KSG9P4X

Οικογένεια προϊόντων	Απορροφητήρας
ΤΥΠΟΣ ΑΠΟΡΡΟΦΗΤΗΡΑ	Εντοιχιζόμενος
Design	Πλήρως εντοιχιζόμενος
Τύπος απορρόφησης	Με εξαγωγή
Ηλεκτρονικός έλεγχος λειτουργίας	Ναι
Περιμετρική απορρόφηση	Ναι
Υλικό	Ανοξείδωτο ατσάλι
Τύπος ατσαλιού	Βουρτσισμένο
Κωδικός EAN	8017709319380
Πλάτος (mm)	90 cm
Αισθητική	Universal
Χρωμα	Ανοξείδωτο ατσάλι
Φινίρισμα	Σατέν
Λογότυπος	Μεταξοτυπία

ΧΕΙΡΙΣΜΟΣ

Χειρισμός	Έλεγχος αφής με λευκό οπίσθιο φωτισμό	**Χρώμα led**	Λευκό

Προγράμματα/Λειτουργίες

Αριθμός ταχυτήτων	3
Εντατική ταχύτητα	BOOST
Αυτόματη λειτουργία	24 hours
Επιλογή ρύθμισης διάρκειας	
Αυτόματος εξαερισμός 2.0	

ΤΕΧΝΙΚΑ ΧΑΡΑΚΤΗΡΙΣΤΙΚΑ

Αριθμός λαμπτήρων	2	**Αριθμός φίλτρων**	2
Τύπος λαμπτήρων	Led	**Φίλτρα συγκράτησης λίπους**	Αλουμίνιο
Ισχύς φωτός	2.3 W	**Ένδειξη καθαρισμού φίλτρου λίπους**	Ναι
Λειτουργία μείωσης έντασης φωτισμού	Ναι	**Διάμετρος εξόδου**	150 mm
Ρυθμιζόμενη θερμοκρασία φωτισμού (K)	2700 - 4000 K	**Ελάχιστη απόσταση από εστία αερίου**	650 mm
Μέγιστη απορρόφηση ελεύθερης εξόδου	730 m³/h	**Ελάχιστη απόσταση από εστία ηλεκτρική**	650 mm

Ισχύς μοτέρ	230 W	**Ανεπίστροφη βαλβίδα**	Ναι

	Ρυθμός εξαγωγής IEC 61591 [m³/h]	**Επίπεδο θορύβου** IEC 60704-2-13 [dBA]
ΤΑΧΥΤΗΤΑ 1	243	45
ΤΑΧΥΤΗΤΑ 2	362	53
ΤΑΧΥΤΗΤΑ 3	481	59
ΕΝΤΑΤΙΚΗ ΤΑΧΥΤΗΤΑ	697	67

ΣΗΜΑΝΣΗ ΑΠΟΔΟΣΗΣ / ΕΝΕΡΓΕΙΑΣ

Ετήσια Απόδοση Κατανάλωσης (AEChood)	53 kWh/a
ΕΝΕΡΓΕΙΑΚΗ ΚΛΑΣΗ (EEC)	A
Δυναμική Απόδοση Ρεύματος Αέρα (FDE)	30.1
Κλάση απόδοσης δυναμικής ρευμάτων αέρος (FDEC)	A
Απόδοση φωτισμού (LE)	31.1 lux/W
Κατηγορία απόδοσης φωτισμού (LEC)	A
Απόδοση φιλτραρίσματος λίπους (GFE)	77.9 %
Κατηγορία απόδοσης φιλτραρίσματος λίπους (GFEC)	C
Ροή αέρα στις ελάχιστες στροφές (Qmin)	242 m³/h
Ροή αέρα στις μέγιστες στροφές (Qmax)	481 m³/h
Ροή αέρα στην εντατική λειτουργία (Qboost)	697 m³/h
Εκπομπή θορύβου με στάθμιση A στον αέρα στις ελάχιστες στροφές (SPEmin)	45 dBA
Εκπομπή θορύβου με στάθμιση A στον αέρα στις μέγιστες στροφές (SPEmax)	60 dBA
Εκπομπή θορύβου με στάθμιση A στον αέρα στην εντατική λειτουργία (SPEboost)	67 dBA
Συντελεστής αύξησης χρόνου (F)	0.9
Δείκτης ενεργειακής απόδοσης	52.6
Μετρημένος ρυθμός ροής αέρα στο σημείο βέλτιστης απόδοσης (Qbep)	369 m³/h
Μετρημένη πίεση αέρα στο σημείο βέλτιστης απόδοσης (Pbep)	446 Pa
Μετρημένη ηλεκτρική ισχύς εισόδου στο σημείο βέλτιστης απόδοσης (Wbep)	152 W
Ονομαστική κατανάλωση ισχύος του συστήματος φωτισμού (WL)	5 W
Μέσος φωτισμός στην επιφάνεια μαγειρέματος (Emiddle)	143 lux
Επίπεδο θορύβου στην υψηλότερη ρύθμιση (Lwa)	60 dBA

ΗΛΕΚΤΡΙΚΗ ΣΥΝΔΕΣΗ

Ονομαστική ισχύς	235 W	**Μήκος καλωδίου τροφοδοσίας**	1500 mm
Τάση	220-240 V		
Συχνότητα (Hz)	50-60 Hz	**Φις**	Όχι

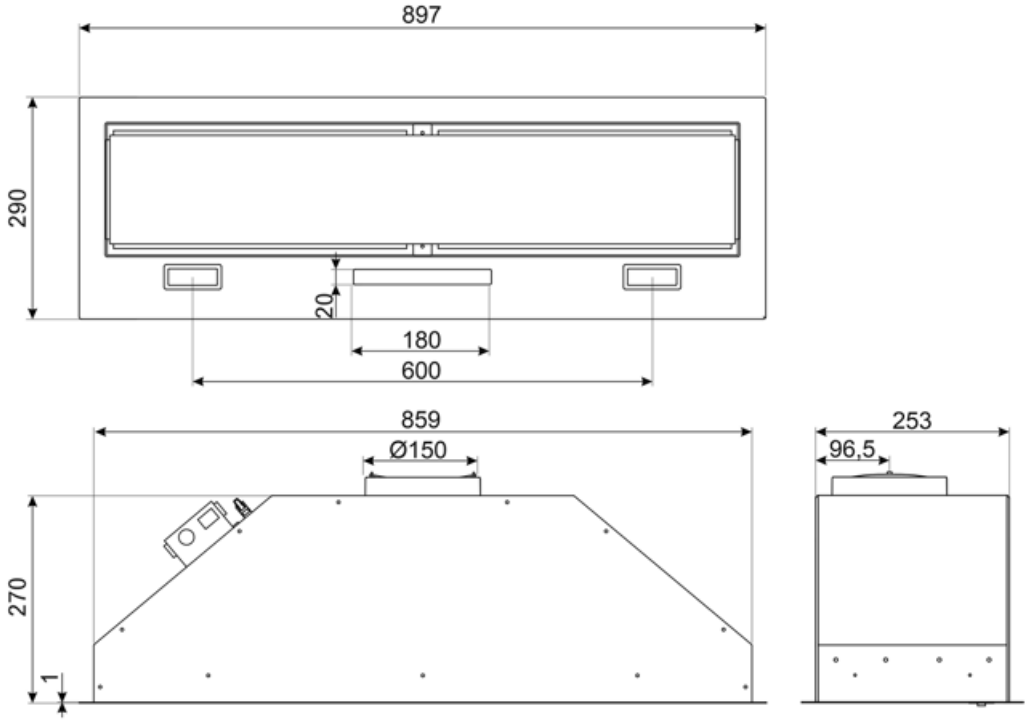

Compatible Accessories

FLT6

Φίλτρα άνθρακα στρογγυλά (κιτ 2 τεμαχίων)

KITALLFC

Φίλτρο άνθρακα γενικής χρήσης Ανοξείδωτο ατσάλι AISI 304 Το φίλτρο μπορεί να πλυθεί στο πλυντήριο πιάτων στους 50°C (νερό και κατάλληλο απορρυπαντικό) και για να στεγνώσει το βάζουμε στο φούρνο στους 180°C για 25 λεπτά

Symbols glossary

24ωρο: Όταν επιλέγεται αυτή η λειτουργία ανανεώνει τον αέρα για περίπου 10 λεπτά κάθε ώρα για μια περίοδο 24 ωρών, με ελάχιστη ταχύτητα και ένα ανεπαίσθητο επίπεδο θορύβου.

Φίλτρα: Το μοντέλο διαθέτει φίλτρα που βοηθούν στην αφαίρεση του λίπους από τον ατμό που προέρχεται από τα τηγάνια κατά τη διάρκεια του μαγειρέματος.

Προειδοποιητική λυχνία(-ες): να συμβουλεύει (-ουν) πότε χρειάζονται αλλαγή τα φίλτρα.

Πλαίσια περιμετρικής εξαγωγής: πολύ αποτελεσματικά και βοηθούν στη μείωση του θορύβου.

Σύνδεση εστίας και απορροφητήρα

Μπορείτε να επιλέξετε μεταξύ θερμού και ψυχρού φωτισμού

Energy efficiency class A

Αυτόματη απενεργοποίηση: Μια ειδική ρύθμιση, για να τρέξει μετά το τέλος του μαγειρέματος για μια προκαθορισμένη ώρα και στη συνέχεια απενεργοποιείται αυτόματα.

Φώτα: Όλοι οι απορροφητήρες κουζίνας διαθέτουν φώτα για να φωτίζουν το χώρο μαγειρέματος ή να βελτιώνουν την ατμόσφαιρα της κουζίνας.

Εντατική/turbo ρύθμιση: όταν απαιτείται εξαιρετικά γρήγορη εξαγωγή.

Μείωση έντασης φωτισμού