KSG9P4X

Famille	Hotte
Type de hotte	Groupe filtrant
Design	Tout intégrable
Type d'aspiration	Evacuation
Contrôle électronique	Oui
Aspiration périmétrale	Oui
Matériau	Inox
Type d'inox	Brossé
Code EAN	8017709319380
Largeur hotte	90 cm
Esthétique	Universel
Couleur	Inox
Finition	Satiné
Logo	Sérigraphié

Commandes

Type de commandes	Commandes sensitives rétro-éclairées blanches	**Couleur des LED**	Blanc

Programmes / Fonctions

Nombre de vitesses	3
Vitesse intensive	
Fonction de purification de l'air 24h	
Option de programmation de la durée	
Auto-Vent 2.0	

Technologie

Nombre de lampes	2	**Nombre de filtres**	2
Type d'éclairage	LED	**Filtres anti-graisses**	Aluminium
Puissance de l'éclairage	2.3 W	**Témoin de remplacement des filtres**	Oui
Intensité de la lumière réglable	Oui		
Plage de température de la couleur de la lumière (K)	2700 - 4000 K	**Diamètre de sortie du moteur**	150 mm
Capacité d'aspiration à l'air libre (P0)	730 m³/h		

Puissance du moteur	230 W
Distance minimale d'installation au dessus d'une table de cuisson gaz	650 mm
Distance minimale d'installation au dessus d'une table de cuisson électrique	650 mm
Clapet anti-retour	Oui

	Capacité d'aspiration (IEC 61591) [m³/h]	Niveau sonore (IEC 60704-2-13) [dBA]
Vitesse 1	243	45
Vitesse 2	362	53
Vitesse 3	481	59
Vitesse intensive	697	67

Performance / Etiquette Energétique

Consommation d'énergie annuelle (AEC)	53 kWh/a
Classe d'efficacité énergétique	A
Efficacité fluidodynamique (FDE)	30.1
Classe d'efficacité fluidodynamique	A
Efficacité lumineuse (LE)	31.1 lux/W
Classe d'efficacité lumineuse	A
Efficacité de filtration des graisses	77.9 %
Classe d'efficacité de filtration des graisses	C
Débit d'air à la vitesse minimale	242 m³/h
Débit d'air à la vitesse maximale (Qmax)	481 m³/h
Débit d'air en mode intensif ou "boost"	697 m³/h
Emission acoustique de l'air pondérée à la vitesse minimale (SPEmin)	45 dBA
Emission acoustique de l'air pondérée à la vitesse maximale (SPEmax)	60 dBA
Emission acoustique de l'air pondérée à la vitesse intensive (SPEboost)	67 dBA
Facteur d'augmentation du temps (F)	0.9
Indice d'efficacité énergétique	52.6
Débit d'air mesuré au point de rendement maximal	369 m³/h
Pression d'air mesurée au point de rendement maximal	446 Pa
Puissance électrique à l'entrée mesurée au point de rendement maximal	152 W
Puissance nominale du système d'éclairage	5 W
Eclairement moyen du système d'éclairage sur la surface de cuisson (Emiddle)	143 lux

Niveau de bruit au réglage le plus élevé	60 dBA

Raccordement électrique

Puissance nominale électrique	235 W	**Fréquence**	50-60 Hz
Tension	220-240 V	**Longueur du câble d'alimentation**	1500 mm

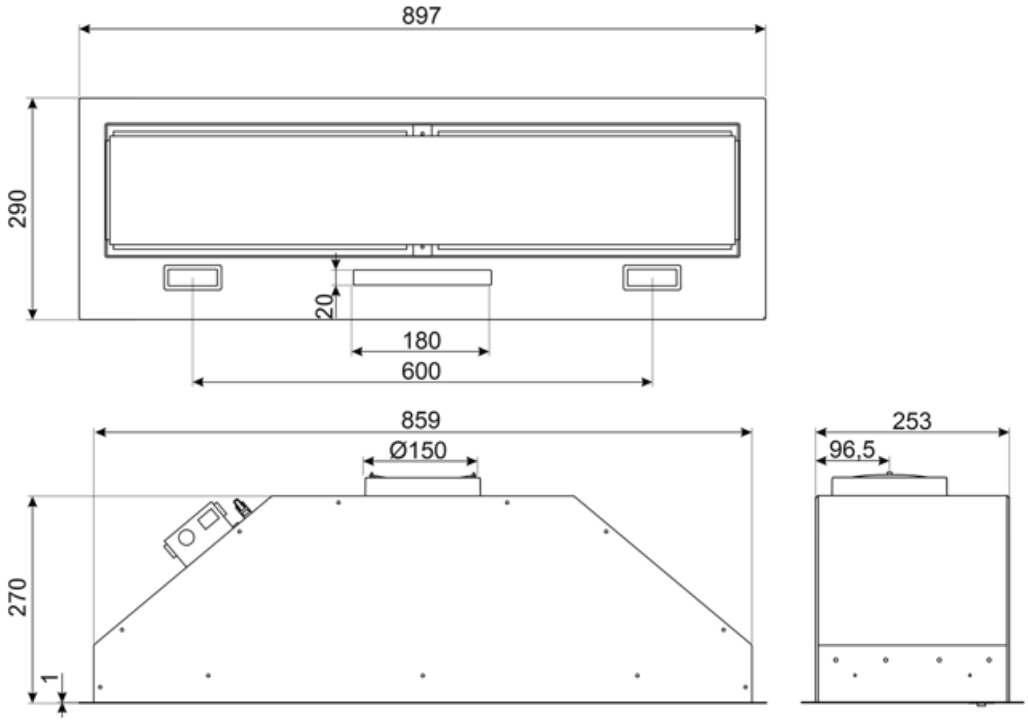

Accessoires Compatibles

FLT6

Filtre charbon pour recyclage intérieur rond Kit 2 pièces

KITALLFC

Filtre à charbon actif universel
Structure en acier inox AISI 304
Possibilité de régénération au lave-vaisselle à 50°C (compatible avec détergent et eau) et séchage au four à 180°C pendant 25 minutes.

Symbols glossary

Fonction 24h : Cette fonction crée un recyclage de l’air continu dans la pièce pour profiter d’un air purifié toute la journée. Le moteur s'active à la vitesse d'aspiration minimum pendant 10 minutes toutes les heures sur une période de 24 heures.

Filtres anti-graisses : Ce modèle est équipé de filtres qui permettent d'éliminer les graisses de la vapeur qui s'échappe des casseroles pendant la cuisson.

Signal lumineux : Un signal lumineux s'allume lorsque les filtres à charbon actif doivent être remplacés.

Aspiration périmétrale : Ce type d'aspiration est concentré sur la zone périmétrale. En plus d'améliorer l'esthétique de la hotte, en recouvrant les filtres, il permet d'avoir une plus grande surface d'aspiration et d'offrir une aspiration plus silencieuse, limitant les vibrations des filtres.

La fonction Auto-Vent permet, via un système Bluetooth intelligent, de faire fonctionner la hotte directement via la table de cuisson en ajustant automatiquement la vitesse d’aspiration de la hotte en fonction de la température et de la puissance sélectionnées sur la table de cuisson.

LED Blanc réglable du chaud au froid

A : La classe A des produits Smeg garantit de basses consommation d’énergie

Arrêt automatique : L'option Arrêt automatique vous permet de programmer le temps d'arrêt de la hotte qui continuera à purifier l'air jusqu'à son arrêt automatique.

Eclairage : Les hottes sont équipées de lampes LED. La lumière peut être allumée indépendamment du ventilateur d'aspiration, ce qui permet d'éclairer le plan de travail.

Fonction Turbo : La fonction Turbo permet de faire fonctionner la hotte à puissance maximale, pour accélérer l'élimination des odeurs les plus persistantes.

Variateur de lumière