KSG9P4X

משפחת מוצרים	קולט אדים
סוג	קולט אדים משולב
עיצוב	משולב לחלוטין
הוצאה	הוצאה
בקרה אלקטרונית	כן
הוצאת מתחם	כן
חומר	נירוסטה
סוג פלדה	מוברש
קוד EAN	8017709319380
רוחב קולט האדים	90 cm
סדרה עיצובית	Universale
צבע	נירוסטה
גימור	סאטין
Logo	Silk screen

למשפחת תנורים

הגדרות בקרות	בקרת מגע בתאורה אחורית לבנה	**צבע** LED	לבן

תוכנית / פונקציות

מס' מהירויות	3
מהירות אינטנסיבית	BOOST
פונקציית מסנן אוויר 24 **שעות**	24 hours
אפשרויות הגדרת זמן	
אוורור אוטו' 2.0	

מאפיינים טכניים

מס' נורות	2	**מס' מסננים**	2
סוג נורה	LED	**מסננים נגד שומן**	אלומיניום
הספק נורה	2.3 W	**מחוון החלפת מסנן**	כן
מצב עמעם	כן	**פתח אוורור**	150 mm
טווח טמפרטורות צבעי תאורה	2700 - 4000 K	**מרחק מינימלי מכיריים גז**	650 mm
קיבולת מרבית של יציאה חופשית	730 m³/h	**מרחק מינימלי מכיריים חשמליות**	650 mm
הספק מנוע	230 W	**שסתום אל-חזור**	כן

	קצב הוצאה IEC 61591 [m³/h]	רמת רעש IEC 60704-2-13 [dBA]
קולטי אדים	243	45
קולטי אדים	362	53
קולטי אדים	481	59
Gruppo specifico per famiglia cappe.	697	67

תווית חשמל / ביצועים

צריכת יעילות שנתית (AEChood)	53 kWh/a
דרגת יעילות אנרגטית	A
יעילות דינמית נוזלית (FDE)	30.1
קטגוריית יעילות דינמית נוזלית (FDEC)	A
יעילות תאורה (LE)	31.1 lux/W
קטגוריית יעילות תאורה (LEC)	A
יעילות סינון שומן (GFE)	77.9 %
קטגוריית יעילות סינון שומן (GFEC)	C
זרימת אוויר במהירות מינימלית (Qmin)	242 m³/h
זרימת אוויר במהירות מקסימלית (Qmax)	481 m³/h
זרימת אוויר במהירות מואצת (Qboost)	697 m³/h
פליטת עוצמת צליל אקוסטית באוויר A בשקלול במהירות מינימלית (SPEmin)	45 dBA
פליטת עוצמת צליל אקוסטית באוויר A בשקלול במהירות מרבית (SPEmax)	60 dBA
פליטת עוצמת צליל אקוסטית באוויר A בשקלול במהירות מואצת (SPEboost)	67 dBA
מקדם הארכת זמן (F)	0.9
אינדקס יעילות אנרגטית	52.6
קצב זרימת אוויר נמדד בנקודת היעילות הטובה ביותר (Qbep)	369 m³/h
לחץ אוויר נמדד בנקודת היעילות הטובה ביותר (Pbep)	446 Pa
מבוא הספק חשמל נמדד בנקודת היעילות הטובה ביותר (Wbep)	152 W
צריכת חשמל נקובה במערכת התאורה (WL)	5 W
הארה ממוצעת של התאורה במשטח הבישול (Emiddle)	143 lux
רמת עוצמת צליל בהגדרה הגבוהה ביותר (Lwa)	60 dBA

חיבור חשמלי

דירוג חיבור חשמלי	235 W	**תדר (Hz)**	50-60 Hz
מתח	220-240 V	**אורך כבל חשמל**	1500 mm

זמין גם

Alternative colours available	No

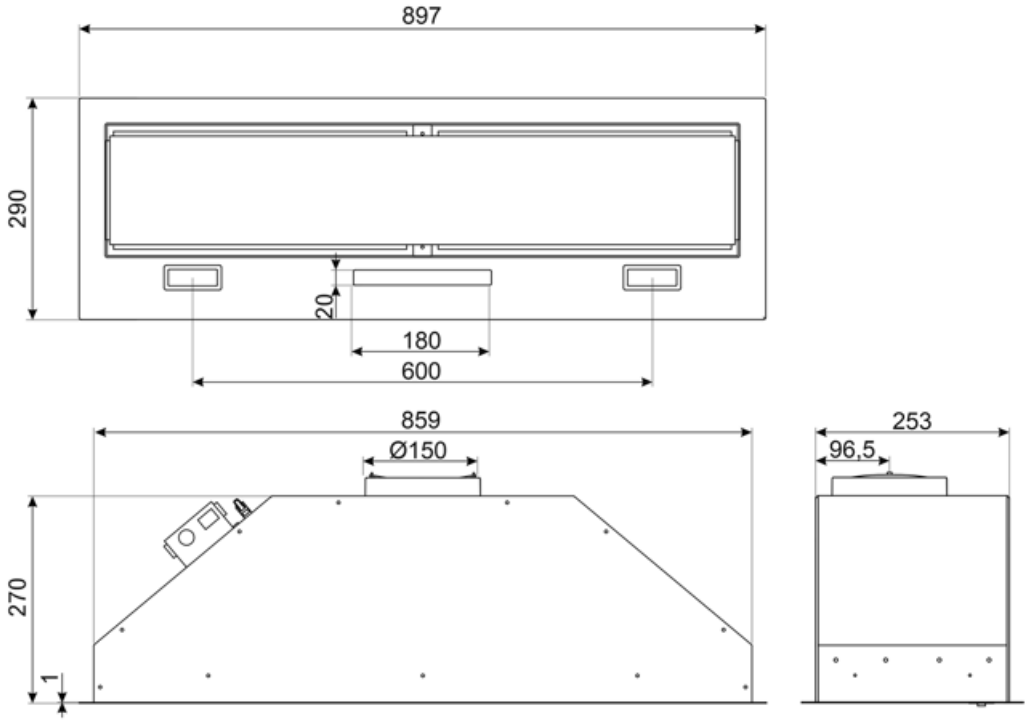
897
290
20
180
600
859
Ø150
270
1
253
96,5

Compatible Accessories

FLT6

(מסנני פחם עגולים (2 יח' לערכה

KITALLFC

מסנן פחם אוניברסלי נירוסטה AISI 304
ניתן לשטוף את המסנן במדיח כלים ב-
מים וחומר ניקוי מתאים) ולייבש אותו) 50°C
ל-25 דקות Cבתנור ב-°180

Symbols glossary

24 שעות: אם בוחרים את הפונקציה הזו, היא מרעננת את האוויר בערך ל-10 דקות מדי שעה בפרק זמן של 24 שעות, במהיורת מינימלית וברמת רעש נמוכה מאוד.

מסננים: לדגם יש מסננים שמסייעים להסיר שומן מהקיטור שנפלט מהמחבתות במהלך הבישול.

A: D/G, עד +++A-ביצועי ייבוש של המוצר, נמדדים מ בהתאם למשפחת המוצרים

כיבוי אוטומטי: הגדרה מיוחדת שפועלת לאחר סיום הבישול לפרק זמן מוגדר מראש ולאחר מכן כיבוי אוטומטי.

נוריות אזהרה: מציינות שיש להחליף את המסננים.

תאורה: כל קולטי האדים של תנורים כוללים נורות שמאירות את אזור הבישול או מוסיפות לאווירה של המטבח.

לוחות הוצאת מתחם: עזר יעיל מאוד להפחתת רעש.

הגדרה אינטנסיבית/טורבו: כשיש צורך בהוצאה מהירה במיוחד.

החיבור בין הכיריים וקולט האדים

אורות מעומעמים

ניתן לכוונון לבן מחמים לקריר