KSG9P4X



Produktgruppe	Kjøkkenvifte
Hettetype	Integrert vifte
Design	Helintegrert
Uttrekking	Utdrivning
Elektronisk kontroll	Ja
Perimetral aspirasjon	Ja
Materiale	Rustfritt stål
Type stål	Børstet
EAN-kode	8017709319380
Hette bredde	90 cm
Estetikk	Universal
Farge	Rustfritt stål
Finish	Matt
Logo	Silketrykk

Kontroller

Kontrollinnstilling	Touch-kontroll bakbelyst hvit	**Led farge**	Hvit

Program / funksjoner

Antall hastigheter	3
Intensiv hastighet	
24-timers rensefunksjon	
Tidsinnstillingsalternativer	
Auto-vent 2.0	

Tekniske egenskaper

Antall lamper	2	**Antall filtre**	2
Type lampe	LED	**Fettfiltre**	Aluminium
Lyseffekt	2.3 W	**Indikator for filterbytte**	Ja
Dimmermodus	Ja	**Luftutløp**	150 mm
Temperaturområde lampefarge	2700 - 4000 K	**Minste avstand fra gasskomfyr**	650 mm
Maksimal kapasitet i fri modus	730 m³/h	**Minste avstand fra elektriskkomfyr**	500 mm
Motoreffekt	230 W	**Tilbakeslagsventil**	Ja

	Uttrekkingshastighet (IEC 61591) [m³/h]	Støynivå (IEC 60704-2-13) [dBA]
Hastighet 1	243	45
Hastighet 2	362	53
Hastighet 3	481	60
Intensiv hastighet	697	67

Kapasitets-/energietikett



Årlig Effektivt Forbruk (AEChood)	53 kWh/a
Energi effektivitets klasse (EEC)	A
Flytende Dynamisk Effektivitet (FDE)	30.1
Flytende Dynamisk Effektivitet (FDEC)	A
Belysning Effektivitet (LE)	31.1 lux/W
Belysning Effektivitet klasse (LEC)	A
Fett filtreringsutbytte (GFE)	77.9 %
Fettfiltrering effektivitetsklasse (GFE)	C
Luftflyt ved minumum fart (Qmin)	242 m³/h
Luftmengde ved maksimal hastighet (Qmax)	481 m³/h
Luftmengde ved økt hastighet (Qboost)	697 m³/h
Airbourne akustisk A-veid lydeffektnivå Emission på minimum hastighet (SPEmin)	45 dBA
Airbourne akustisk A-veid lydeffektnivå Emission på minimum hastighet (SPEmax)	60 dBA
Airbourne akustisk A-veid lydeffektnivå Emission på økende hastighet (SPEboost)	67 dBA
Tidsøkning faktor (F)	0.9
Energi effektivitetsindeks for stekeovn 1	52.6
Målt lufttrykk på beste effektssgrad (QBEP)	369 m³/h
Målt lufttrykk på beste effektssgrad (QBEP)	446 Pa
Målt strøm på beste virkningsgrad	152 W
Normal styrke på lyssystem (WI)	5 W
Gjennomsnittlig belysning av lyset på kokeflaten (emiddle)	143 lux
Lydstyrke nivå på høyeste styrke (Lwa)	60 dBA

Elektrisk tilkobling

Elektrisk tilkoblingseffekt	235 W
Spenning	220-240 V
Frekvens	50-60 Hz
Lengde på ledning	1500 mm
Støpseltype	Nei

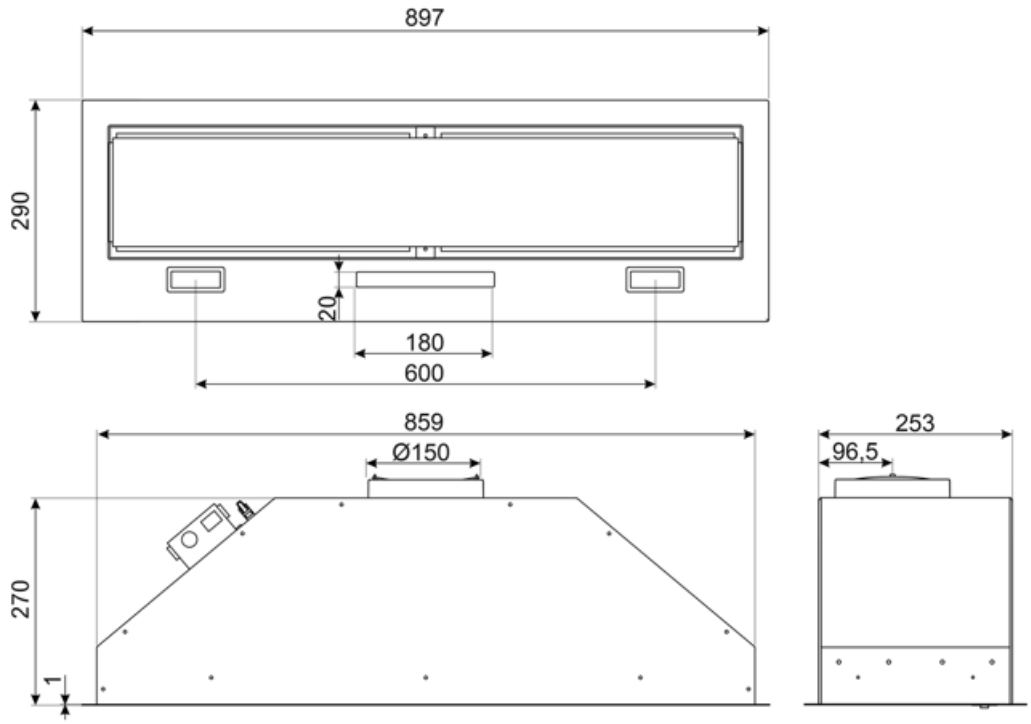
897
290
20
180
600
859
Ø150
270
1
253
96,5

Compatible Accessories



FLT6

Rundt kullfilter (sett med 2 deler)



KITALLFC

Universal Kullfilter Rustfritt stål AISI 304 Dette filteret kan vaskes i oppvaskmaskin på 50 °C (vann og egnet vaskemiddel) og tørkes i ovn på 180°C i 25 minutter

Symbols glossary



24t: Når denne funksjonen er valgt vil funksjonen forfriske luften i cirka 10 minutter hver time over en 24-timers periode, ved minimum hastighet og umerkelig støynivå.



Forbindelse mellom platetopp og hette



A: Product drying performance, measured from A+++ to D / G depending on the product family



Varsellampe(r): For å varsle om at filter må skiftes.



Perimeteravtrekkspanel: veldige effektive som hjelper med støyreduksjon.



Intensiv/turbo: Når ekstra hurtig avtrekk kreves.



Filtre: Modellen er utstyrt med filtre som fjerner fett fra dampen som kommer fra grytene under matlagingen.



Automatisk av: En spesialinnstilling hvor maskinen blir stående på etter endt tilberedning og slår seg av automatisk.



Dimmelys



Lys: Alle ventilatorhetter har lamper som belyser platetoppen eller gir stemning til kjøkkenomgivelsene.



Kan dimme fra varm til kald hvit