KSG9P4X



Product familie	Dampkap
Type dampkap	Inbouwdampkap
Type dampkap	Volledig integreerbaar
Extractie	Extractie
Elektronische bediening	Ja
Randafzuiging	Ja
Materiaal	Inox
Type staal	Geborsteld inox
EAN-code	8017709319380
Breedte dampkap	90 cm
Design	Universeel
Kleur	Inox
Afwerking	Geborsteld inox
Logo	Geëtst

Bediening

Bediening	Touch bediening met witte LED	**LED kleur**	Wit

Program / Functions

Aantal snelheden	3
Snelheid Intensief	BOOST
Luchtzuiveringsfunctie (24 uur)	24 hours
Automatische uitschakeling	
Auto-Vent 2.0	

Technische specificaties

Aantal lampen	2	**Aantal filters**	2
Type lamp	LED	**Vetfilters**	Aluminium
Vermogen lamp	2.3 W	**Indicator vervangen filter**	Ja
Dimmerfunctie	Ja	**Diameter ventilatie outlet**	150 mm
Temperatuur licht aanpasbaar	2700 - 4000 K	**Minimum afstand van gaskookplaat**	650 mm
Capaciteit P0	730 m³/h	**Minimum afstand van elektrische kookplaat**	500 mm
Vermogen motor	230 W		

Terugslagklep	Ja

	Capaciteit niveau 1 (IEC 61591) [m³/h]	Geluidsniveau niveau 1 (IEC 60704-2-13) [dBA]
Snelheid 1	243	45
Snelheid 2	362	53
Snelheid 3	481	60
Snelheid Intensief	697	67

Prestaties / energielabel



Jaarlijkse energieconsumptie (AEC)	53 kWh/jaar
Energie-efficiëntieklasse (EEC)	A
Hydrodynamische efficiëntieklasse (FDE)	30.1
Hydrodynamische efficiëntieklasse (FDEC)	A
Licht Efficiëntie (LE)	31.1 lux/W
Licht Efficiëntieklasse (LEC)	A
Vetfilter Efficiëntie (GFE)	77.9 %
Vetfilter Efficiëntieklasse (GFEC)	C
Debiet luchtafvoer op minimum snelheid (Qmin)	242 m³/h
Luchtstroom bij maximale snelheid (Qmax)	481 m³/h
Luchtstroom bij intensieve snelheid (Qboost)	697 m³/h
Akoestische geluidsdruk op minimum snelheid (SPEmin)	45 dBA
Akoestische A-gewogen geluidsemissie op maximum snelheid	60 dBA
Akoestische A-gewogen geluidsvermogens in de lucht met intensieve snelheid	67 dBA
Tijdverhogingsfactor (F)	0.9
Energie-efficiëntie Index	52.6
Gemeten luchtdebiet op het beste efficiëntiepunt (Qbep)	369 m³/h
Gemeten luchtdruk op het beste efficiëntiepunt (Pbep)	446 Pa
Gemeten elektrisch vermogen op het beste efficiëntiepunt (Wbep)	152 W
Nominaal energieverbruik van de verlichting (WL)	5 W
Gemiddelde verlichting op het kookoppervlak (Emiddle)	143 lux
Geluidsniveau bij de hoogste instelling (Lwa)	60 dBA

Elektrische aansluiting

Nominale aansluitwaarde	235 W
Spanning	220-240 V
Frequentie	50-60 Hz
Lengte voedingskabel	1500 mm
Stekker	Nee

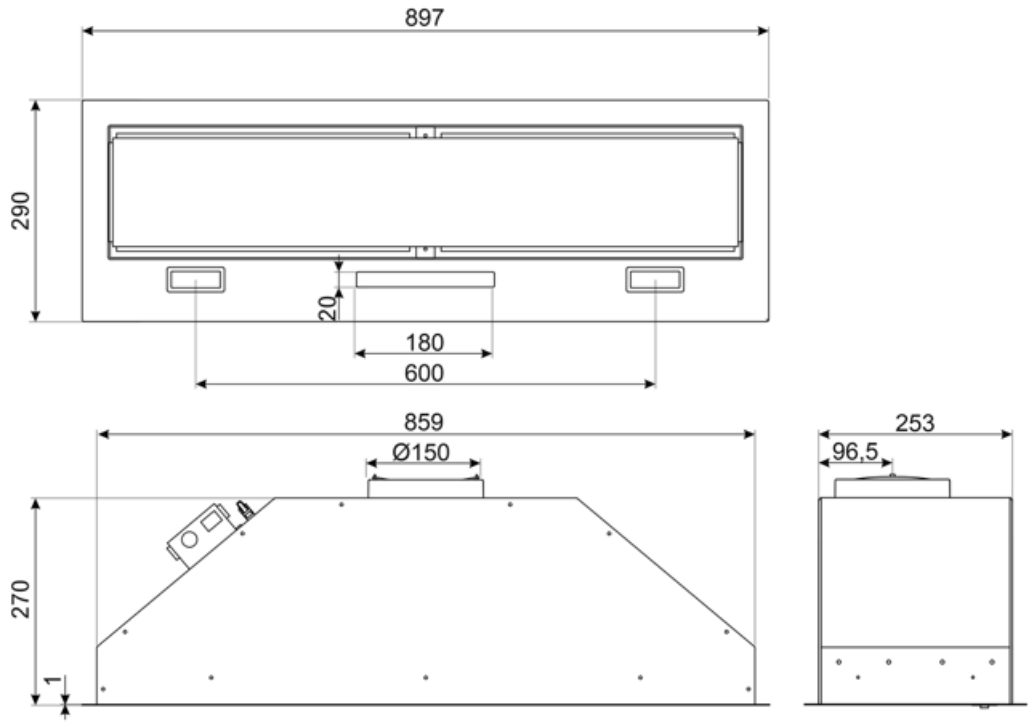
897
290
20
180
600
859
Ø150
270
1
253
96,5

Compatible Accessories



FLT6

Round Charcoal filters (kit 2 pieces)



KITALLFC

Universal Charcoal filter Stainless Steel AISI 304 The filter can be washed in dishwasher 50 °C (water and suitable detergent) and to dry it put in the oven 180°C 25 minutes

Symbols glossary



24h: When selected this function refreshes the air for c. 10 minutes every hour over a 24 hour period, at minimum speed and an imperceptible noise level.



Connection between hob and hood



Energy efficiency class A



Warning light(s): to advise when filters need changing.



Perimeter extraction panels: very efficient and aid noise reduction.



Tunable white from warm to cold.



Filters: Model has filters to help remove grease from the steam emanating from the pans during cooking.



Automatisch uitschakelen: Een speciale instelling, om na het einde van de bereiding een vooraf ingestelde tijd te laten lopen en daarna automatisch uit te schakelen.



Dimmering Lights



Lights: All cooker hoods feature lights to illuminate the cooking area or add to the ambience of the kitchen.



Intensive/turbo setting: when extra fast extraction is required.