KSGT124X

Famille	Hotte
Type de hotte	Groupe filtrant
Design	Tout intégrable
Type d'aspiration	Evacuation
Contrôle électronique	Oui
Matériau	Inox
Type d'inox	Brossé
Code EAN	8017709328375
Largeur hotte	120 cm
Esthétique	Universel
Couleur	Inox
Finition	Satiné
Logo	Embouti

Commandes

Type de commandes	Commandes sensitives rétro-éclairées blanches	**Couleur des LED**	Blanc

Programmes / Fonctions

Nombre de vitesses	3
Vitesse intensive	
Fonction de purification de l'air 24h	
Option de programmation de la durée	
Auto-Vent 2.0	
Système V-Condense	

Technologie

Nombre de lampes	2	**Nombre de filtres**	4
Type d'éclairage	LED	**Filtres anti-graisses**	Inox
Puissance de l'éclairage	2.3 W	**Témoin de remplacement des filtres**	Oui
Intensité de la lumière réglable	Oui		
Plage de température de la couleur de la lumière (K)	2700 - 4000 K	**Diamètre de sortie du moteur**	150 mm

Capacité d'aspiration à l'air libre (P0)	820 m³/h
Puissance du moteur	275 W
Distance minimale d'installation au dessus d'une table de cuisson gaz	650 mm
Distance minimale d'installation au dessus d'une table de cuisson électrique	500 mm
Clapet anti-retour	Oui

	Capacité d'aspiration (IEC 61591) [m³/h]	Niveau sonore (IEC 60704-2-13) [dBA]
Vitesse 1	223	47
Vitesse 2	392	55
Vitesse 3	554	66
Vitesse intensive	721	70

Performance / Etiquette Energétique

Consommation d'énergie annuelle (AEC)	47 kWh/a
Classe d'efficacité énergétique	A
Efficacité fluidodynamique (FDE)	33.1
Classe d'efficacité fluidodynamique	A
Efficacité lumineuse (LE)	31.7 lux/W
Classe d'efficacité lumineuse	A
Efficacité de filtration des graisses	91.4 %
Classe d'efficacité de filtration des graisses	B
Débit d'air à la vitesse minimale	223 m³/h
Débit d'air à la vitesse maximale (Qmax)	554 m³/h
Débit d'air en mode intensif ou "boost"	721 m³/h
Emission acoustique de l'air pondérée à la vitesse minimale (SPEmin)	47 dBA
Emission acoustique de l'air pondérée à la vitesse maximale (SPEmax)	67 dBA
Emission acoustique de l'air pondérée à la vitesse intensive (SPEboost)	70 dBA
Facteur d'augmentation du temps (F)	0.9
Indice d'efficacité énergétique	46.7
Débit d'air mesuré au point de rendement maximal	355 m³/h
Pression d'air mesurée au point de rendement maximal	471 Pa
Puissance électrique à l'entrée mesurée au point de rendement maximal	140 W
Puissance nominale du système d'éclairage	5 W
Eclairement moyen du système d'éclairage sur la surface de cuisson (Emiddle)	146 lux

Niveau de bruit au réglage le plus élevé	67 dBA

Raccordement électrique

Puissance nominale électrique	280 W	**Fréquence**	50-60 Hz
Tension	220-240 V	**Longueur du câble d'alimentation**	1500 mm

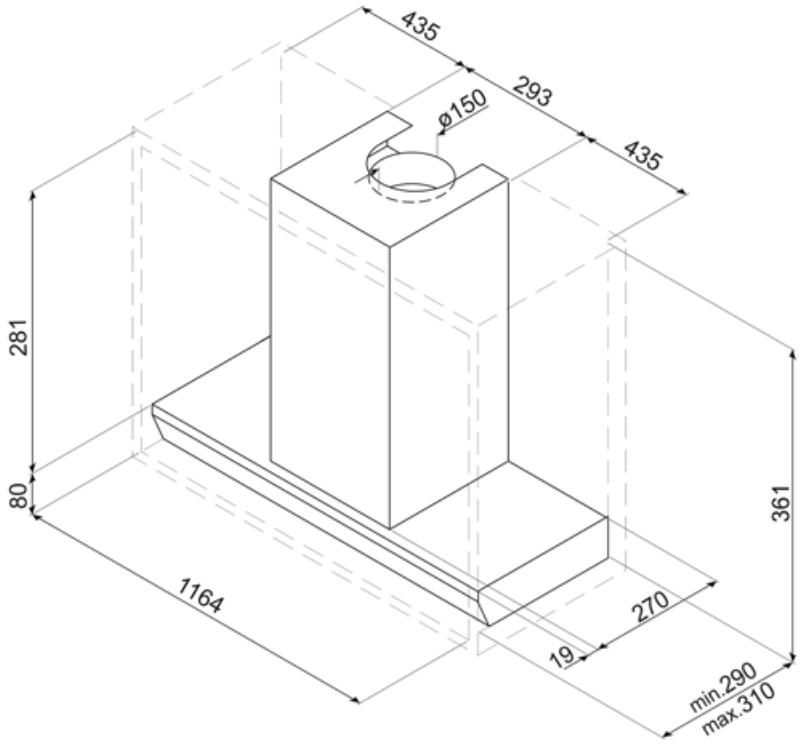

Accessoires Compatibles

KITALLFC

Filtre à charbon actif universel Structure en acier inox AISI 304 Possibilité de régénération au lave-vaisselle à 50°C (compatible avec détergent et eau) et séchage au four à 180°C pendant 25 minutes.

KITFCGT124

Symbols glossary

Fonction 24h : Cette fonction crée un recyclage de l’air continu dans la pièce pour profiter d’un air purifié toute la journée. Le moteur s'active à la vitesse d'aspiration minimum pendant 10 minutes toutes les heures sur une période de 24 heures.

A : La classe A des produits Smeg garantit de basses consommation d’énergie

Signal lumineux : Un signal lumineux s'allume lorsque les filtres à charbon actif doivent être remplacés.

Fonction Turbo : La fonction Turbo permet de faire fonctionner la hotte à puissance maximale, pour accélérer l'élimination des odeurs les plus persistantes.

Variateur de lumière

V-Condense System is a system that avoids the drips of condensation that you could show up on the hood within certain circumstance of use.

Filtres anti-graisses : Ce modèle est équipé de filtres qui permettent d'éliminer les graisses de la vapeur qui s'échappe des casseroles pendant la cuisson.

Arrêt automatique : L'option Arrêt automatique vous permet de programmer le temps d'arrêt de la hotte qui continuera à purifier l'air jusqu'à son arrêt automatique.

Eclairage : Les hottes sont équipées de lampes LED. La lumière peut être allumée indépendamment du ventilateur d'aspiration, ce qui permet d'éclairer le plan de travail.

La fonction Auto-Vent permet, via un système Bluetooth intelligent, de faire fonctionner la hotte directement via la table de cuisson en ajustant automatiquement la vitesse d’aspiration de la hotte en fonction de la température et de la puissance sélectionnées sur la table de cuisson.

LED Blanc réglable du chaud au froid