# KSGT124XV



| | |
|---|---|
| **Familia** | Campana |
| **Tipo Campana** | Integrada en grupo |
| **Diseño** | A scomparsa |
| **Filtración** | Extracción |
| **Control electrónico** | Sí |
| **Material** | Acero inoxidable |
| **Tipo de inox** | Cepillado |
| **Código EAN** | 8017709349165 |
| **Ancho** | 120 cm |
| **Estética** | Universal |
| **Color** | Acero inoxidable |
| **Acabado** | Satinado |
| **Logo** | Embutido |

## Mandos

| | | | |
|---|---|---|---|
| **Regulación de mandos** | Control táctil retroiluminado Blanco | **Color Led** | Blanco |

## Programas/Funciones

| | |
|---|---|
| **N.° de velocidades** | 3 |
| **Velocidad intensiva** | BOOST |
| **Función purificación 24 hs** | 24 |
| **Opciones de programación tiempo** | |
| **Auto-vent 2.0** | |
| **V-Condense System PRO** | |

## Características técnicas

| | | | |
|---|---|---|---|
| **N° de Luces** | 1 | **N° de Filtros** | 3 |
| **Tipo de Luz** | LED | **Filtros antigrasa** | Acero inoxidable |
| **Potencia luz** | 8 W | **Indicador cambio de filtros** | Sí |
| **Intensidad de luz regulable** | Sí | **Diámetro embocadura motor** | 150 mm |
| **Light color temperature range** | 2700 - 4000 K | **Distancia mínima de la encimera de gas** | 650 mm |

| | |
|---|---|
| **Capacidad máxima de aspiración en modalidad libre (P0)** | 798 m³/h |
| **Potencia motor** | 295 W |
| **Distancia mínima de la encimera eléctrica** | 500 mm |
| **Válvula de retención** | Sí |

| | Capacidad de aspiración 1 (IEC 61591) [m³/h] | Rumorosidad 1 (IEC 60704-2-13) [dBA] |
|---|---|---|
| Velocidad 1 | 317 | 47 |
| Velocidad 2 | 444 | 56 |
| Velocidad 3 | 645 | 65 |
| Velocidad intensiva | 775 | 68 |

## Prestaciones/Etiqueta energética



| | |
|---|---|
| **Consumo anual (AEChood)** | 45 kWh/a |
| **Clase eficiencia energética ( EEC)** | A+ |
| **Eficiencia Fluidodinámica (FDE)** | 36.7 |
| **Clase de eficiencia fluido dinámico (FDEC)** | A |
| **Clase de eficiencia de iluminación (LE)** | 34 lux/W |
| **Eficiencia de iluminación (LEC)** | A |
| **Eficiencia de filtrado de grasa (GFE)** | 76.1 % |
| **Clase de eficiencia de filtrado de grasa (GFEC)** | C |
| **Flujo de aire a la velocidad mínima (Qmin)** | 326 m³/h |
| **Flujo de aire a la máxima potencia (Qmax)** | 650 m³/h |
| **Flujo de aire en posición reforzada Qboost)** | 798 m³/h |
| **Emisiones sonoras en el aire ponderadas por el valor A en su ajuste mínimo de utilización normal:(SPEmin)** | 47 dBA |
| **Emisiones sonoras en el aire ponderadas por el valor A en su ajuste máximo de utilización normal: (SPEmax)** | 65 dBA |
| **Emisiones sonoras en el aire ponderadas por el valor A en posición ultrarrápida o reforzada: (SPEboost)** | 67 dBA |
| **Factor aumento de tiempo (F)** | 0.7 |
| **Índice de eficiencia energética primera cavidad** | 44 |
| **Caudal de aire medido en el mejor punto de eficiencia (Qbep)** | 404 m³/h |
| **Presión de aire medida en el mejor punto de eficiencia (Qbep)** | 474 Pa |
| **Entrada de potencia eléctrica medida en el mejor punto de eficiencia (Wbep)** | 146.7 W |
| **Potencia normal sistema de luz (Wl)** | 9.7 W |
| **Iluminación media sobre la superfície de cocción** | 334 lux |

| | |
|---|---|
| **Nivel de potencia acústica más alta (Lwa)** | 65 dBA |

## Conexión eléctrica

| | | | |
|---|---|---|---|
| **Tensión** | 220-240 V | **Longitud del cable de alimentación** | 1500 mm |
| **Frecuencia (Hz)** | 50-60 Hz | **Enchufe** | No |

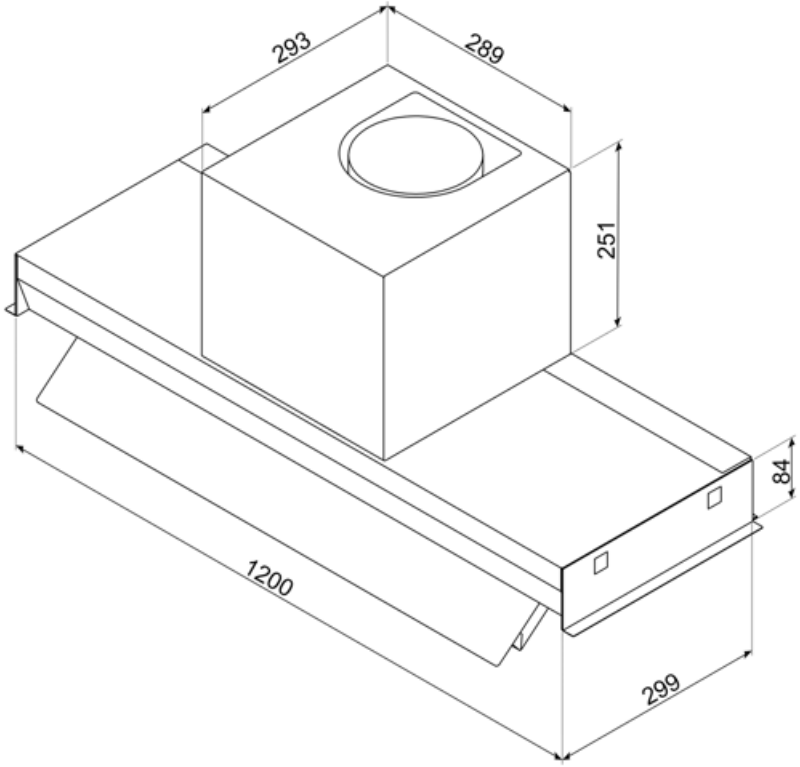

## Accesorios Compatible

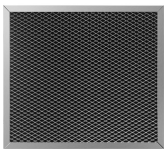

KITFC9V

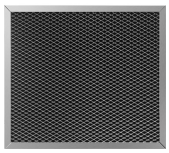

KITFC9VR

## Productos alternativos



**KSGT124BLV**

**Color:** Negro mate

## Symbols glossary



Cambio de aire 24 h: la función de renovación de aire de 24 h crea una recirculación continua de aire, activando el motor a la velocidad mínima con una succión de 10 min. cada hora durante 24 horas.



Filtros de grasa: los filtros de grasa purifican el aire de las grasas de cocción. Son fácilmente extraíbles para su limpieza periódica.



Señal luminosa: se enciende una señal luminosa cuando es necesario reemplazar los filtros de carbón activado.




Función Turbo: La función Turbo le permite operar la campana a la máxima potencia, para acelerar la eliminación de olores más persistentes.



Dimmering Lights



V-Condense System is a system that avoids the drips of condensation that you could show up on the hood within certain circumstance of use.



A +: los electrodomésticos Smeg permiten ahorros de energía considerables en Clase A, A +, A ++ y A +++, para reducir el consumo mientras se mantiene la máxima eficiencia y garantizar el respeto por el medio ambiente.



Apagado automático: la opción de apagado automático le permite programar el tiempo de desactivación de la campana, que continuará purificando el aire hasta que se apague automáticamente.



Luz: las campanas están equipadas con lámparas LED. La luz se puede encender independientemente del ventilador de succión y, por lo tanto, permite que se ilumine la superficie de trabajo.



Connection between hob and hood



Tunable white from warm to cold.