KSGT63X

Famille	Hotte
Type de hotte	Groupe filtrant
Design	Tout intégrable
Type d'aspiration	Evacuation
Contrôle électronique	Oui
Matériau	Inox
Type d'inox	Brossé
Code EAN	8017709312138
Esthétique	Universel
Couleur	Inox
Finition	Satiné
Logo	Embouti

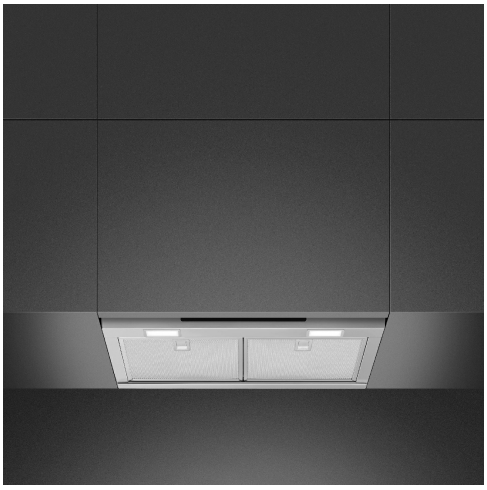

Commandes

Type de commandes	Commandes sensitives rétro-éclairées blanches	**Couleur des LED**	Blanc

Programmes / Fonctions

Nombre de vitesses	3
Vitesse intensive	BOOST
Fonction de purification de l'air 24h	24
Option de programmation de la durée	

Technologie

Nombre de lampes	2	**Nombre de filtres**	2
Type d'éclairage	LED	**Filtres anti-graisses**	Aluminium
Puissance de l'éclairage	1.3 W	**Témoin de remplacement des filtres**	Oui
Intensité de la lumière réglable	Oui		
Température de Couleur de la lumière (°K)	4000 °K	**Diamètre de sortie du moteur**	150 mm
Capacité d'aspiration à l'air libre (P0)	730 m³/h	**Distance minimale d'installation au dessus d'une table de cuisson gaz**	650 mm
Puissance du moteur	230 W		

Distance minimale d'installation au dessus d'une table de cuisson électrique	500 mm
Clapet anti-retour	Oui

	Capacité d'aspiration (IEC 61591) [m³/h]	Niveau sonore (IEC 60704-2-13) [dBA]
Vitesse 1	265	47
Vitesse 2	365	54
Vitesse 3	482	61
Vitesse intensive	716	70

Performance / Etiquette Energétique

Consommation d'énergie annuelle (AEC)	53 kWh/a
Classe d'efficacité énergétique	A
Efficacité fluidodynamique (FDE)	31,3
Classe d'efficacité fluidodynamique	A
Efficacité lumineuse (LE)	75,0 lux/W
Classe d'efficacité lumineuse	A
Efficacité de filtration des graisses	84,9 %
Classe d'efficacité de filtration des graisses	C
Débit d'air à la vitesse minimale	270 m³/h
Débit d'air à la vitesse maximale (Qmax)	482 m³/h
Débit d'air en mode intensif ou "boost"	716 m³/h
Emission acoustique de l'air pondérée à la vitesse minimale (SPEmin)	47 dBA
Emission acoustique de l'air pondérée à la vitesse maximale (SPEmax)	62 dBA
Emission acoustique de l'air pondérée à la vitesse intensive (SPEboost)	70 dBA
Facteur d'augmentation du temps (F)	0,9
Indice d'efficacité énergétique	51,7
Débit d'air mesuré au point de rendement maximal	388 m³/h
Pression d'air mesurée au point de rendement maximal	450 Pa
Puissance électrique à l'entrée mesurée au point de rendement maximal	155 W
Puissance nominale du système d'éclairage	3 W
Eclairement moyen du système d'éclairage sur la surface de cuisson (Emiddle)	195 lux
Niveau de bruit au réglage le plus élevé	62 dBA

Raccordement électrique

Puissance nominale électrique	233 W	**Fréquence**	50-60 Hz
Tension	220-240 V	**Longueur du câble d'alimentation**	1500 mm

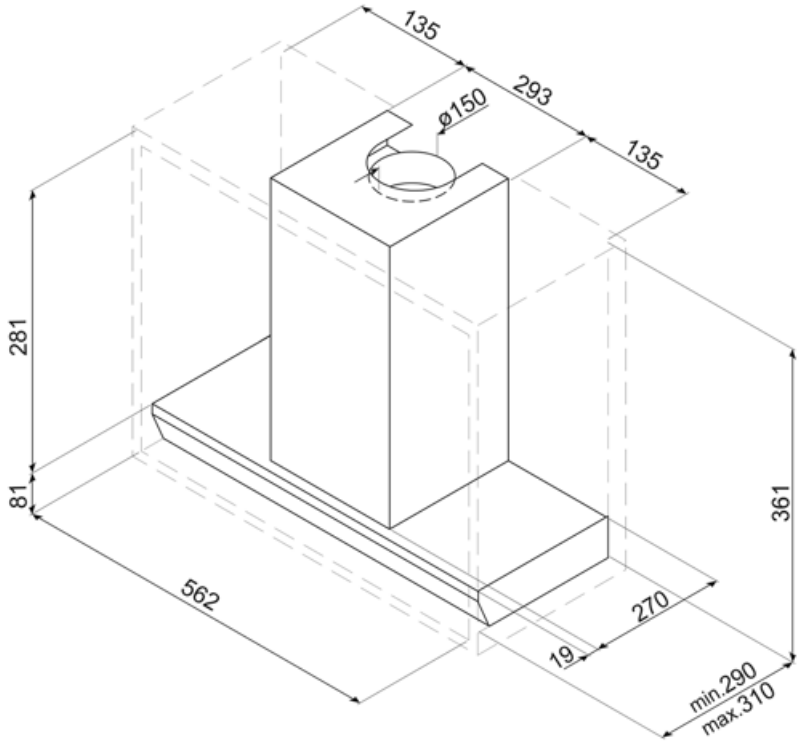

Accessoires Compatibles

KITALLFC

Filtre à charbon actif universel Structure en acier inox AISI 304 Possibilité de régénération au lave-vaisselle à 50°C (compatible avec détergent et eau) et séchage au four à 180°C pendant 25 minutes.

KITFCGT63

regenerable and dishwasher safe charcoal filter for KSGT63X hoods

Symbols glossary

Fonction 24h : Cette fonction crée un recyclage de l’air continu dans la pièce pour profiter d’un air purifié toute la journée. Le moteur s'active à la vitesse d'aspiration minimum pendant 10 minutes toutes les heures sur une période de 24 heures.

Arrêt automatique : L'option Arrêt automatique vous permet de programmer le temps d'arrêt de la hotte qui continuera à purifier l'air jusqu'à son arrêt automatique.

Variateur de lumière

Eclairage : Les hottes sont équipées de lampes LED. La lumière peut être allumée indépendamment du ventilateur d'aspiration, ce qui permet d'éclairer le plan de travail.

Filtres anti-graisses : Ce modèle est équipé de filtres qui permettent d'éliminer les graisses de la vapeur qui s'échappe des casseroles pendant la cuisson.

A : La classe A des produits Smeg garantit de basses consommation d’énergie

Signal lumineux : Un signal lumineux s'allume lorsque les filtres à charbon actif doivent être remplacés.

Fonction Turbo : La fonction Turbo permet de faire fonctionner la hotte à puissance maximale, pour accélérer l'élimination des odeurs les plus persistantes.

Benefit (TT)

Touch display back lighted white

Intuitive and immediate usability thanks to the elegant white LED backlit touch display