KSGT63X

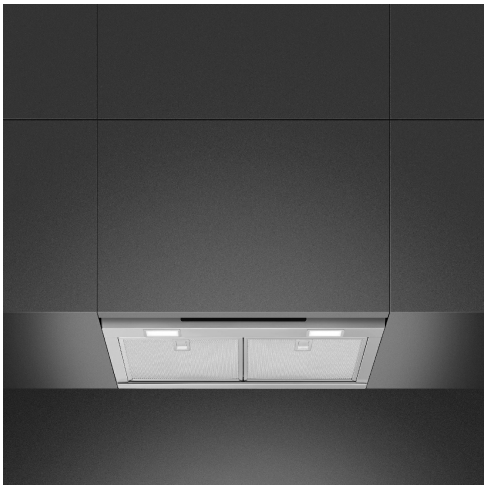

Rodzina produktów	Okap kuchenny
Rodzaj okapu	Okap podszafkowy
Design	W pełni zabudowany
Pochłanianie	Pochłanianie
Elektroniczne sterowanie	Tak
Materiał	Stal nierdzewna
Typ stali nierdzewnej	Szczotkowana
Kod EAN	8017709312138
Szerokość	60 cm
Linia wzornicza	Universal
Kolor	Stal nierdzewna
Wykończenie	Satynowany
Logo	Tłoczone

Sterowanie

Rodzaj sterowania	Sterowanie dotykowe, podświetlane, biały	**Kolor LED**	Biały

Programy / Funkcje

Liczba prędkości pracy silnika	3
Tryb intensywny	
Tryb komfort – 24-godzinne oczyszczanie powietrza	
Programator czasu pracy	

Specyfikacja techniczna

Liczba źródeł oświetlenia	2	**Liczba filtrów**	2
Rodzaj oświetlenia	LED	**Filtr przeciwtłuszczowy**	Aluminium
Moc oświetlenia	1.3 W	**Wskaźnik zabrudzenia filtra węglowego**	Tak
Regulacja natężenia oświetlenia	Tak	**Średnica komina**	150 mm
Skala koloru oświetlenia (K)	4000 K	**Minimalna odległość od płyty gazowej**	650 mm
Maksymalna objętość	730 m³/h	**Minimalna odległość od płyty elektrycznej**	500 mm
Moc silnika	230 W	**Zawór zwrotny**	Tak

	Wydajność pochłaniania (IEC 61591) [m³/h]	Poziom hałasu (IEC 60704-2-13) [dBA]
Prędkość 1	265	47
Prędkość 2	365	54
Prędkość 3	482	61
Prędkość intensywna	716	70

Wydajność / Etykieta energetyczna



Roczne zużycie energii (AEChood)	53 kWh/a
Klasa efektywności energetycznej	A
Wydajność przepływu dynamicznego (FDE)	31.3
Klasa wydajności przepływu dynamicznego (FDEC)	A
Wydajność oświetlenia (LEhood)	75.0 lux/W
Klasa efektywności oświetlenia	A
Wydajność filtra przeciwtłuszczowego (GFEhood)	84.9 %
Klasa efektywności pochłaniania zanieczyszczeń	C
Minimalne natężenie przepływu powietrza (Qmin)	270 m³/h
Maksymalne natężenie przepływu powietrza (Qmax)	482 m³/h
Natężenie przepływu powietrza w trybie boost (Qboost)	716 m³/h
Poziom hałasu przy min wydajności	47 dBA
Poziom hałasu przy max wydajności	62 dBA
Poziom hałasu przy ustawieniu trybu intensywnego	70 dBA
Współczynnik upływu czasu (f)	0.9
Wskaźnik efektywności energetycznej EEI	51.7
Natężenie przepływu powietrza mierzone w optymalnym punkcie pracy (Pbep)	388 m³/h
Ciśnienie powietrza mierzone w optymalnym punkcie pracy (Pbep)	450 Pa
Zużycie energii elektrycznej w stanie maksymalnej wydajności	155 W
Moc nominalna systemu oświetlenia (Wl)	3 W
Średnie natężenie oświetlenia zapewnianego przez system oświetlenia na powierzchni (Emiddle)	195 lux
Poziom hałasu na najwyższej prędkości	62 dBA

Podłączenie elektryczne

Moc przyłączeniowa	233 W
Napięcie	220-240 V
Częstotliwość (Hz)	50-60 Hz
Długość przewodu zasilającego (cm)	1500 mm
Wtyczka	Nie

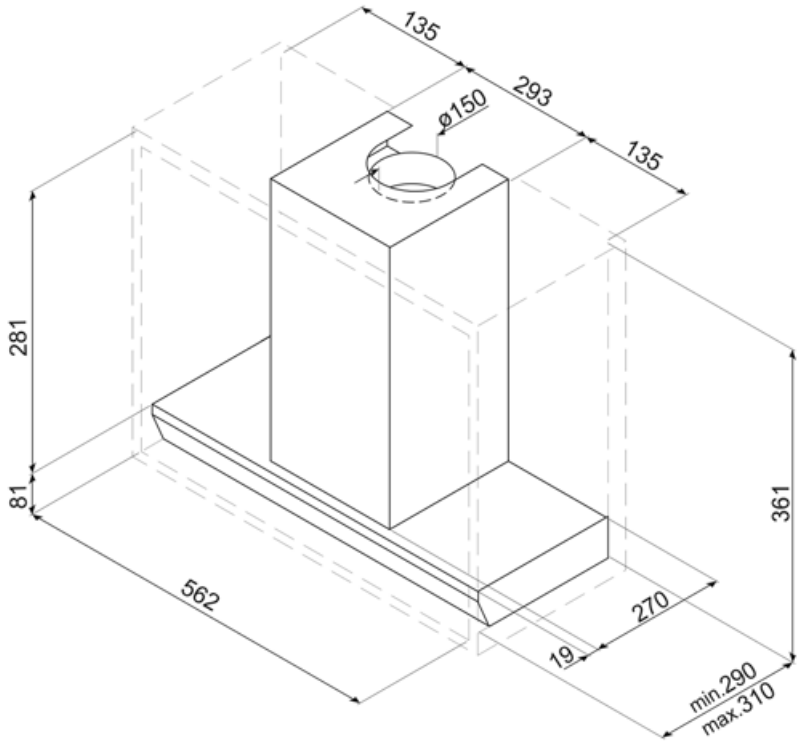
135
293
135
ø150
281
81
562
361
270
19
min.290
max.310

Kompatybilne Akcesoria



KITALLFC

Uniwersalny filtr węglowy Stal nierdzewna AISI 304 Filtr można myć w zmywarce do naczyń w temperaturze 50°C (woda i odpowiedni detergent), a w celu wysuszenia włożyć do piekarnika o temperaturze 180°C na 25 minut.



KITFCGT63

regenerable and dishwasher safe charcoal filter for KSGT63X hoods

Słowniczek oznaczeń



24 h oczyszczanie powietrza: Funkcja pozwala na oczyszczanie powietrza przez 10 minut co godzinę, na minimalnej prędkości i poziomie głośności.



Automatyczne wyłączenie: Możliwe jest ustawienie czasu trwania programu, po upłynięciu którego urządzenie wyłącza się.



Przyciemnianie oświetlenia



Oświetlenie: Wszystkie okapy kuchenne posiadają oświetlenie, które oświetla obszar gotowania lub dodaje atmosfery w kuchni.



Model jest wyposażony w filtry pomagające usunąć tłuszcz pryskający z patelni podczas smażenia.



A: Klasa efektywności energetycznej, mierzona od A+++ do G, w zależności od rodziny produktów.



Wskaźnik wymiany filtrów: Migająca lampka, która oznacza potrzebę wymiany filtrów



Ustawienie intensywne/turbo: gdy wymagana jest bardzo szybka ekstrakcja.