KSGT64BLV

Famille	Hotte
Type de hotte	Groupe filtrant
Design	Tout intégrable
Type d'aspiration	Evacuation
Contrôle électronique	oui
Matériau	Inox
Type d'inox	Brossé
Code EAN	8017709359775
Largeur hotte	60 cm
Esthétique	Universel
Couleur	Noir Mat
Finition	Satiné
Logo	Embouti



Commandes

Type de commandes	Commandes sensitives rétro-éclairées blanches	**Afficheur**	oui
Couleur des LED	Blanc		

Programmes / Fonctions

Nombre de vitesses	3
Vitesse intensive	
Fonction de purification de l'air 24h	
Option de programmation de la durée	
Auto-Vent 2.0	
Système V-Condense PRO	

Technologie

Nombre de lampes	2	**Nombre de filtres**	2
Type d'éclairage	LED	**Filtres anti-graisses**	Inox
Puissance de l'éclairage	6 W	**Témoin de remplacement des filtres**	oui
Intensité de la lumière réglable	oui		

Plage de température de la couleur de la lumière (K)	2700 - 4000 K
Capacité d'aspiration à l'air libre (P0)	780 m³/h
Puissance du moteur	230 W
Diamètre de sortie du moteur	150 mm
Distance minimale d'installation au dessus d'une table de cuisson gaz	650 mm
Distance minimale d'installation au dessus d'une table de cuisson électrique	500 mm
Clapet anti-retour	oui

	Capacité d'aspiration (IEC 61591) [m³/h]	Niveau sonore (IEC 60704-2-13) [dBA]
Vitesse 1	235	48
Vitesse 2	418	62
Vitesse 3	574	68
Vitesse intensive	626	70

Performance / Etiquette Energétique



Consommation d'énergie annuelle (AEC)	53 kWh/a
Classe d'efficacité énergétique	A
Efficacité fluidodynamique (FDE)	30,8
Classe d'efficacité fluidodynamique	A
Efficacité lumineuse (LE)	51 lux/W
Classe d'efficacité lumineuse	A
Efficacité de filtration des graisses	81,3 %
Classe d'efficacité de filtration des graisses	C
Débit d'air à la vitesse minimale	308 m³/h
Débit d'air à la vitesse maximale (Qmax)	653 m³/h
Débit d'air en mode intensif ou "boost"	777 m³/h
Emission acoustique de l'air pondérée à la vitesse minimale (SPEmin)	48 dBA
Emission acoustique de l'air pondérée à la vitesse maximale (SPEmax)	66 dBA
Emission acoustique de l'air pondérée à la vitesse intensive (SPEboost)	68 dBA
Facteur d'augmentation du temps (F)	0,9
Indice d'efficacité énergétique	52,2
Débit d'air mesuré au point de rendement maximal	379 m³/h
Pression d'air mesurée au point de rendement maximal	447 Pa
Puissance électrique à l'entrée mesurée au point de rendement maximal	152,6 W
Puissance nominale du système d'éclairage	3,6 W

Eclairement moyen du système d'éclairage sur la surface de cuisson (Emiddle)	183 lux
Niveau de bruit au réglage le plus élevé	66 dBA

Raccordement électrique

Tension	220-240 V	**Longueur du câble d'alimentation**	1500 mm
Fréquence	50-60 Hz	**Type de prise**	Non

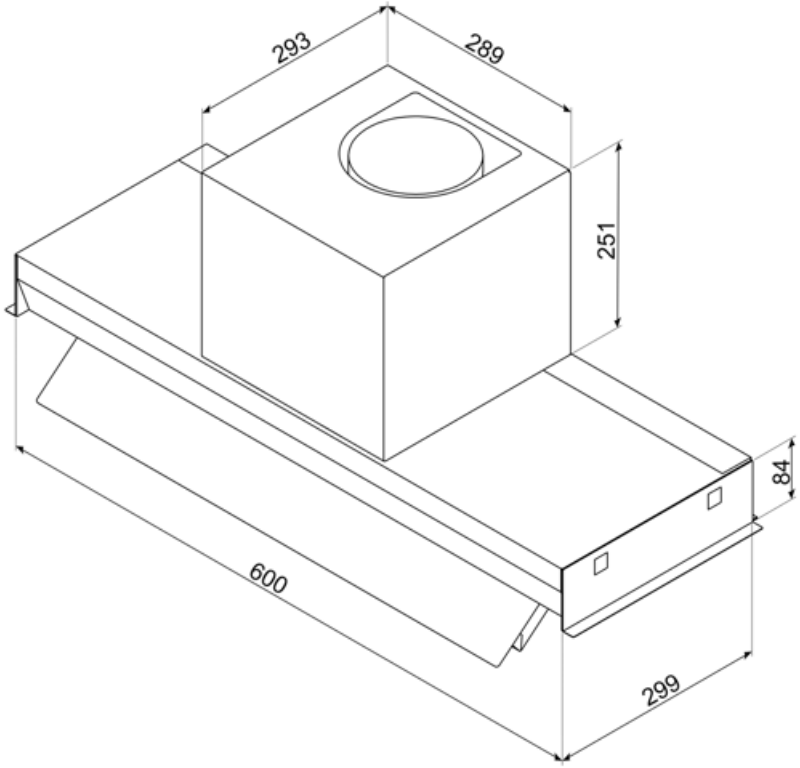

Accessoires Compatibles

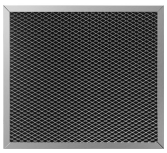

KITFC6V

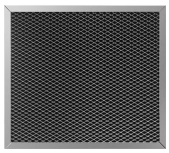

KITFC6VR

Symbols glossary



Fonction 24h : Cette fonction crée un recyclage de l’air continu dans la pièce pour profiter d’un air purifié toute la journée. Le moteur s'active à la vitesse d'aspiration minimum pendant 10 minutes toutes les heures sur une période de 24 heures.



Filtres anti-graisses : Ce modèle est équipé de filtres qui permettent d'éliminer les graisses de la vapeur qui s'échappe des casseroles pendant la cuisson.



Afficheur LED : Pour optimiser les performances et simplifier au maximum l'utilisation de l'appareil, certaines machines à laver et certains réfrigérateurs sont équipés d'un afficheur LED qui permet de visualiser l'état de fonctionnement du produit.



Eclairage : Les hottes sont équipées de lampes LED. La lumière peut être allumée indépendamment du ventilateur d'aspiration, ce qui permet d'éclairer le plan de travail.



La fonction Auto-Vent permet, via un système Bluetooth intelligent, de faire fonctionner la hotte directement via la table de cuisson en ajustant automatiquement la vitesse d’aspiration de la hotte en fonction de la température et de la puissance sélectionnées sur la table de cuisson.



LED Blanc réglable du chaud au froid



A : La classe A des produits Smeg garantit de basses consommation d’énergie



Arrêt automatique : L'option Arrêt automatique vous permet de programmer le temps d'arrêt de la hotte qui continuera à purifier l'air jusqu'à son arrêt automatique.



Signal lumineux : Un signal lumineux s'allume lorsque les filtres à charbon actif doivent être remplacés.



Fonction Turbo : La fonction Turbo permet de faire fonctionner la hotte à puissance maximale, pour accélérer l'élimination des odeurs les plus persistantes.



Variateur de lumière



V-Condense System is a system that avoids the drips of condensation that you could show up on the hood within certain circumstance of use.