KSGT64BLV



Семейство продуктов	Вытяжка
Тип вытяжки	Встраиваемая вытяжка
Дизайн	Встраиваемая
Режим отвода воздуха	Режим отвода воздуха
Электронное управление	Да
Материал	Нержавеющая сталь
Тип нержавеющей стали	Матовая
Международный артикул (EAN-код)	8017709359775
Ширина (мм)	60 см
Эстетика	Универсальный
Цвет	Черный матовый
Отделка	Матовая
Логотип	Штампованный

Управление

Управление	Сенсорное управление с подсветкой белого цвета	**Дисплей**	Да
Цвет светодиодной подсветки	Белый		

Программы/ функции

Количество скоростей	3
Интенсивный режим	
Режим 24 часа	
Программирование времени	
Автовентиляция 2.0	
Система V-Condense PRO	

Технические характеристики

Количество ламп подсветки	2	**Количество фильтров**	2
Тип подсветки	Светодиодный	**Жироулавливающие фильтры**	Нержавеющая сталь
Мощность ламп подсветки	6 Вт		

Регулирование интенсивности освещения	Да
Диапазон цветовой температуры света	2700 - 4000 K
Максимальная производительность	780 м³/ч
Мощность мотора	230 Вт
Индикатор загрязнения угольного фильтра	Да
Диаметр воздуховода	150 мм
Мин. расстояние от газовой варочной панели	650 мм
Мин. расстояние от электрической варочной панели	500 мм
Обратный клапан	Да

	Максимальная производительность (стандарт Международной электротехнической комиссии IEC 61591) [м³/ч]	**Уровень шума (стандарт Международной электротехнической комиссии IEC 60704-213) [дБ(A)]**
1-я скорость	235	48
2-я скорость	418	62
3-я скорость	574	68
Интенсивный режим	626	70

Производительность/ Энергопотребление

Годовая энергоэффективность (AEChood)	53 кВт/год
Класс энергоэффективности	A
Гидродинамическая эффективность	30.8
Класс гидродинамической эффективности	A
Эффективность освещения	51 lux/W
Класс эффективности освещения	A
Жироулавливающая эффективность	81.3 %
Класс жироулавливающей эффективности	C
Производительность на минимальной скорости	308 м³/ч
Производительность на максимальной скорости	653 м³/ч
Производительность в интенсивном режиме	777 м³/ч
Акустическое давление на минимальной скорости	48 дБ(A)
Акустическое давление на максимальной скорости	66 дБ(A)
Акустическое давление при интенсивном режиме	68 дБ(A)
Коэффициент увеличения времени	0.9
Индекс энергоэффективности	52.2
Измерение скорости потока воздуха с точки зрения лучшей энергоэффективности	379 м³/ч
Измерение давления воздуха с точки зрения лучшей энергоэффективности	447 Pa
Измеренная потребляемая мощность в наилучшей точке эффективности	152.6 Вт

Номинальная мощность системы освещения	3.6 Вт
Средняя освещенность варочной поверхности	183 lux
Максимальный уровень шума	66 дБ(A)

Электрическое подключение

Напряжение	220-240 В	**Длина электрического кабеля**	1500 мм
Частота тока	50-60 Гц	**Тип электрической вилки**	Нет

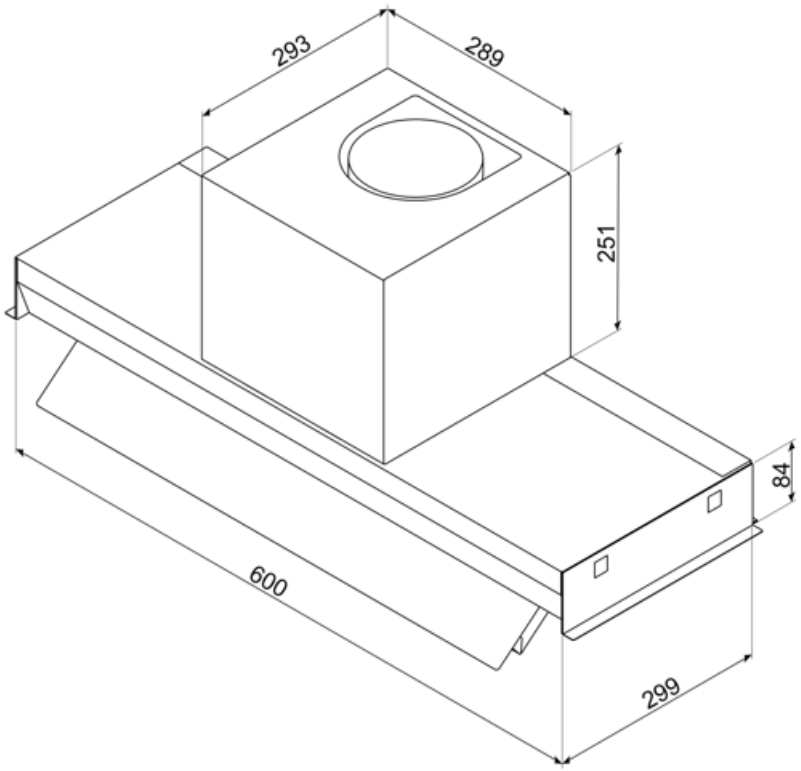

Совместимые Аксессуары

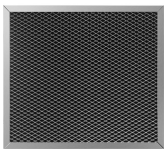

KITFC6V

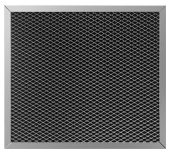

KITFC6VR

Symbols glossary



24 часа: при выборе этой функции вытяжка для очистки воздуха в помещении включается на 10 минут каждый час в течение 24 часов на минимальной скорости и с минимальным уровнем шума и расходом электроэнергии.



Energy efficiency class A



Модель имеет фильтры, которые помогают удалять жир из пара, выходящего из посуды во время приготовления.



Автоматическое отключение: специальная настройка, которая позволяет установить длительность приготовления, по окончании которого прибор автоматически отключается.



Цифровой дисплей: для отображения выбранных программ, функций и опций, а также времени до конца цикла.



Предупреждающая подсветка: предупреждает о необходимости замены фильтров.



Подсветка: все кухонные вытяжки оснащены подсветкой для освещения зоны приготовления.



Интенсивный /турбо режим: когда требуется сверхбыстрая экстракция.



Автовентиляция 2.0: взаимодействие между варочной панелью и вытяжкой



Диммер подсветки



Настраиваемый белый цвет от теплого до холодного



V-Condense System — это система, которая предотвращает появление капель конденсата, которые могут появиться на вытяжке при определенных условиях использования.