KSGT64X

Οικογένεια προϊόντων	Απορροφητήρας
ΤΥΠΟΣ ΑΠΟΡΡΟΦΗΤΗΡΑ	Εντοιχιζόμενος
Design	Πλήρως εντοιχιζόμενος
Τύπος απορρόφησης	Με εξαγωγή
Ηλεκτρονικός έλεγχος λειτουργίας	Ναι
Υλικό	Ανοξείδωτο ατσάλι
Τύπος ατσαλιού	Βουρτσισμένο
Κωδικός EAN	8017709328320
Αισθητική	Universal
Χρωμα	Ανοξείδωτο ατσάλι
Φινίρισμα	Σατέν
Λογότυπος	Ανάγλυφο

ΧΕΙΡΙΣΜΟΣ

Χειρισμός	Έλεγχος αφής με λευκό οπίσθιο φωτισμό	**Χρώμα led**	Λευκό

Προγράμματα/Λειτουργίες

Αριθμός ταχυτήτων	3
Εντατική ταχύτητα	
Αυτόματη λειτουργία	
Επιλογή ρύθμισης διάρκειας	
Αυτόματος εξαερισμός 2.0	
Αυτόματος εξαερισμός 2.0	

ΤΕΧΝΙΚΑ ΧΑΡΑΚΤΗΡΙΣΤΙΚΑ

Αριθμός λαμπτήρων	2	**Αριθμός φίλτρων**	2
Τύπος λαμπτήρων	Led	**Φίλτρα συγκράτησης λίπους**	Ανοξείδωτο ατσάλι
Ισχύς φωτός	2.3 W	**Ένδειξη καθαρισμού φίλτρου λίπους**	Ναι
Λειτουργία μείωσης έντασης φωτισμού	Ναι	**Διάμετρος εξόδου**	150 mm
Ρυθμιζόμενη θερμοκρασία φωτισμού (°K)	2700° - 4000° °K	**Ελάχιστη απόσταση από εστία αερίου**	650 mm

Μέγιστη απορρόφηση ελεύθερης εξόδου	820 m³/h	**Ελάχιστη απόσταση από εστία ηλεκτρική**	500 mm
Ισχύς μοτέρ	275 W	**Ανεπίστροφη βαλβίδα**	Ναι

	Ρυθμός εξαγωγής IEC 61591 [m³/h]	**Επίπεδο θορύβου** IEC 60704-2-13 [dBA]
ΤΑΧΥΤΗΤΑ 1	235	48
ΤΑΧΥΤΗΤΑ 2	418	62
ΤΑΧΥΤΗΤΑ 3	574	68
ΕΝΤΑΤΙΚΗ ΤΑΧΥΤΗΤΑ	626	70

ΣΗΜΑΝΣΗ ΑΠΟΔΟΣΗΣ / ΕΝΕΡΓΕΙΑΣ

Ετήσια Απόδοση Κατανάλωσης (AEChood)	52 kWh/a
ΕΝΕΡΓΕΙΑΚΗ ΚΛΑΣΗ (EEC)	B
Δυναμική Απόδοση Ρεύματος Αέρα (FDE)	29,0
Κλάση απόδοσης δυναμικής ρευμάτων αέρος (FDEC)	A
Απόδοση φωτισμού (LE)	78,5 lux/W
Κατηγορία απόδοσης φωτισμού (LEC)	A
Απόδοση φιλτραρίσματος λίπους (GFE)	72,0 %
Κατηγορία απόδοσης φιλτραρίσματος λίπους (GFEC)	D
Ροή αέρα στις ελάχιστες στροφές (Qmin)	235 m³/h
Ροή αέρα στις μέγιστες στροφές (Qmax)	574 m³/h
Ροή αέρα στην εντατική λειτουργία (Qboost)	626 m³/h
Εκπομπή θορύβου με στάθμιση A στον αέρα στις ελάχιστες στροφές (SPEmin)	48 dBA
Εκπομπή θορύβου με στάθμιση A στον αέρα στις μέγιστες στροφές (SPEmax)	69 dBA
Εκπομπή θορύβου με στάθμιση A στον αέρα στην εντατική λειτουργία (SPEboost)	70 dBA
Συντελεστής αύξησης χρόνου (F)	1,0
Δείκτης ενεργειακής απόδοσης	57
Μετρημένος ρυθμός ροής αέρα στο σημείο βέλτιστης απόδοσης (Qbep)	308 m³/h
Μετρημένη πίεση αέρα στο σημείο βέλτιστης απόδοσης (Pbep)	448 Pa
Μετρημένη ηλεκτρική ισχύς εισόδου στο σημείο βέλτιστης απόδοσης (Wbep)	132 W
Ονομαστική κατανάλωση ισχύος του συστήματος φωτισμού (WL)	5 W
Μέσος φωτισμός στην επιφάνεια μαγειρέματος (Emiddle)	361 lux
Επίπεδο θορύβου στην υψηλότερη ρύθμιση (Lwa)	69 dBA

ΗΛΕΚΤΡΙΚΗ ΣΥΝΔΕΣΗ

Ονομαστική ισχύς	280 W	**Συχνότητα (Hz)**	50-60 Hz
Τάση	220-240 V	**Μήκος καλωδίου τροφοδοσίας**	1500 mm

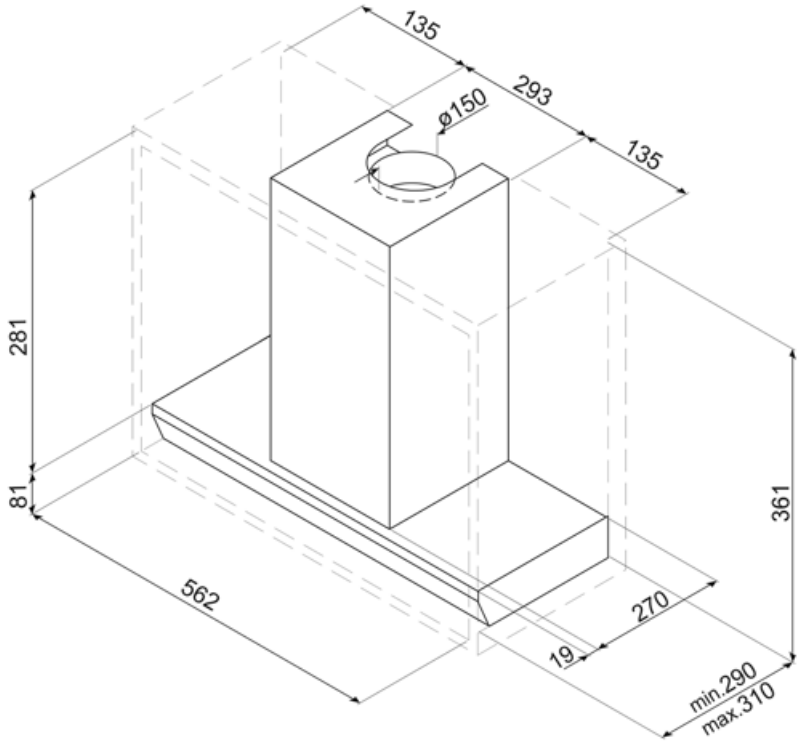

Compatible Accessories

KITALLFC

Φίλτρο άνθρακα γενικής χρήσης Ανοξείδωτο ατσάλι AISI 304 Το φίλτρο μπορεί να πλυθεί στο πλυντήριο πιάτων στους 50°C (νερό και κατάλληλο απορρυπαντικό) και για να στεγνώσει το βάζουμε στο φούρνο στους 180°C για 25 λεπτά

KITFCGT64

Symbols glossary

24ωρο: Όταν επιλέγεται αυτή η λειτουργία ανανεώνει τον αέρα για περίπου 10 λεπτά κάθε ώρα για μια περίοδο 24 ωρών, με ελάχιστη ταχύτητα και ένα ανεπαίσθητο επίπεδο θορύβου.

Αυτόματη απενεργοποίηση: Μια ειδική ρύθμιση, για να τρέξει μετά το τέλος του μαγειρέματος για μια προκαθορισμένη ώρα και στη συνέχεια απενεργοποιείται αυτόματα.

Φώτα: Όλοι οι απορροφητήρες κουζίνας διαθέτουν φώτα για να φωτίζουν το χώρο μαγειρέματος ή να βελτιώνουν την ατμόσφαιρα της κουζίνας.

Σύνδεση εστίας και απορροφητήρα

Μπορείτε να επιλέξετε μεταξύ θερμού και ψυχρού φωτισμού

Φίλτρα: Το μοντέλο διαθέτει φίλτρα που βοηθούν στην αφαίρεση του λίπους από τον ατμό που προέρχεται από τα τηγάνια κατά τη διάρκεια του μαγειρέματος.

Προειδοποιητική λυχνία(-ες): να συμβουλεύει (-ουν) πότε χρειάζονται αλλαγή τα φίλτρα.

Εντατική/turbo ρύθμιση: όταν απαιτείται εξαιρετικά γρήγορη εξαγωγή.

Μείωση έντασης φωτισμού

Το σύστημα V-Condense είναι ένα σύστημα που αποφεύγει τις σταγόνες συμπύκνωσης που θα μπορούσαν να εμφανιστούν στον απορροφητήρα υπό ορισμένες συνθήκες χρήσης.

Benefit (TT)

Οθόνη αφής με οπίσθιο φωτισμό

Διαισθητική και άμεση χρηστικότητα χάρη στην κομψή λευκή οθόνη αφής LED με οπίσθιο φωτισμό

Autovent 2.0

Κεντρικός και πρακτικός έλεγχος μέσω σύνδεσης Bluetooth μεταξύ εστίας και απορροφητήρα

Το σύστημα Auto-Vent 2.0 επιτρέπει την αυτόματη διαχείριση του απορροφητήρα μέσω σύνδεσης με την εστία: και οι δύο συσκευές ενεργοποιούνται ταυτόχρονα και η ισχύς εξαγωγής προσαρμόζεται σε πραγματικό χρόνο στην ένταση μαγειρέματος.

Σύστημα V-Condense

Βαθιά καθαριότητα και μέγιστη προστασία με κεκλιμένα φίλτρα λίπους κατά της συμπύκνωσης από ανοξείδωτο ατσάλι και ενσωματωμένο σταθερό δοχείο συλλογής

Το σύστημα V-Condense συλλέγει τη συμπύκνωση που σχηματίζεται στα φίλτρα, διοχετεύοντάς την στο σταθερό δοχείο συλλογής που είναι ενσωματωμένο στον απορροφητήρα, αποτρέποντας τη διαρροή στην εστία και διασφαλίζοντας τη μέγιστη απόδοση λειτουργίας.