KSGT64X

Familia	Campana
Tipo Campana	Integrada en grupo
Diseño	A scomparsa
Filtración	Extracción
Control electrónico	Sí
Material	Acero inoxidable
Tipo de inox	Cepillado
Código EAN	8017709328320
Ancho	60 cm
Estética	Universal
Color	Acero inoxidable
Acabado	Satinado
Logo	Embutido



Mandos

Regulación de mandos	Control táctil retroiluminado Blanco	**Color Led**	Blanco

Programas/Funciones

N.° de velocidades	3
Velocidad intensiva	BOOST
Función purificación 24 hs	24
Opciones de programación tiempo	
Auto-vent 2.0	
V-Condense System	

Características técnicas

N° de Luces	2	**N° de Filtros**	2
Tipo de Luz	LED	**Filtros antigrasa**	Acero inoxidable
Potencia luz	2,3 W	**Indicador cambio de filtros**	Sí
Intensidad de luz regulable	Sí	**Diámetro embocadura motor**	150 mm
Light color temperature range	2700 - 4000 K	**Distancia mínima de la encimera de gas**	650 mm

Capacidad máxima de aspiración en modalidad libre (P0)	820 m³/h
Potencia motor	275 W
Distancia mínima de la encimera eléctrica	500 mm
Válvula de retención	Sí

	Capacidad de aspiración 1 (IEC 61591) [m³/h]	Rumorosidad 1 (IEC 60704-2-13) [dBA]
Velocidad 1	235	48
Velocidad 2	418	62
Velocidad 3	574	68
Velocidad intensiva	626	70

Prestaciones/Etiqueta energética



Consumo anual (AEChood)	52 kWh/a
Clase eficiencia energética (EEC)	B
Eficiencia Fluidodinámica (FDE)	29,0
Clase de eficiencia fluido dinámico (FDEC)	A
Clase de eficiencia de iluminación (LE)	78,5 lux/W
Eficiencia de iluminación (LEC)	A
Eficiencia de filtrado de grasa (GFE)	72,0 %
Clase de eficiencia de filtrado de grasa (GFEC)	D
Flujo de aire a la velocidad mínima (Qmin)	235 m³/h
Flujo de aire a la máxima potencia (Qmax)	574 m³/h
Flujo de aire en posición reforzada Qboost)	626 m³/h
Emisiones sonoras en el aire ponderadas por el valor A en su ajuste mínimo de utilización normal:(SPEmin)	48 dBA
Emisiones sonoras en el aire ponderadas por el valor A en su ajuste máximo de utilización normal: (SPEmax)	69 dBA
Emisiones sonoras en el aire ponderadas por el valor A en posición ultrarrápida o reforzada: (SPEboost)	70 dBA
Factor aumento de tiempo (F)	1,0
Índice de eficiencia energética primera cavidad	57
Caudal de aire medido en el mejor punto de eficiencia (Qbep)	308 m³/h
Presión de aire medida en el mejor punto de eficiencia (Qbep)	448 Pa
Entrada de potencia eléctrica medida en el mejor punto de eficiencia (Wbep)	132 W
Potencia normal sistema de luz (Wl)	5 W
Iluminación media sobre la superfície de cocción	361 lux

Nivel de potencia acústica más alta (Lwa)	69 dBA

Conexión eléctrica

Datos nominales de conexión eléctrica	280 W	**Longitud del cable de alimentación**	1500 mm
Tensión	220-240 V	**Enchufe**	No
Frecuencia (Hz)	50-60 Hz		

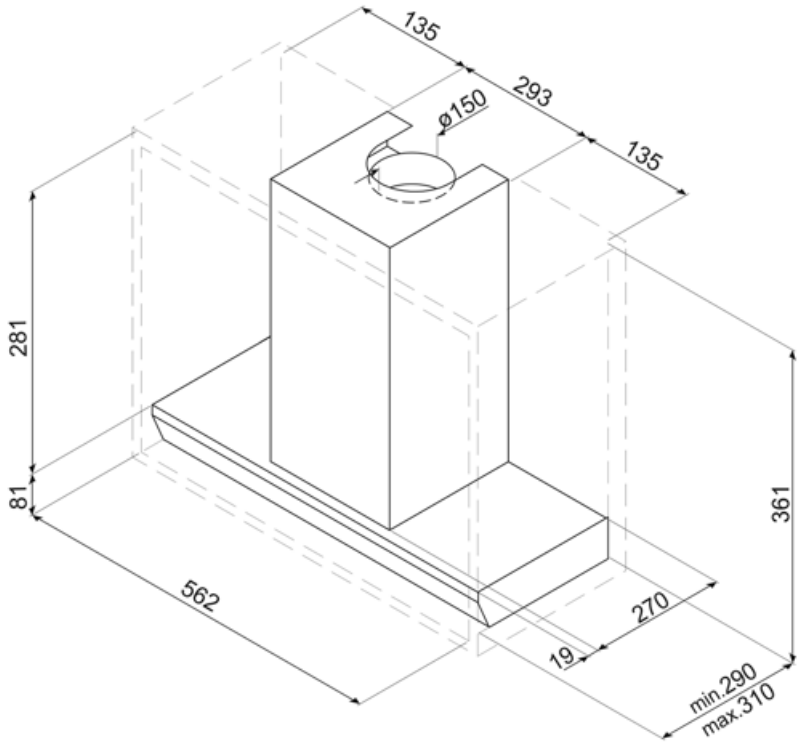

Accesorios Compatible



KITALLFC

Filtro de carbón universal. Acero inoxidable AISI 304. El filtro se puede lavar en lavavajillas a 50 ° C (agua y detergente adecuado) y para secar meter al horno 180 ° C 25 minutos



KITFCGT64

Symbols glossary



Cambio de aire 24 h: la función de renovación de aire de 24 h crea una recirculación continua de aire, activando el motor a la velocidad mínima con una succión de 10 min. cada hora durante 24 horas.



Connection between hob and hood





Señal luminosa: se enciende una señal luminosa cuando es necesario reemplazar los filtros de carbón activado.



Tunable white from warm to cold.



V-Condense System is a system that avoids the drips of condensation that you could show up on the hood within certain circumstance of use.



Filtros de grasa: los filtros de grasa purifican el aire de las grasas de cocción. Son fácilmente extraíbles para su limpieza periódica.



Apagado automático: la opción de apagado automático le permite programar el tiempo de desactivación de la campana, que continuará purificando el aire hasta que se apague automáticamente.



Dimmering Lights



Luz: las campanas están equipadas con lámparas LED. La luz se puede encender independientemente del ventilador de succión y, por lo tanto, permite que se ilumine la superficie de trabajo.



Función Turbo: La función Turbo le permite operar la campana a la máxima potencia, para acelerar la eliminación de olores más persistentes.