KSGT64X

Familie	Afzuigkap
Type afzuigkap	Inbouwafzuigkap
Design	Downdraft
Filtering	Expulsie
Elektronische bediening	Ja
Materiaal	Roestvrij staal
Type roestvrijstaal	Geborsteld
EAN-code	8017709328320
Breedte afzuigkap	60 cm
Esthetiek	Universeel
Kleur	Roestvrij staal
Afwerking	Geborsteld
Logo	In reliëf



Bediening

Regeling bediening	Touch control met wit achtergrond verlichting	**Kleur LED**	Wit

Program / Functions

Aantal snelheden	3
Snelheid Intensief	BOOST
Luchtzuiveringsfunctie (24 uur)	24
Opties tijdprogrammering	
Auto-vent 2.0	
Auto-Vent 2.0	

Technische specificaties

Aantal lampen	2	**Aantal filters**	2
Soort verlichting	LED	**Vetfilters**	Roestvrij staal
Vermogen lamp	2.3 W	**Indicator vervangen filter**	Ja
Dimmerfunctie	Ja	**Afvoer**	150 mm
Temperatuur licht aanpasbaar	2700 - 4000 K	**Minimale afstand vanaf gasfornuis**	650 mm
Capaciteit P0	820 m³/h	**Minimale afstand vanaf inductie fornuis**	500 mm
Vermogen motor	275 W		

Terugslagklep	Ja

	Capaciteit (IEC 61591) [m³/h]	Geluidsniveau (IEC 60704-2-13) [dBA]
Snelheid 1	235	48
Snelheid 2	418	62
Snelheid 3	574	68
Snelheid Intensief	626	70

Prestaties / energielabel



Jaarlijks energieverbruik (AEChood)	52 kWh/a
Energie-efficiëntieklasse (EEC)	B
Hydrodynamische efficiëntie (FDEC)	29.0
Hydrodynamische-efficiëntieklasse (FDEC)	A
Lichtefficiëntie (LEC)	78.5 lux/W
Lichtefficiëntieklasse (LEC):	A
Vetfilterefficiëntie (GFE)	72.0 %
Vetfilterefficiëntieklasse (GFEC)	D
Luchtstroom op de minimumsnelheid (Qmin)	235 m³/h
Luchtstroom op de maximumsnelheid (Qmax)	574 m³/h
Luchtstroom op de boostsnelheid (Qboost)	626 m³/h

Akoestische geluidsdruk op minimum snelheid (SPEmin)	48 dBA
Akoestische A-gewogen geluidsemissie op maximum snelheid	69 dBA
Akoestische A-gewogen geluidsvermogen in de lucht met intensieve snelheid	70 dBA
Tijdstoenamefactor (F)	1.0
Energie-efficiëntie-index	57
Gemeten luchtstroom op beste-efficiëntiepunt (Qbep)	308 m³/h
Gemeten luchtdruk op beste-efficiëntiepunt (Qbep)	448 Pa
Gemeten opgenomen vermogen op beste-efficiëntiepunt (Wbep)	132 W
Nominaal stroomverbruik van het lichtsysteem (WL)	5 W
Gemiddelde lichtsterkte van het licht op het kookoppervlak (Emiddle)	361 lux
Geluidsniveau op de hoogste stand (Lwa)	69 dBA

Elektrische aansluiting

Aansluitwaarde	280 W
Spanning	220-240 V
Frequentie	50-60 Hz
Lengte voedingskabel	1500 mm
Stekker	Nee

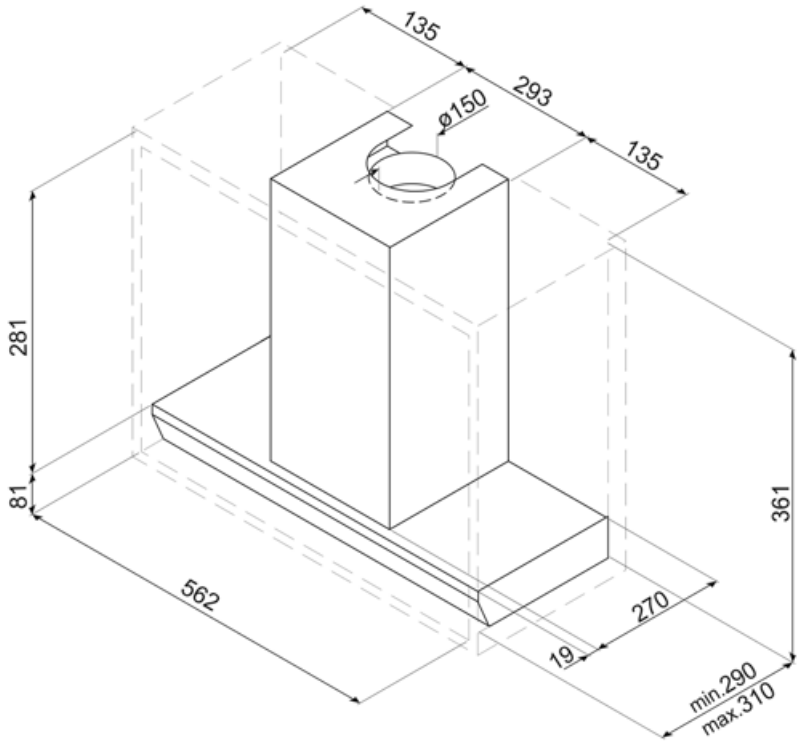
135
293
135
ø150
281
81
562
361
270
19
min.290
max.310

Compatibele Accessoires



KITALLFC

Universele koolfilter Roestvrij staal AISI 304 Het filter kan in de vaatwasser op 50 °C worden gewassen (water en geschikt afwasmiddel)en om het te drogen in de oven op 180°C 25 minuten



KITFCGT64

Symbols glossary



24h: Indien geselecteerd, ververst deze functie de lucht voor c. 10 minuten per uur gedurende een periode van 24 uur, met minimale snelheid en een onmerkbaar geluidsniveau.



Connection between hob and hood





Waarschuwingslampje (s): om aan te geven wanneer filters moeten worden vervangen.



Tunable white from warm to cold.



V-Condense System is a system that avoids the drips of condensation that you could show up on the hood within certain circumstance of use.



Filters: het model heeft filters die helpen bij het verwijderen van vet uit de stoom die tijdens het koken uit de pannen komt.



Automatisch uitschakelen: een speciale instelling om na het koken een vooraf ingestelde tijd te laten draaien en vervolgens automatisch uit te schakelen



Dimmering Lights



Verlichting: Alle afzuigkappen hebben verlichting aan, om de kookzone te verlichten of voor sfeer in de keuken



Intensieve / turbo-stand: wanneer extra snelle afzuiging gewenst is.