# KSGT73X

| | |
|---|---|
| **Familie** | Afzuigkap |
| **Type afzuigkap** | Inbouwafzuigkap |
| **Design** | Downdraft |
| **Filtering** | Expulsie |
| **Elektronische bediening** | Ja |
| **Materiaal** | Roestvrij staal |
| **Type roestvrijstaal** | Geborsteld |
| **EAN-code** | 8017709312121 |
| **Breedte afzuigkap** | 75 cm |
| **Esthetiek** | Universeel |
| **Kleur** | Roestvrij staal |
| **Afwerking** | Geborsteld |
| **Logo** | In reliëf |



## Bediening

| | | | |
|---|---|---|---|
| **Regeling bediening** | Touch control met wit achtergrond verlichting | **Kleur LED** | Wit |

## Program / Functions

| | |
|---|---|
| **Aantal snelheden** | 3 |
| **Snelheid Intensief** | BOOST |
| **Luchtzuiveringsfunctie (24 uur)** | 24 |
| **Opties tijdprogrammering** | |

## Technische specificaties

| | | | |
|---|---|---|---|
| **Aantal lampen** | 2 | **Aantal filters** | 2 |
| **Soort verlichting** | LED | **Vetfilters** | Aluminium |
| **Vermogen lamp** | 1.3 W | **Indicator vervangen filter** | Ja |
| **Dimmerfunctie** | Ja | **Afvoer** | 150 mm |
| **Lichtkleurtemperatuurschaal (K)** | 4000 K | **Minimale afstand vanaf gasfornuis** | 650 mm |
| **Capaciteit P0** | 730 m³/h | **Minimale afstand vanaf inductie fornuis** | 500 mm |
| **Vermogen motor** | 230 W | **Terugslagklep** | Ja |

| | Capaciteit (IEC 61591) [m³/h] | Geluidsniveau (IEC 60704-2-13) [dBA] |
|---|---|---|
| Snelheid 1 | 236 | 48 |
| Snelheid 2 | 351 | 53 |
| Snelheid 3 | 443 | 60 |
| Snelheid Intensief | 695 | 69 |

## Prestaties / energielabel



| | |
|---|---|
| **Jaarlijks energieverbruik (AEChood)** | 54 kWh/a |
| **Energie-efficiëntieklasse (EEC)** | A |
| **Hydrodynamische efficiëntie (FDEC)** | 29.4 |
| **Hydrodynamische-efficiëntieklasse (FDEC)** | A |
| **Lichtefficiëntie (LEC)** | 74.2 lux/W |
| **Lichtefficiëntieklasse (LEC):** | A |
| **Vetfilterefficiëntie (GFE)** | 82.0 % |
| **Vetfilterefficiëntieklasse (GFEC)** | C |
| **Luchtstroom op de minimumsnelheid (Qmin)** | 236 m³/h |
| **Luchtstroom op de maximumsnelheid (Qmax)** | 443 m³/h |
| **Luchtstroom op de boostsnelheid (Qboost)** | 695 m³/h |

| | |
|---|---|
| **Akoestische geluidsdruk op minimum snelheid (SPEmin)** | 48 dBA |
| **Akoestische A-gewogen geluidsemissie op maximum snelheid** | 61 dBA |
| **Akoestische A-gewogen geluidsvermogen in de lucht met intensieve snelheid** | 69 dBA |
| **Tijdstoenamefactor (F)** | 0.9 |
| **Energie-efficiëntie-index** | 51.9 |
| **Gemeten luchtstroom op beste-efficiëntiepunt (Qbep)** | 380 m³/h |
| **Gemeten luchtdruk op beste-efficiëntiepunt (Qbep)** | 438 Pa |
| **Gemeten opgenomen vermogen op beste-efficiëntiepunt (Wbep)** | 157 W |
| **Nominaal stroomverbruik van het lichtsysteem (WL)** | 3 W |
| **Gemiddelde lichtsterkte van het licht op het kookoppervlak (Emiddle)** | 193 lux |
| **Geluidsniveau op de hoogste stand (Lwa)** | 61 dBA |

## Elektrische aansluiting

| | |
|---|---|
| **Aansluitwaarde** | 233 W |
| **Spanning** | 220-240 V |
| **Frequentie** | 50-60 Hz |
| **Lengte voedingskabel** | 1500 mm |
| **Stekker** | Nee |

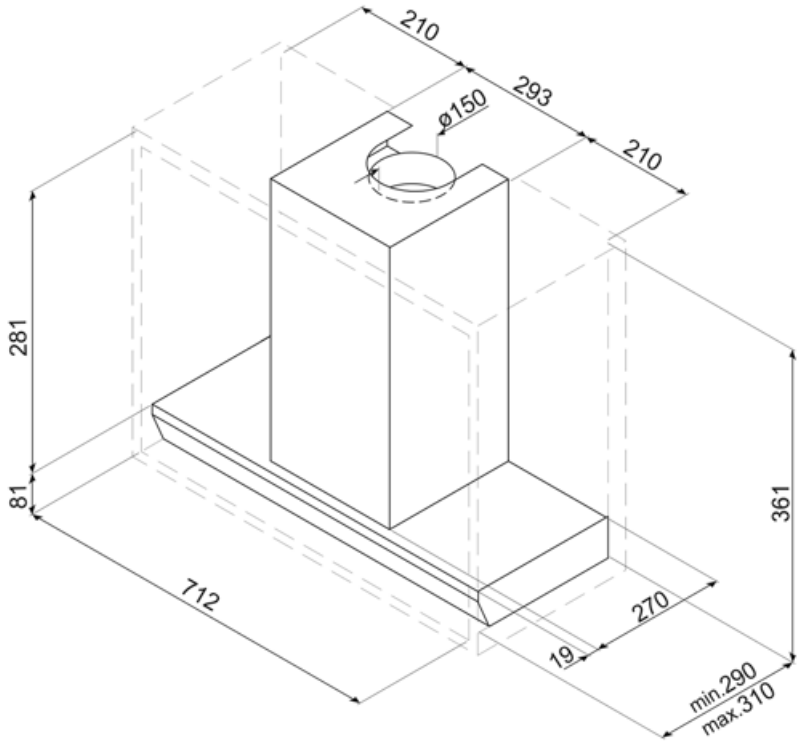
210
293
210
ø150
281
81
361
712
270
19
min.290
max.310

## Compatibele Accessoires



**KITALLFC**

Universele koolfilter Roestvrij staal AISI 304 Het filter kan in de vaatwasser op 50 °C worden gewassen (water en geschikt afwasmiddel)en om het te drogen in de oven op 180°C 25 minuten



**KITFCGT73**

# Symbols glossary



24h: Indien geselecteerd, ververst deze functie de lucht voor c. 10 minuten per uur gedurende een periode van 24 uur, met minimale snelheid en een onmerkbaar geluidsniveau.



Automatisch uitschakelen: een speciale instelling om na het koken een vooraf ingestelde tijd te laten draaien en vervolgens automatisch uit te schakelen



Dimmering Lights



Verlichting: Alle afzuigkappen hebben verlichting aan, om de kookzone te verlichten of voor sfeer in de keuken



Filters: het model heeft filters die helpen bij het verwijderen van vet uit de stoom die tijdens het koken uit de pannen komt.



A: Droogprestaties van het product, gemeten vanaf A +++ tot D / G afhankelijk van de productfamilie



Waarschuwingslampje (s): om aan te geven wanneer filters moeten worden vervangen.




Intensieve / turbo-stand: wanneer extra snelle afzuiging gewenst is.