KSGT73X

Семейство продуктов	Вытяжка
Тип вытяжки	Встраиваемая вытяжка
Дизайн	Встраиваемая
Режим отвода воздуха	Режим отвода воздуха
Электронное управление	Да
Материал	Нержавеющая сталь
Тип нержавеющей стали	Матовая
EAN-**код**	8017709312121
Ширина (мм)	75 см
Эстетика	Универсальный
Цвет	Нержавеющая сталь
Отделка	Матовая
Логотип	Штампованный

Управление

Управление	Сенсорное управление с подсветкой белого цвета	**Цвет светодиодной подсветки**	Белый

Программы/ функции

Количество скоростей	3
Интенсивный режим	BOOST
Режим 24 часа	24
Программирование времени	

Технические характеристики

Количество ламп подсветки	2	**Количество фильтров**	2
Тип подсветки	LED	**Жироулавливающие фильтры**	Алюминий
Мощность ламп подсветки	1,3 Вт	**Индикатор загрязнения угольного фильтра**	Да
Регулирование интенсивности освещения	Да	**Диаметр воздуховода**	150 мм
Шкала цветовой температуры света (°K)	4000 K	**Мин. расстояние от газовой варочной панели**	650 мм
Максимальная производительность	730 м³/ч	**Мин. расстояние от электрической варочной панели**	500 мм

Мощность мотора	230 Вт	**Обратный клапан**	Да

	Максимальная производительность [м³/ч]	Уровень шума на 1-й скорости [дБ(А)]
1-я скорость	236	48
2-я скорость	351	53
3-я скорость	443	60
Интенсивный режим	695	69

Производительность/ Энергопотребление

Годовая энергоэффективность (AEChood)	54 кВт/год	**Акустическое давление на минимальной скорости (SPEmin)**	48 дБ(А)
Класс энергоэффективности	A	**Акустическое давление на максимальной скорости (SPEmax)**	61 дБ(А)
Гидродинамическая эффективность (FDE)	29,4	**Акустическое давление при интенсивном режиме**	69 дБ(А)
Класс гидродинамической эффективности	A	**Коэффициент увеличения времени (F)**	0,9
Эффективность освещения (LE)	74,2 lux/W	**Индекс энергоэффективности**	51,9
Класс эффективности освещения	A	**Измерение скорости потока воздуха с точки зрения лучшей энергоэффективности**	380 м³/ч
Жироулавливающая эффективность (GFE)	82,0 %	**Измерение давления воздуха с точки зрения лучшей энергоэффективности (Pbep)**	438 Pa
Класс жироулавливающей эффективности	C	**Измеренная потребляемая мощность в наилучшей точке эффективности (Wbep)**	157 Вт
Производительность на минимальной скорости	236 м³/ч	**Номинальная мощность системы освещения**	3 Вт
Производительность на максимальной скорости	443 м³/ч	**Средняя освещенность варочной поверхности (Emiddle)**	193 lux
Производительность в интенсивном режиме	695 м³/ч	**Максимальный уровень шума**	61 дБ(А)

Электрическое подключение

Номинальная мощность	233 Вт	**Частота тока**	50-60 Гц

Напряжение	220-240 В	**Длина электрического кабеля**	1500 мм

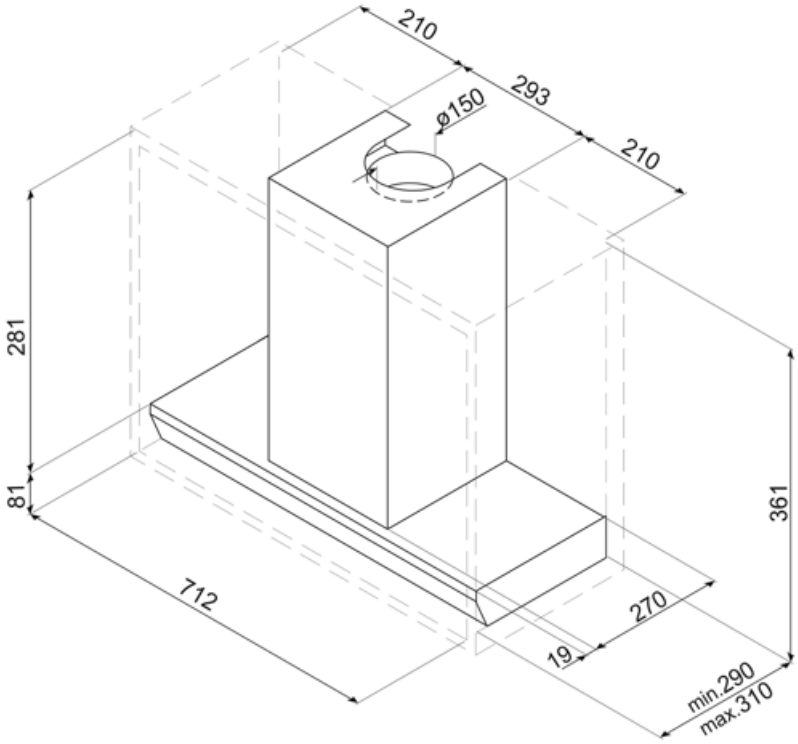

Совместимые Аксессуары

KITALLFC

Универсальный угольный фильтр Нержавеющая сталь AISI304 Фильтр можно мыть в посудомоечной машине при температуре 50°C (вода и подходящее моющее средство) и сушить в духовке при 180°C в течение 25 минут

KITFCGT73

Symbols glossary

24 часа: при выборе этой функции вытяжка для очистки воздуха в помещении включается на 10 минут каждый час в течение 24 часов на минимальной скорости и с минимальным уровнем шума и расходом электроэнергии.

Energy efficiency class A

Модель имеет фильтры, которые помогают удалять жир из пара, выходящего из посуды во время приготовления.

Автоматическое отключение: специальная настройка, которая позволяет установить длительность приготовления, по окончании которого прибор автоматически отключается.

Предупреждающая подсветка: предупреждает о необходимости замены фильтров.

Подсветка: все кухонные вытяжки оснащены подсветкой для освещения зоны приготовления.

Интенсивный /турбо режим: когда требуется сверхбыстрая экстракция.

Диммер подсветки