KSGT74BLV



Οικογένεια προϊόντων	Απορροφητήρας
ΤΥΠΟΣ ΑΠΟΡΡΟΦΗΤΗΡΑ	Εντοιχιζόμενος
Design	Πλήρως εντοιχιζόμενος
Τύπος απορρόφησης	Με εξαγωγή
Ηλεκτρονικός έλεγχος λειτουργίας	Ναι
Υλικό	Βαμμένο υλικό
Τύπος ατσαλιού	Βουρτσισμένο
Κωδικός EAN	8017709361556
Πλάτος (mm)	75 cm
Αισθητική	Universal
Χρωμα	Μαύρο ματ
Φινίρισμα	Σατινέ
Λογότυπος	Ανάγλυφο

ΧΕΙΡΙΣΜΟΣ

Χειρισμός	Έλεγχος αφής με λευκό οπίσθιο φωτισμό	**Χρώμα led**	Λευκό

Προγράμματα/Λειτουργίες

Αριθμός ταχυτήτων	3
Εντατική ταχύτητα	
Αυτόματη λειτουργία	
Επιλογή ρύθμισης διάρκειας	
Αυτόματος εξαερισμός 2.0	
Σύστημα V-Condense PRO	

ΤΕΧΝΙΚΑ ΧΑΡΑΚΤΗΡΙΣΤΙΚΑ

Αριθμός λαμπτήρων	1	**Αριθμός φίλτρων**	2
Τύπος λαμπτήρων	Led	**Φίλτρα συγκράτησης λίπους**	Ανοξείδωτο ατσάλι
Ισχύς φωτός	6 W	**Ένδειξη καθαρισμού φίλτρου λίπους**	Ναι
Λειτουργία μείωσης έντασης φωτισμού	Ναι	**Διάμετρος εξόδου**	150 mm
Ρυθμιζόμενη θερμοκρασία φωτισμού (K)	2700 - 4000 K	**Ελάχιστη απόσταση από εστία αερίου**	650 mm

Μέγιστη απορρόφηση ελεύθερης εξόδου	797 m³/h	**Ελάχιστη απόσταση από εστία ηλεκτρική**	500 mm
Ισχύς μοτέρ	230 W	**Ανεπίστροφη βαλβίδα**	Ναι

	Ρυθμός εξαγωγής IEC 61591 [m³/h]	**Επίπεδο θορύβου** IEC 60704-2-13 [dBA]
ΤΑΧΥΤΗΤΑ 1	316	46
ΤΑΧΥΤΗΤΑ 2	440	55
ΤΑΧΥΤΗΤΑ 3	637	62
ΕΝΤΑΤΙΚΗ ΤΑΧΥΤΗΤΑ	764	66

ΣΗΜΑΝΣΗ ΑΠΟΔΟΣΗΣ / ΕΝΕΡΓΕΙΑΣ



Ετήσια Απόδοση Κατανάλωσης (AEChood)	55 kWh/a	**Εκπομπή θορύβου με στάθμιση A στον αέρα στις ελάχιστες στροφές** (SPEmin)	45 dBA
ΕΝΕΡΓΕΙΑΚΗ ΚΛΑΣΗ (EEC)	A	**Εκπομπή θορύβου με στάθμιση A στον αέρα στις μέγιστες στροφές** (SPEmax)	63 dBA
Δυναμική Απόδοση Ρεύματος Αέρα (FDE)	31.7	**Εκπομπή θορύβου με στάθμιση A στον αέρα στην εντατική λειτουργία** (SPEboost)	65 dBA
Κλάση απόδοσης δυναμικής ρευμάτων αέρος (FDEC)	A	**Συντελεστής αύξησης χρόνου** (F)	0.9
Απόδοση φωτισμού (LE)	47 lux/W	**Δείκτης ενεργειακής απόδοσης**	53
Κατηγορία απόδοσης φωτισμού (LEC)	A	**Μετρημένος ρυθμός ροής αέρα στο σημείο βέλτιστης απόδοσης** (Qbep)	387 m³/h
Απόδοση φιλτραρίσματος λίπους (GFE)	81.3 %	**Μετρημένη πίεση αέρα στο σημείο βέλτιστης απόδοσης** (Pbep)	456 Pa
Κατηγορία απόδοσης φιλτραρίσματος λίπους (GFEC)	C	**Μετρημένη ηλεκτρική ισχύς εισόδου στο σημείο βέλτιστης απόδοσης** (Wbep)	154.5 W
Ροή αέρα στις ελάχιστες στροφές (Qmin)	325 m³/h	**Ονομαστική κατανάλωση ισχύος του συστήματος φωτισμού** (WL)	5.4 W
Ροή αέρα στις μέγιστες στροφές (Qmax)	642 m³/h	**Μέσος φωτισμός στην επιφάνεια μαγειρέματος** (Emiddle)	252 lux
Ροή αέρα στην εντατική λειτουργία (Qboost)	797 m³/h	**Επίπεδο θορύβου στην υψηλότερη ρύθμιση** (Lwa)	63 dBA

ΗΛΕΚΤΡΙΚΗ ΣΥΝΔΕΣΗ

Τάση	220-240 V	**Μήκος καλωδίου τροφοδοσίας**	1500 mm
Συχνότητα (Hz)	50-60 Hz	**Φις**	Όχι

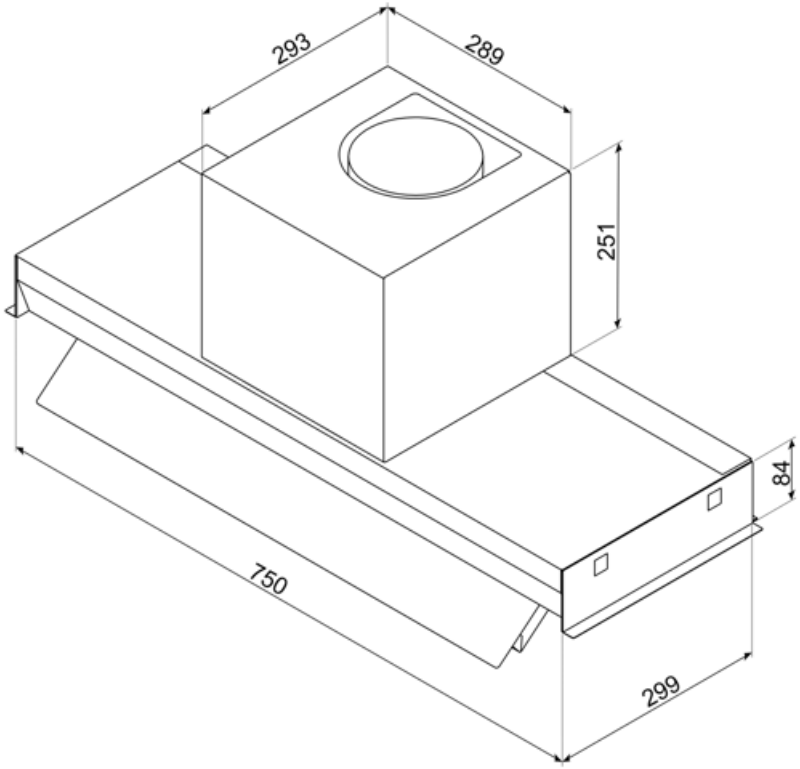

Compatible Accessories

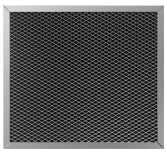

KITFC6V

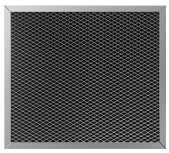

KITFC6VR

Alternative products



KSGT74XV

Χρωμα: Ανοξείδωτο ατσάλι

Symbols glossary



24ωρο: Όταν επιλέγεται αυτή η λειτουργία ανανεώνει τον αέρα για περίπου 10 λεπτά κάθε ώρα για μια περίοδο 24 ωρών, με ελάχιστη ταχύτητα και ένα ανεπαίσθητο επίπεδο θορύβου.



Φίλτρα: Το μοντέλο διαθέτει φίλτρα που βοηθούν στην αφαίρεση του λίπους από τον ατμό που προέρχεται από τα τηγάνια κατά τη διάρκεια του μαγειρέματος.



Προειδοποιητική λυχνία(-ες): να συμβουλεύει (-ουν) πότε χρειάζονται αλλαγή τα φίλτρα.



Εντατική/turbo ρύθμιση: όταν απαιτείται εξαιρετικά γρήγορη εξαγωγή.



Μείωση έντασης φωτισμού



Το σύστημα V-Condense είναι ένα σύστημα που αποφεύγει τις σταγόνες συμπύκνωσης που θα μπορούσαν να εμφανιστούν στον απορροφητήρα υπό ορισμένες συνθήκες χρήσης.



Energy efficiency class A



Αυτόματη απενεργοποίηση: Μια ειδική ρύθμιση, για να τρέξει μετά το τέλος του μαγειρέματος για μια προκαθορισμένη ώρα και στη συνέχεια απενεργοποιείται αυτόματα.



Φώτα: Όλοι οι απορροφητήρες κουζίνας διαθέτουν φώτα για να φωτίζουν το χώρο μαγειρέματος ή να βελτιώνουν την ατμόσφαιρα της κουζίνας.



Σύνδεση εστίας και απορροφητήρα



Μπορείτε να επιλέξετε μεταξύ θερμού και ψυχρού φωτισμού