KSGT74X



Termékcsalád	Páraelszívó
Páraelszívó típusa	Beépített páraelszívó
Design	Teljesen integrált
Elszívás	Elszívás
Elektronikus vezérlés	Igen
Anyag	Rozsdamentes acél
Acél típusa	Szálcsiszolt
EAN kód	8017709328351
Páraelszívó szélessége	75 cm
Design család	Universale
Szín	Rozsdamentes acél
Felületkezelés	Szatén
Logo	Embossed

Kezelő elemek

Vezérlés	Fehér háttérvilágítású érintővezérlés	**LED színe**	Fehér

Program/Funkciók

Fokozatok száma	3
Intenzív sebesség	
24 órás szellőztetés funkció	
Időbeállítási lehetőségek	
Auto-vent 2.0	
Auto-vent 2.0	

MŰSZAKI JELLEMZŐK

Világítás száma	2	**Szűrők száma**	2
Világítás típusa	LED	**Zsírszűrők**	Rozsdamentes acél
Világítás teljesítménye	2,3 W	**Szűrőcsere figyelmeztetés**	Igen
Dimmer (fényerő-szabályozó) üzemmód	Igen	**Kivezető nyílás**	150 mm
Világítás színhőmérséklet-tartománya	2700 - 4000 K	**Minimális távolság a GÁZFŐZŐLAPTÓL**	650 mm

Szabad kivezetés maximális légszállítása	820 m³/h
Motorteljesítmény	275 W
Minimális távolság az ELEKTROMOS FŐZŐLAPTÓL	500 mm
Visszacsapó szelep	Igen

	Légszállítás IEC 61591 [m³/h]	Zajszint IEC 60704-2-13 [dBA]
1. sebességfokozat	254	48
2. sebességfokozat	442	61
3. sebességfokozat	603	68
Intenzív sebesség	657	70

Teljesítmény / Energiacímke

Éves energiafogyasztás (AEChood)	48 kWh/a
Energiahatékonysági osztály (EEC)	A
Hidrodinamikai hatékonyság (FDEhood)	30,3
Hidrodinamikai hatékonysági osztály (FDEC)	A
Megvilágítási hatékonyság (LE)	42,6 lux/W
Megvilágítási hatékonysági osztály (LEC)	A
Zsírkiszűrési hatékonyság (GFE)	87,2 %
Zsírkiszűrési hatékonysági osztály (GFEC)	B
Légszállítás minimum fokozaton (Qmin)	254 m³/h
Légszállítás maximum fokozaton (Qmax)	603 m³/h
Légszállítás intenzív (booster) fokozaton (Qboost)	657 m³/h
Levegőben terjedő, A-súlyozású akusztikus zajkibocsátás minimális sebességnél (SPEmin)	48 dBA
Levegőben terjedő, A-súlyozású akusztikus zajkibocsátás maximális sebességnél (SPEmax)	69 dBA
Levegőben terjedő, A-súlyozású akusztikus zajkibocsátás intenzív (boost) sebességnél (SPEboost)	70 dBA
Időtartam-növelő tényező (F)	0,9
Energiahatékonysági mutató	51,8
Mért légáramsebesség a legjobb hatásfokú pontban (Qbep)	329 m³/h
Mért légnyomás a legjobb hatásfokú pontban (Pbep)	448 Pa
Mért villamosenergia-felvétel a legjobb hatásfokú pontban (Wbep)	135 W
Világítórendszer nominális teljesítménye (WL)	5 W
Világítórendszer átlagos megvilágítása a főzőfelületen (Emiddle)	196 lux

Zajteljesítményszint a legmagasabb fokozaton (Lwa)	69 dBA

Elektromos csatlakozás

Elektromos csatlakozás névleges értéke	280 W	**Tápkábel hossza**	1500 mm
Feszültség	220-240 V	**Csatlakozódugó**	Nem
Frekvencia (Hz)	50-60 Hz		

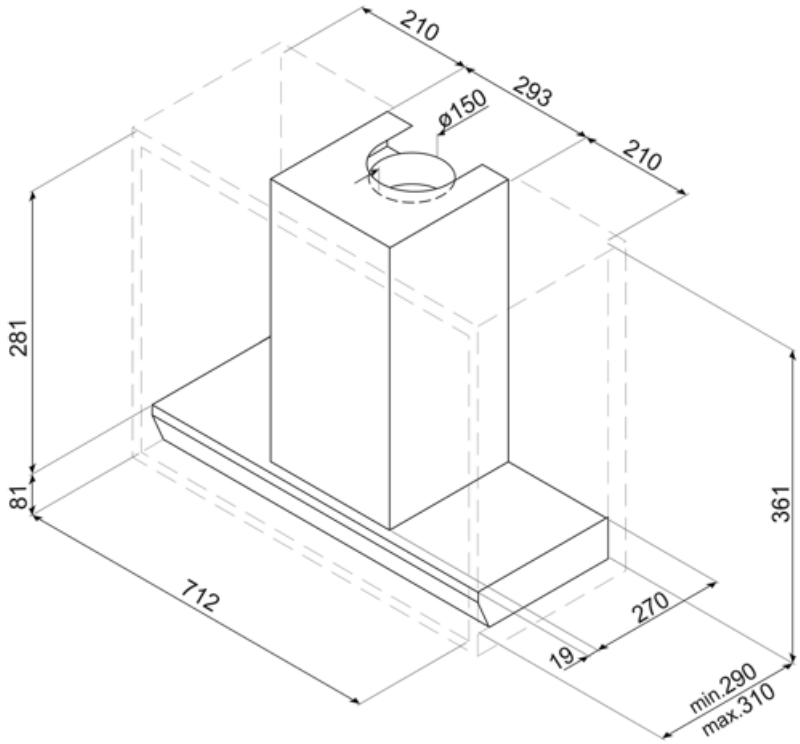

Compatible Accessories



KITALLFC

Univerzális aktívszén-szűrő
Rozsdamentes acél AISI 304 A szűrő mosogatógépben 50°C-on mosható (víz és megfelelő mosószer) és sütőben 180°C-on 25 percig szárítható



KITFCGT74

Symbols glossary



24 órás funkció: aktiválásakor a készülék 24 órán keresztül óránként körülbelül 10 percig frissíti a levegőt, minimális sebességgel, rendkívül csendesen.



Auto-Vent 2.0: kapcsolat a főzőlap és a páraelszívó között.



A: Energiahatékonysági osztály



Figyelmeztető jelzőfény: jelez, ha szűrőt kell cserélni.



Állítható fehér színhőmérséklet: a meleg tónusoktól a hideg árnyalatokig.



A V-Condense System egy olyan speciális rendszer, amely bizonyos használati körülmények között megakadályozza a páraelszívón keletkező kondenzvíz visszacsepegését.



Szűrők: a készülék speciális szűrőkkel rendelkezik, amelyek hatékonyan távolítják el a zsíros szennyeződéseket a főzés során keletkező gőzből.



Automatikus kikapcsolás: Speciális beállítás, amely a főzés befejezése után egy előre beállított ideig fut, majd automatikusan kikapcsol.



Szabályozható fényerősség



Világítás: Minden páraelszívó világítással rendelkezik a főzőterület megvilágításához vagy a konyha hangulatosabbá tételéhez.



Intenzív/boost fokozat: amikor extra gyors elszívásra van szükség.