KSGT94BLV

Familia	Campana
Tipo Campana	Integrada en grupo
Diseño	A scomparsa
Filtración	Extracción
Control electrónico	Sí
Material	Acero inoxidable
Tipo de inox	Cepillado
Código EAN	8017709359782
Ancho	90 cm
Estética	Universal
Color	Negro mate
Acabado	Satinado
Logo	Embutido



Mandos

Regulación de mandos	Control táctil retroiluminado Blanco	**Pantalla**	Sí
Color Led	Blanco		

Programas/Funciones

N.° de velocidades	3
Velocidad intensiva	
Función purificación 24 hs	
Opciones de programación tiempo	
Auto-vent 2.0	
V-Condense System PRO	

Características técnicas

N° de Luces	1	**N° de Filtros**	3
Tipo de Luz	LED	**Filtros antigrasa**	Acero inoxidable
Potencia luz	2,3 W	**Indicador cambio de filtros**	Sí
Intensidad de luz regulable	Sí		

Light color temperature range	2700 - 4000 K
Capacidad máxima de aspiración en modalidad libre (P0)	820 m³/h
Potencia motor	275 W
Diámetro embocadura motor	150 mm
Distancia mínima de la encimera de gas	650 mm
Distancia mínima de la encimera eléctrica	500 mm
Válvula de retención	Sí

	Capacidad de aspiración 1 (IEC 61591) [m³/h]	Rumorosidad 1 (IEC 60704-2-13) [dBA]
Velocidad 1	256	49
Velocidad 2	407	65
Velocidad 3	616	68
Velocidad intensiva	703	71

Prestaciones/Etiqueta energética

Consumo anual (AEChood)	55 kWh/a
Clase eficiencia energética (EEC)	A
Eficiencia Fluidodinámica (FDE)	31,7
Clase de eficiencia fluido dinámico (FDEC)	A
Clase de eficiencia de iluminación (LE)	52 lux/W
Eficiencia de iluminación (LEC)	A
Eficiencia de filtrado de grasa (GFE)	73,8 %
Clase de eficiencia de filtrado de grasa (GFEC)	D
Flujo de aire a la velocidad mínima (Qmin)	314 m³/h
Flujo de aire a la máxima potencia (Qmax)	657 m³/h
Flujo de aire en posición reforzada Qboost)	784 m³/h
Emisiones sonoras en el aire ponderadas por el valor A en su ajuste mínimo de utilización normal:(SPEmin)	48 dBA
Emisiones sonoras en el aire ponderadas por el valor A en su ajuste máximo de utilización normal: (SPEmax)	67 dBA
Emisiones sonoras en el aire ponderadas por el valor A en posición ultrarrápida o reforzada: (SPEboost)	69 dBA
Factor aumento de tiempo (F)	0,9
Índice de eficiencia energética primera cavidad	53,3
Caudal de aire medido en el mejor punto de eficiencia (Qbep)	389 m³/h
Presión de aire medida en el mejor punto de eficiencia (Qbep)	455 Pa
Entrada de potencia eléctrica medida en el mejor punto de eficiencia (Wbep)	155 W

Potencia normal sistema de luz (Wl)	6,1 W
Iluminación media sobre la superfície de cocción	315 lux
Nivel de potencia acústica más alta (Lwa)	67 dBA

Conexión eléctrica

Tensión	220-240 V	**Longitud del cable de alimentación**	1500 mm
Frecuencia (Hz)	50-60 Hz	**Enchufe**	No

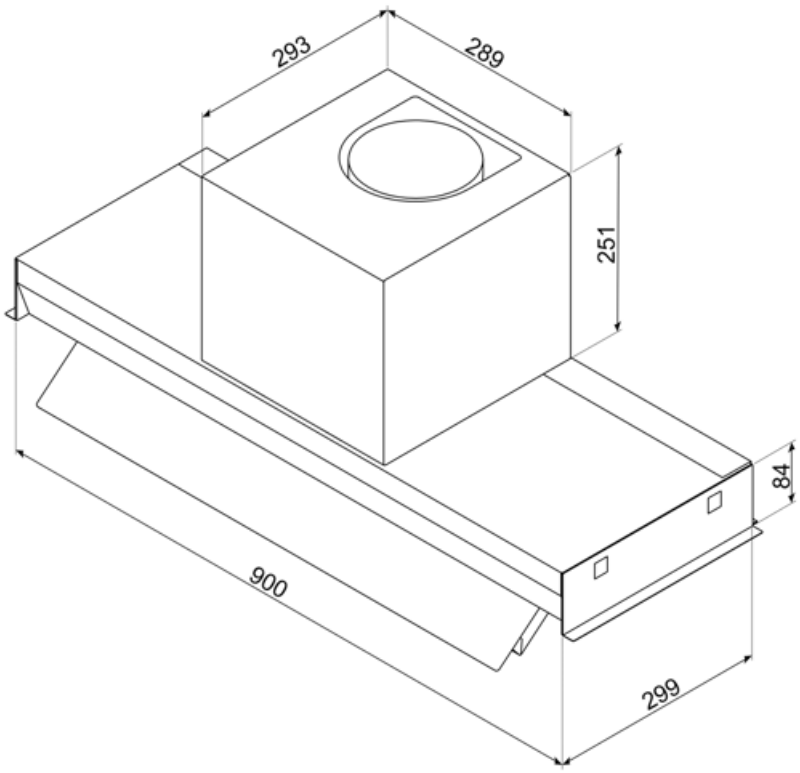

Accesorios Compatible

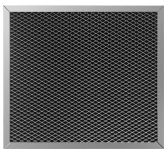

KITFC9V

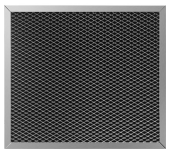

KITFC9VR

Symbols glossary



Cambio de aire 24 h: la función de renovación de aire de 24 h crea una recirculación continua de aire, activando el motor a la velocidad mínima con una succión de 10 min. cada hora durante 24 horas.



Energy efficiency class A



Filtros de grasa: los filtros de grasa purifican el aire de las grasas de cocción. Son fácilmente extraíbles para su limpieza periódica.



Apagado automático: la opción de apagado automático le permite programar el tiempo de desactivación de la campana, que continuará purificando el aire hasta que se apague automáticamente.



Pantalla LED: para optimizar el rendimiento y simplificar el uso del aparato tanto como sea posible, algunas lavadoras y refrigeradores están equipados con una pantalla LED que le permite ver el estado operativo del producto.



Señal luminosa: se enciende una señal luminosa cuando es necesario reemplazar los filtros de carbón activado.



Luz: las campanas están equipadas con lámparas LED. La luz se puede encender independientemente del ventilador de succión y, por lo tanto, permite que se ilumine la superficie de trabajo.



Función Turbo: La función Turbo le permite operar la campana a la máxima potencia, para acelerar la eliminación de olores más persistentes.



Connection between hob and hood



Dimmering Lights



Tunable white from warm to cold.



V-Condense System is a system that avoids the drips of condensation that you could show up on the hood within certain circumstance of use.