KSGT94X

Οικογένεια προϊόντων	Απορροφητήρας
ΤΥΠΟΣ ΑΠΟΡΡΟΦΗΤΗΡΑ	Εντοιχιζόμενος
Design	Πλήρως εντοιχιζόμενος
Τύπος απορρόφησης	Με εξαγωγή
Ηλεκτρονικός έλεγχος λειτουργίας	Ναι
Υλικό	Ανοξείδωτο ατσάλι
Τύπος ατσαλιού	Βουρτσισμένο
Κωδικός EAN	8017709328368
Πλάτος (mm)	90 cm
Αισθητική	Universal
Χρωμα	Ανοξείδωτο ατσάλι
Φινίρισμα	Σατέν
Λογότυπος	Ανάγλυφο

ΧΕΙΡΙΣΜΟΣ

Χειρισμός	Έλεγχος αφής με λευκό οπίσθιο φωτισμό	**Χρώμα led**	Λευκό

Προγράμματα/Λειτουργίες

Αριθμός ταχυτήτων	3
Εντατική ταχύτητα	BOOST
Αυτόματη λειτουργία	24
Επιλογή ρύθμισης διάρκειας	
Αυτόματος εξαερισμός 2.0	
Αυτόματος εξαερισμός 2.0	

ΤΕΧΝΙΚΑ ΧΑΡΑΚΤΗΡΙΣΤΙΚΑ

Αριθμός λαμπτήρων	2	**Αριθμός φίλτρων**	3
Τύπος λαμπτήρων	Led	**Φίλτρα συγκράτησης λίπους**	Ανοξείδωτο ατσάλι
Ισχύς φωτός	2,3 W	**Ένδειξη καθαρισμού φίλτρου λίπους**	Ναι
Λειτουργία μείωσης έντασης φωτισμού	Ναι	**Διάμετρος εξόδου**	150 mm
Ρυθμιζόμενη θερμοκρασία φωτισμού (K)	2700 - 4000 K	**Ελάχιστη απόσταση από εστία αερίου**	650 mm

Μέγιστη απορρόφηση ελεύθερης εξόδου	820 m³/h	**Ελάχιστη απόσταση από εστία ηλεκτρική**	500 mm
Ισχύς μοτέρ	275 W	**Ανεπίστροφη βαλβίδα**	Ναι

	Ρυθμός εξαγωγής IEC 61591 [m³/h]	**Επίπεδο θορύβου** IEC 60704-2-13 [dBA]
ΤΑΧΥΤΗΤΑ 1	256	49
ΤΑΧΥΤΗΤΑ 2	407	65
ΤΑΧΥΤΗΤΑ 3	616	68
ΕΝΤΑΤΙΚΗ ΤΑΧΥΤΗΤΑ	703	71

ΣΗΜΑΝΣΗ ΑΠΟΔΟΣΗΣ / ΕΝΕΡΓΕΙΑΣ

Ετήσια Απόδοση Κατανάλωσης (AEChood)	49 kWh/a
ΕΝΕΡΓΕΙΑΚΗ ΚΛΑΣΗ (EEC)	A
Δυναμική Απόδοση Ρεύματος Αέρα (FDE)	31,7
Κλάση απόδοσης δυναμικής ρευμάτων αέρος (FDEC)	A
Απόδοση φωτισμού (LE)	37,0 lux/W
Κατηγορία απόδοσης φωτισμού (LEC)	A
Απόδοση φιλτραρίσματος λίπους (GFE)	88,9 %
Κατηγορία απόδοσης φιλτραρίσματος λίπους (GFEC)	B
Ροή αέρα στις ελάχιστες στροφές (Qmin)	256 m³/h
Ροή αέρα στις μέγιστες στροφές (Qmax)	616 m³/h
Ροή αέρα στην εντατική λειτουργία (Qboost)	703 m³/h
Εκπομπή θορύβου με στάθμιση A στον αέρα στις ελάχιστες στροφές (SPEmin)	49 dBA
Εκπομπή θορύβου με στάθμιση A στον αέρα στις μέγιστες στροφές (SPEmax)	71 dBA
Εκπομπή θορύβου με στάθμιση A στον αέρα στην εντατική λειτουργία (SPEboost)	71 dBA
Συντελεστής αύξησης χρόνου (F)	0,9
Δείκτης ενεργειακής απόδοσης	52,1
Μετρημένος ρυθμός ροής αέρα στο σημείο βέλτιστης απόδοσης (Qbep)	347 m³/h
Μετρημένη πίεση αέρα στο σημείο βέλτιστης απόδοσης (Pbep)	460 Pa
Μετρημένη ηλεκτρική ισχύς εισόδου στο σημείο βέλτιστης απόδοσης (Wbep)	140 W
Ονομαστική κατανάλωση ισχύος του συστήματος φωτισμού (WL)	5 W
Μέσος φωτισμός στην επιφάνεια μαγειρέματος (Emiddle)	170 lux
Επίπεδο θορύβου στην υψηλότερη ρύθμιση (Lwa)	71 dBA

ΗΛΕΚΤΡΙΚΗ ΣΥΝΔΕΣΗ

Ονομαστική ισχύς	280 W	**Συχνότητα (Hz)**	50-60 Hz
Τάση	220-240 V	**Μήκος καλωδίου τροφοδοσίας**	1500 mm

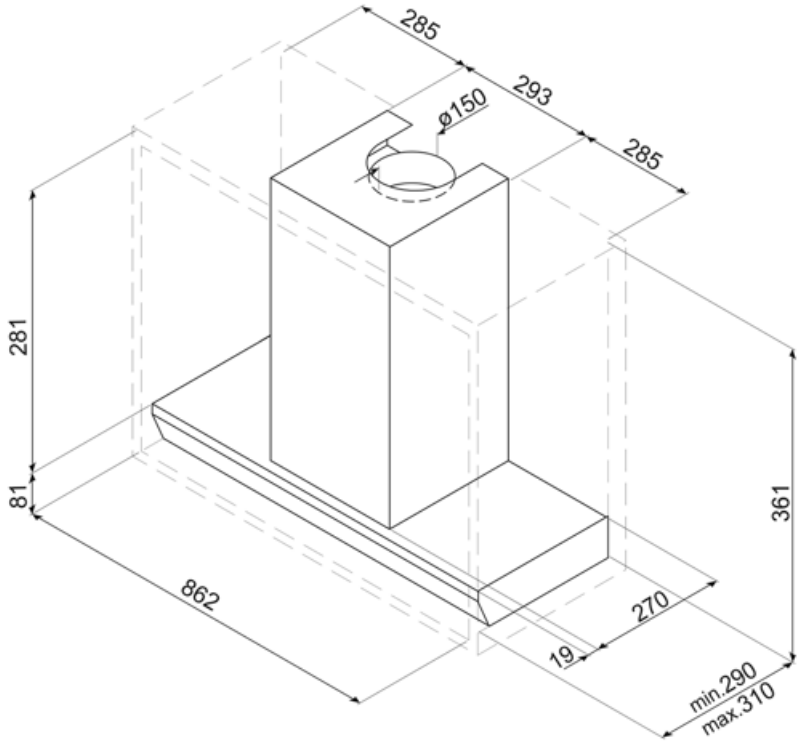

Compatible Accessories

KITALLFC

Φίλτρο άνθρακα γενικής χρήσης Ανοξείδωτο ατσάλι AISI 304 Το φίλτρο μπορεί να πλυθεί στο πλυντήριο πιάτων στους 50°C (νερό και κατάλληλο απορρυπαντικό) και για να στεγνώσει το βάζουμε στο φούρνο στους 180°C για 25 λεπτά

KITFCGT94

Symbols glossary

24ωρο: Όταν επιλέγεται αυτή η λειτουργία ανανεώνει τον αέρα για περίπου 10 λεπτά κάθε ώρα για μια περίοδο 24 ωρών, με ελάχιστη ταχύτητα και ένα ανεπαίσθητο επίπεδο θορύβου.

Σύνδεση εστίας και απορροφητήρα

Energy efficiency class A

Προειδοποιητική λυχνία(-ες): να συμβουλεύει (-ουν) πότε χρειάζονται αλλαγή τα φίλτρα.

Μπορείτε να επιλέξετε μεταξύ θερμού και ψυχρού φωτισμού

Το σύστημα V-Condense είναι ένα σύστημα που αποφεύγει τις σταγόνες συμπύκνωσης που θα μπορούσαν να εμφανιστούν στον απορροφητήρα υπό ορισμένες συνθήκες χρήσης.

Φίλτρα: Το μοντέλο διαθέτει φίλτρα που βοηθούν στην αφαίρεση του λίπους από τον ατμό που προέρχεται από τα τηγάνια κατά τη διάρκεια του μαγειρέματος.

Αυτόματη απενεργοποίηση: Μια ειδική ρύθμιση, για να τρέξει μετά το τέλος του μαγειρέματος για μια προκαθορισμένη ώρα και στη συνέχεια απενεργοποιείται αυτόματα.

Μείωση έντασης φωτισμού

Φώτα: Όλοι οι απορροφητήρες κουζίνας διαθέτουν φώτα για να φωτίζουν το χώρο μαγειρέματος ή να βελτιώνουν την ατμόσφαιρα της κουζίνας.

Εντατική/turbo ρύθμιση: όταν απαιτείται εξαιρετικά γρήγορη εξαγωγή.