KSGT94X

Οικογένεια προϊόντων	Απορροφητήρας
ΤΥΠΟΣ ΑΠΟΡΡΟΦΗΤΗΡΑ	Εντοιχιζόμενος
Design	Πλήρως εντοιχιζόμενος
Τύπος απορρόφησης	Με εξαγωγή
Ηλεκτρονικός έλεγχος λειτουργίας	Ναι
Υλικό	Ανοξείδωτο ατσάλι
Τύπος ατσαλιού	Βουρτσισμένο
Κωδικός EAN	8017709328368
Πλάτος (mm)	90 cm

ΑΙΣΘΗΤΙΚΗ

Αισθητική	Universal	**Φινίρισμα**	Σατέν
Χρωμα	Ανοξείδωτο ατσάλι	**Λογότυπος**	Ανάγλυφη

ΧΕΙΡΙΣΜΟΣ

Χειρισμός	Έλεγχος αφής με λευκό οπίσθιο φωτισμό	**Χρώμα led**	Λευκό

ΠΡΟΓΡΑΜΜΑΤΑ / ΛΕΙΤΟΥΡΓΙΕΣ

Αριθμός ταχυτήτων	3
Εντατική ταχύτητα	BOOST
Αυτόματη λειτουργία	24
Επιλογή ρύθμισης διάρκειας	
Αυτόματος εξαερισμός 2.0	
Αυτόματος εξαερισμός 2.0	

ΤΕΧΝΙΚΑ ΧΑΡΑΚΤΗΡΙΣΤΙΚΑ

Αριθμός λαμπτήρων	2	**Αριθμός φίλτρων**	3

Τύπος λαμπτήρων	LED	**Φίλτρα συγκράτησης λίπους**	Ανοξείδωτο ατσάλι
Ισχύς φωτός	2.3 W		
Λειτουργία μείωσης έντασης φωτισμού	Ναι	**Ένδειξη καθαρισμού φίλτρου λίπους**	Ναι
Ρυθμιζόμενη θερμοκρασία φωτισμού (°K)	2700° - 4000° °K	**Διάμετρος εξόδου**	150 mm
		Ελάχιστη απόσταση από εστία αερίου	650 mm
Μέγιστη απορρόφηση ελεύθερης εξόδου	820 m³/h	**Ελάχιστη απόσταση από εστία ηλεκτρική**	500 mm
Ισχύς μοτέρ	275 W	**Ανεπίστροφη βαλβίδα**	Ναι

	Ρυθμός εξαγωγής IEC 61591 [m³/h]	**Επίπεδο θορύβου** IEC 60704-2-13 [dB(A)]
ΤΑΧΥΤΗΤΑ 1	256	49
ΤΑΧΥΤΗΤΑ 2	407	65
ΤΑΧΥΤΗΤΑ 3	616	68
ΕΝΤΑΤΙΚΗ ΤΑΧΥΤΗΤΑ	703	71

ΣΗΜΑΝΣΗ ΑΠΟΔΟΣΗΣ / ΕΝΕΡΓΕΙΑΣ

A

Ετήσια Απόδοση Κατανάλωσης (AEChood)	49 kWh/a	**Εκπομπή θορύβου με στάθμιση A στον αέρα στις μέγιστες στροφές** (SPEmax)	71 dB(A)
ΕΝΕΡΓΕΙΑΚΗ ΚΛΑΣΗ (EEC)	A	**Εκπομπή θορύβου με στάθμιση A στον αέρα στην εντατική λειτουργία** (SPEboost)	71 dB(A)
Δυναμική Απόδοση Ρεύματος Αέρα (FDE)	31,7	**Κατανάλωση ισχύος σε κατάσταση αναμονής** (Ps)	0,49 W
Κλάση απόδοσης δυναμικής ρευμάτων αέρος (FDEC)	A	**Συντελεστής αύξησης χρόνου** (F)	0,9
Απόδοση φωτισμού (LE)	37,0 lux/W	**Δείκτης ενεργειακής απόδοσης**	52,1
Κατηγορία απόδοσης φωτισμού (LEC)	A	**Μετρημένος ρυθμός ροής αέρα στο σημείο βέλτιστης απόδοσης** (Qbep)	347 m³/h
Απόδοση φιλτραρίσματος λίπους (GFE)	88,9 %	**Μετρημένη πίεση αέρα στο σημείο βέλτιστης απόδοσης** (Pbep)	460 Pa
Κατηγορία απόδοσης φιλτραρίσματος λίπους (GFEC)	B	**Μετρημένη ηλεκτρική ισχύς εισόδου στο σημείο βέλτιστης απόδοσης** (Wbep)	140 W
Ροή αέρα στις ελάχιστες στροφές (Qmin)	256 m³/h	**Ονομαστική κατανάλωση ισχύος του συστήματος φωτισμού** (WL)	5 W
Ροή αέρα στις μέγιστες στροφές (Qmax)	616 m³/h		
Ροή αέρα στην εντατική λειτουργία (Qboost)	703 m³/h		
Εκπομπή θορύβου με στάθμιση A στον αέρα στις ελάχιστες στροφές (SPEmin)	49 dB(A)		

Μέσος φωτισμός στην επιφάνεια μαγειρέματος (Emiddle)	170 lux
Επίπεδο θορύβου στην υψηλότερη ρύθμιση (Lwa)	71 dB(A)

ΗΛΕΚΤΡΙΚΗ ΣΥΝΔΕΣΗ

Ονομαστική ισχύς	280 W	**Συχνότητα (Hz)**	50-60 Hz
Τάση	220-240 V	**Μήκος καλωδίου τροφοδοσίας**	1500 mm

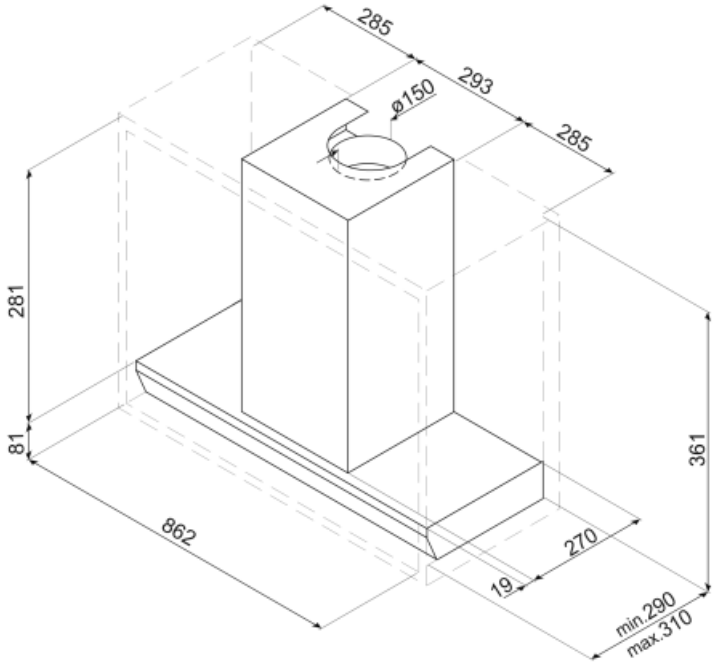

Not included accessories

KITFCGT94

KITALLFC

Φίλτρο άνθρακα γενικής χρήσης Ανοξείδωτο ατσάλι AISI 304 Το φίλτρο μπορεί να πλυθεί στο πλυντήριο πιάτων στους 50°C (νερό και κατάλληλο απορρυπαντικό) και για να στεγνώσει το βάζουμε στο φούρνο στους 180°C για 25 λεπτά

Symbols glossary (TT)

24ωρο: Όταν επιλέγεται αυτή η λειτουργία ανανεώνει τον αέρα για περίπου 10 λεπτά κάθε ώρα για μια περίοδο 24 ωρών, με ελάχιστη ταχύτητα και ένα ανεπαίσθητο επίπεδο θορύβου.

Φίλτρα: Το μοντέλο διαθέτει φίλτρα που βοηθούν στην αφαίρεση του λίπους από τον ατμό που προέρχεται από τα τηγάνια κατά τη διάρκεια του μαγειρέματος.

Προειδοποιητική λυχνία(-ες): να συμβουλεύει (-ουν) πότε χρειάζονται αλλαγή τα φίλτρα.

Εντατική/turbo ρύθμιση: όταν απαιτείται εξαιρετικά γρήγορη εξαγωγή.

Μείωση έντασης φωτισμού

Το σύστημα V-Condense είναι ένα σύστημα που αποφεύγει τις σταγόνες συμπύκνωσης που θα μπορούσαν να εμφανιστούν στον απορροφητήρα υπό ορισμένες συνθήκες χρήσης.

A: Απόδοση στεγνώματος προϊόντος, μετρούμενη από A+++ έως D / G ανάλογα με την οικογένεια προϊόντων

Αυτόματη απενεργοποίηση: Μια ειδική ρύθμιση, για να τρέξει μετά το τέλος του μαγειρέματος για μια προκαθορισμένη ώρα και στη συνέχεια απενεργοποιείται αυτόματα.

Φώτα: Όλοι οι απορροφητήρες κουζίνας διαθέτουν φώτα για να φωτίζουν το χώρο μαγειρέματος ή να βελτιώνουν την ατμόσφαιρα της κουζίνας.

Σύνδεση εστίας και απορροφητήρα

Μπορείτε να επιλέξετε μεταξύ θερμού και ψυχρού φωτισμού