KSLS10MB

Produktfamilie	Dunstabzugshaube
Art der Dunstabzugshaube	Inselhaube
Design	Freihängend
Umluft/Abluftbetrieb	Umluftbetrieb
Elektronische Steuerung	Ja
Randabsaugung	Ja
Material	Aluminium
Art des Edelstahls	Gebürstet
EAN-Code	8017709351885
Produktbreite	100 cm
Ästhetik	Isola
Farbe	Schwarz-Matt
Oberfläche	Gebürstet
Glasart	Schwarz
Farbe des Siebdrucks	Grau
Markenlogo	Siebdruck



Bedienelemente

Art der Bedienung	Metall Sensor-Touch	**Farbe der Licht-Temperatur**	Warmweiß / Kaltweiß

Programme / Funktionen

Anzahl der Leistungsstufen	3
Intensive Leistungsstufe	BOOST
Luftreinigungsfunktion 24h	24 hours
Startzeitverzögerung	
Timerfunktion	
Auto-Vent 2.0	
H-Condense System	Ja

Technische Eigenschaften

Anzahl der Beleuchtungen	2	**Motorleistung**	39 W
Art der Beleuchtung	LED	**Anzahl der Fettfilter**	2
Beleuchtungsleistung	36 W	**Art der Fettfilter**	Aluminium
		Filterwechselanzeige	Ja

Dimmbare Beleuchtung	Ja
Farbe der Licht-Temperatur	4000 K
Skala der Licht-Temperatur	2700 - 6500 K
Luftstrom bei maximaler Geschwindigkeit im freiem Modus (P0)	650 m³/h
Min. Sicherheitsabstand zu Gas-Kochfeld	650 mm
Min. Sicherheitsabstand zu Elektro-Kochfeld	550 mm

	Luftstrom der Geschwindigkeiten in m³ (IEC 61591) [m³/h]	A-bewertete Luftschallemission (IEC 60704-2-13) [dBA]
Leistungsstufe 1	120	45
Leistungsstufe 2	200	58
Leistungsstufe 3	420	65
Intensiv	650	73

Serienzubehör

Fernbedienung	Ja
Adapter für Abluft	Ja
Aktivkohlefilter im Lieferumfang	Regenerierbar

Technische Daten / Energielabel

Beleuchtungsleistung	18 W

Elektrischer Anschluss

Typ Batterie	Alkaline-Manganese Dioxide (Zn/MnO2)
Elektr. Gesamtanschlußwert	291 W
Spannung	220-240 V
Frequenz	50-60 Hz
Länge Netzkabel	3500 mm
Netzstecker	Nein

Zusätzlich verfügbar

Weitere Farbvarianten	Edelstahl
Weitere Farbvarianten	KSLS10X

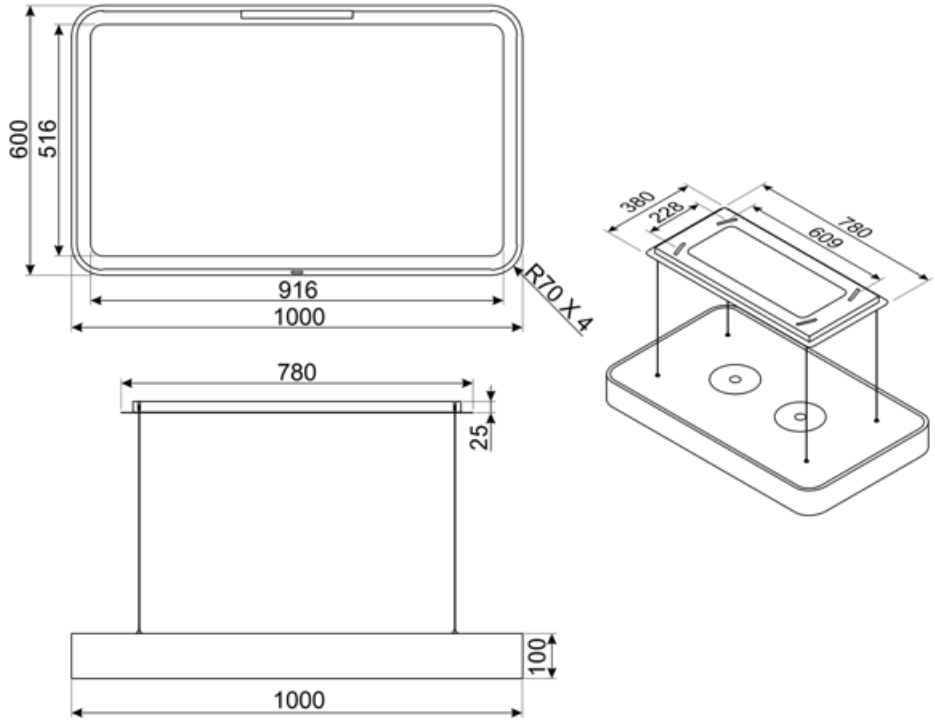
600
516
916
1000
R70 X 4
380
228
780
609
780
25
100
1000

Kompatibel Zubehör



FLT2KSLS

Alternative Produkte



KSLS10X

Farbe: Edelstahl

Symbolverzeichnis



24h-Reinigungsfunktion: mit dieser wird die angesaugte Luft über einen Zeitraum von 24h pro Stunde für ca. 10 min. bei minimaler Geschwindigkeit und geringem Betriebsgeräusch umgewälzt



Auto-Vent 2.0: infrarotgesteuerte, automatische Leistungsanpassung des Dunstabzugs nach der Kochstufe des Induktionskochfeldes.



Startzeitverzögerung: kann so eingestellt werden, dass die Inbetriebnahme zu einem späteren Zeitpunkt automatisch ausgeführt werden kann.



Filterwechselanzeige: zeigt den Status der Sättigung des Filters an



Randabsaugung: die stilvolle und zugleich effiziente Absaugung von Kochgerüchen



Fettfilter: damit werden Fette und Öle beim Garen aus dem aufsteigenden Wasserdampf herausgefiltert



Automatische Abschaltfunktion nach einer voreingestellten Zeit



Dimmfunktion: mit dieser läßt sich die Ausleuchtung individuell dimmen, insbesondere für eine dezente Ambientebeleuchtung



Beleuchtung: für eine Ausleuchtung des Kochbereiches beim Garen oder zur Ambientebeleuchung



Intensiv: Leistungsstufe für eine besonders hohe Luftförderleistung