KSLS10X

Produktgrupp	Köksfläkt
Fläkttyp	Frihängande köksfläkt
Design	Avstängd
Filtrering	Återcirkulation
Elektronisk kontroll	Ja
Perimetral aspiration	Ja
Material	Aluminium
Typ av stål	Borstad
EAN-kod	8017709351878
Bredd på fläkt	100 cm
Estetik	Isola
Färg	Rostfritt stål
Finish	Matt
Typ av glas	Svart
Färg screentryck	Grå
Logga	Med screentryck



Kommandon

Kontroller	Vidrörning av metall	**Färg på LED**	Vit

Program / funktioner

Antal hastigheter	3
Intensiv hastighet	
Reningsfunktion 24 h	
Fördröjningsfunktion	
Timer	
Auto-Vent 2.0	
H-kondenssystem	Ja

Teknisk specifikation

Antal ljuskällor	2	**Motoreffekt**	39 W
Typ av lampa	LED	**Antal filter**	2
Effekt lampa	36 W	**Fettfilter**	Aluminium
Dimmer	Ja	**Indikator för filterbyte**	Ja

Ljusets färgtemperatur, skala (K)	4000 K	**Minsta avstånd till gashäll**	650 mm
Ljusets färgtemperatur, intervall	2700 - 6500 K	**Minsta avstånd till elektrisk häll**	550 mm
Maximal kapacitet i fritt läge (P0)	650 m³/h		

	Kapacitet (IEC 61591) [m³/h]	Ljudnivå (IEC 60704-2-13) [dBA]
Hastighet 1	120	45
Hastighet 2	200	58
Hastighet 3	420	65
Intensivläge	650	73

Medföljande tillbehör

Fjärrkontroll	Ja	**Inkluderade kolfilter**	Ja, återanvändbart

Kapacitet/energietikett

Ljusets anslutningseffekt (Wl)	18 W	**Genomsnittligt ljus från ljuskälla på tillagningsyta (Emiddle)**	300 lux

Elektrisk anslutning

Batterityp	Alkalisk-mangandioxid (Zn/MnO2)	**Frekvens**	50-60 Hz
		Sladdens längd	3500 mm
Anslutningseffekt	291 W	**Typ av kontakt**	Nej
Spänning	220-240 V		

Även tillgängligt

Andra tillgängliga färger	Matt Black	**Andra tillgängliga färgkoder**	KSLS10MB

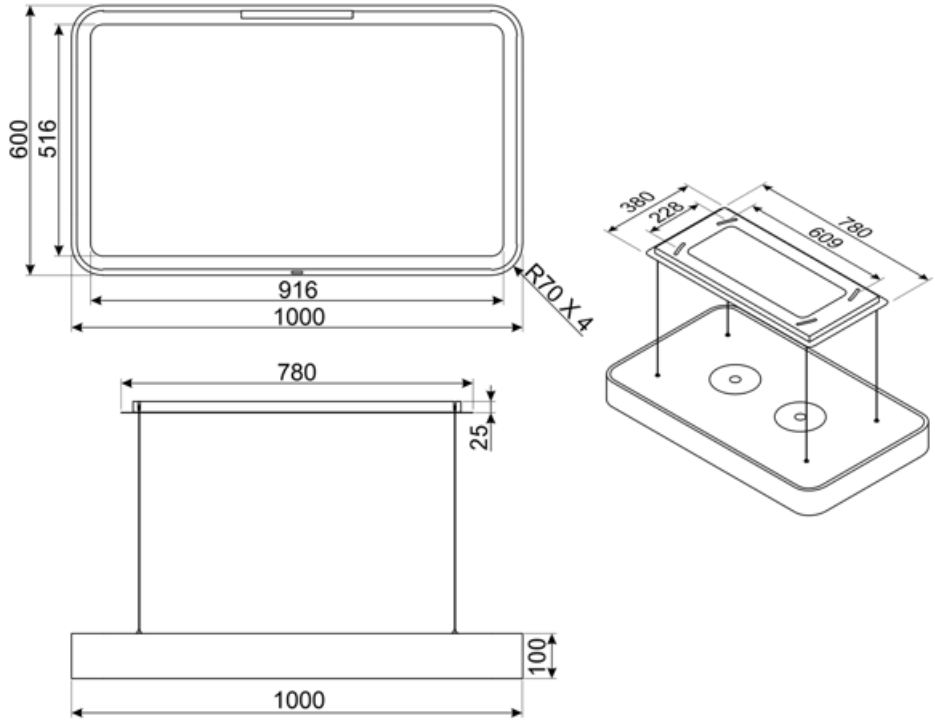
600
516
916
1000
R70 X 4
380
228
780
609
780
25
100
1000

Kompatibela Tillbehör



FLT2KSLS

Alternative products



KSLS10MB

Färg: Mattsvart

Symbols glossary



24h: När denna funktion är vald, byts luften c:a 10 minuter varje timme under en 24-timmarsperiod, med lägsta hastighet och en låg ljudnivå



Anslutning mellan spis och fläkt



Fördröjningstimer: kan ställas in för att köra programmet vid en lämplig tidpunkt eller för att dra nytta av energiperioder.



Varningslampa: Indikerar när filter behöver bytas.



Kantpaneler med utsug: mycket effektivt, bidrar till bullerreduktion.



Filter: Modellen har filter som hjälper till att avlägsna fett från ångan som kommer från pannorna under tillagningen.



Automatisk avstängning: Inställning för att köra efter tillagningen efter en förinställd tid och sedan stängas av automatiskt.



Belysning med reglerbar ljusstyrka



Lampor: Alla köksfläktar har belysning som lyser upp matlagningsytan och bidrar till stämningen i köket.



Intensiv-/turboinställning: när extra snabb utsugning krävs.