KSLS18MB

Produktfamilie	Dunstabzugshaube
Art der Dunstabzugshaube	Inselhaube
Design	Freihängend
Umluft/Abluftbetrieb	Umluftbetrieb
Elektronische Steuerung	Ja
Randabsaugung	Ja
Material	Aluminium
EAN-Code	8017709351908
Produktbreite	180 cm
Ästhetik	Isola
Farbe	Schwarz-Matt
Oberfläche	Gebürstet
Glasart	Schwarz
Farbe des Siebdrucks	Grau
Markenlogo	Siebdruck



Bedienelemente

Art der Bedienung	Metall Sensor-Touch	**Farbe der Licht-Temperatur**	Warmweiß / Kaltweiß

Programme / Funktionen

Anzahl der Leistungsstufen	3
Intensive Leistungsstufe	
Luftreinigungsfunktion 24h	
Startzeitverzögerung	
Timerfunktion	
Auto-Vent 2.0	
H-Condense System	Ja

Technische Eigenschaften

Anzahl der Beleuchtungen	2	**Motorleistung**	39 W
Art der Beleuchtung	LED	**Anzahl der Fettfilter**	2
Beleuchtungsleistung	48 W	**Art der Fettfilter**	Aluminium
Dimmbare Beleuchtung	Ja	**Filterwechselanzeige**	Ja
		Min. Sicherheitsabstand zu Gas-Kochfeld	650 mm

Farbe der Licht-Temperatur	4000 K	**Min. Sicherheitsabstand zu Elektro-Kochfeld**	550 mm
Skala der Licht-Temperatur	2700 - 6500 K		
Luftstrom bei maximaler Geschwindigkeit im freiem Modus (P0)	650 m³/h		

	Luftstrom der Geschwindigkeiten in m³ (IEC 61591) [m³/h]	A-bewertete Luftschallemission (IEC 60704-2-13) [dBA]
Leistungsstufe 1	120	43
Leistungsstufe 2	200	58
Leistungsstufe 3	420	65
Intensiv	650	73

Serienzubehör

Fernbedienung	Ja	**Aktivkohlefilter im Lieferumfang**	Regenerierbar

Technische Daten / Energielabel

Beleuchtungsleistung	24 W

Elektrischer Anschluss

Typ Batterie	Alkaline-Manganese Dioxide (Zn/MnO2)	**Frequenz**	50-60 Hz
		Länge Netzkabel	3500 mm
Elektr. Gesamtanschlußwert	87 W	**Netzstecker**	Nein
Spannung	220-240 V		

Zusätzlich verfügbar

Weitere Farbvarianten	Edelstahl	**Weitere Farbvarianten**	KSLS18X

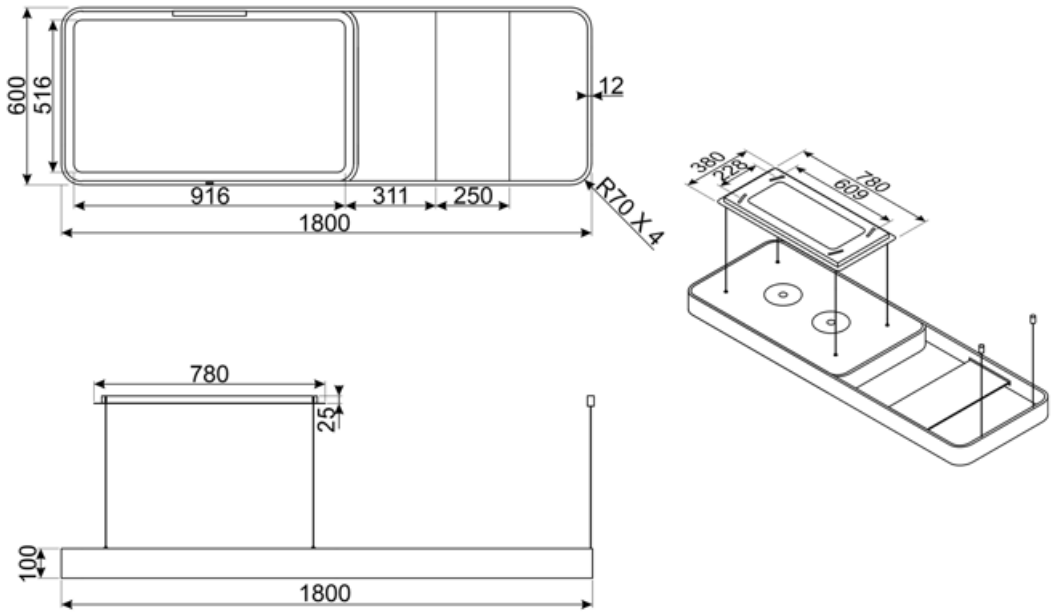
600
516
12
916
311
250
1800
R70 X 4
380
25
780
609
780
25
100
1800

Kompatibel Zubehör



FLT2KSLS

Alternative Produkte



KSLS18X

Farbe: Edelstahl/Glas

Symbolverzeichnis



24h-Reinigungsfunktion: mit dieser wird die angesaugte Luft über einen Zeitraum von 24h pro Stunde für ca. 10 min. bei minimaler Geschwindigkeit und geringem Betriebsgeräusch umgewälzt



Auto-Vent 2.0: infrarotgesteuerte, automatische Leistungsanpassung des Dunstabzugs nach der Kochstufe des Induktionskochfeldes.



Startzeitverzögerung: kann so eingestellt werden, dass die Inbetriebnahme zu einem späteren Zeitpunkt automatisch ausgeführt werden kann.



Filterwechselanzeige: zeigt den Status der Sättigung des Filters an



Randabsaugung: die stilvolle und zugleich effiziente Absaugung von Kochgerüchen



Fettfilter: damit werden Fette und Öle beim Garen aus dem aufsteigenden Wasserdampf herausgefiltert



Automatische Abschaltfunktion nach einer voreingestellten Zeit



Dimmfunktion: mit dieser läßt sich die Ausleuchtung individuell dimmen, insbesondere für eine dezente Ambientebeleuchtung



Beleuchtung: für eine Ausleuchtung des Kochbereiches beim Garen oder zur Ambientebeleuchung



Intensiv: Leistungsstufe für eine besonders hohe Luftförderleistung