KSLS18MB

Οικογένεια προϊόντων	Απορροφητήρας
ΤΥΠΟΣ ΑΠΟΡΡΟΦΗΤΗΡΑ	Νησίδας
Design	Αναρτημένη
Τύπος απορρόφησης	Ανακύκλωση με φίλτρα
Ηλεκτρονικός έλεγχος λειτουργίας	Ναι
Περιμετρική απορρόφηση	Ναι
Υλικό	Αλουμίνιο
Κωδικός EAN	8017709351908
Πλάτος (mm)	180 cm
Αισθητική	Isola
Χρωμα	Μαύρο ματ
Φινίρισμα	Σατινέ
Τύπος γυαλιού	Μαύρο
Χρώμα σειρογραφίας	Γκρι
Λογότυπος	Μεταξοτυπία



ΧΕΙΡΙΣΜΟΣ

Χειρισμός	Μεταλλική επιφάνεια αφής	**Χρώμα led**	Λευκό

Προγράμματα/Λειτουργίες

Αριθμός ταχυτήτων	3
Εντατική ταχύτητα	BOOST
Αυτόματη λειτουργία	24
Λειτουργία καθυστέρησης	
Επιλογή ρύθμισης διάρκειας	
Αυτόματος εξαερισμός 2.0	
Σύστημα συμπύκνωσης H	Ναι

ΤΕΧΝΙΚΑ ΧΑΡΑΚΤΗΡΙΣΤΙΚΑ

Αριθμός λαμπτήρων	2	**Ισχύς μοτέρ**	39 W
Τύπος λαμπτήρων	Led	**Αριθμός φίλτρων**	2
Ισχύς φωτός	48 W	**Φίλτρα συγκράτησης λίπους**	Αλουμίνιο
Λειτουργία μείωσης έντασης φωτισμού	Ναι	**Ένδειξη καθαρισμού φίλτρου λίπους**	Ναι
Θερμοκρασία φωτισμού (K)	4000 K		

Ρυθμιζόμενη θερμοκρασία φωτισμού (K)	2700 - 6500 K	**Ελάχιστη απόσταση από εστία αερίου**	650 mm
Μέγιστη απορρόφηση ελεύθερης εξόδου	650 m³/h	**Ελάχιστη απόσταση από εστία ηλεκτρική**	550 mm

	Ρυθμός εξαγωγής IEC 61591 [m³/h]	**Επίπεδο θορύβου** IEC 60704-2-13 [dBA]
ΤΑΧΥΤΗΤΑ 1	120	43
ΤΑΧΥΤΗΤΑ 2	200	58
ΤΑΧΥΤΗΤΑ 3	420	65
ΕΝΤΑΤΙΚΗ ΤΑΧΥΤΗΤΑ	650	73

ΠΕΡΙΛΑΜΒΑΝΟΜΕΝΑ ΑΞΕΣΟΥΑΡ

Τηλεχειρισμός	Ναι	**Περιλαμβάνονται φίλτρα άνθρακα**	Ναι αναγεννήσιμο

ΣΗΜΑΝΣΗ ΑΠΟΔΟΣΗΣ / ΕΝΕΡΓΕΙΑΣ

Ονομαστική κατανάλωση ισχύος του συστήματος φωτισμού (WL)	24 W

ΗΛΕΚΤΡΙΚΗ ΣΥΝΔΕΣΗ

Τύπος μπαταρίας	Αλκαλική-Διοξείδιο του Μαγγανίου (Zn/MnO2)	**Συχνότητα (Hz)**	50-60 Hz
		Μήκος καλωδίου τροφοδοσίας	3500 mm
Ονομαστική ισχύς	87 W		
Τάση	220-240 V	**Φις**	Όχι

Διαθέσιμο επίσης

Alternative colours availible	Ανοξείδωτο ατσάλι	Available colours	KSLS18X

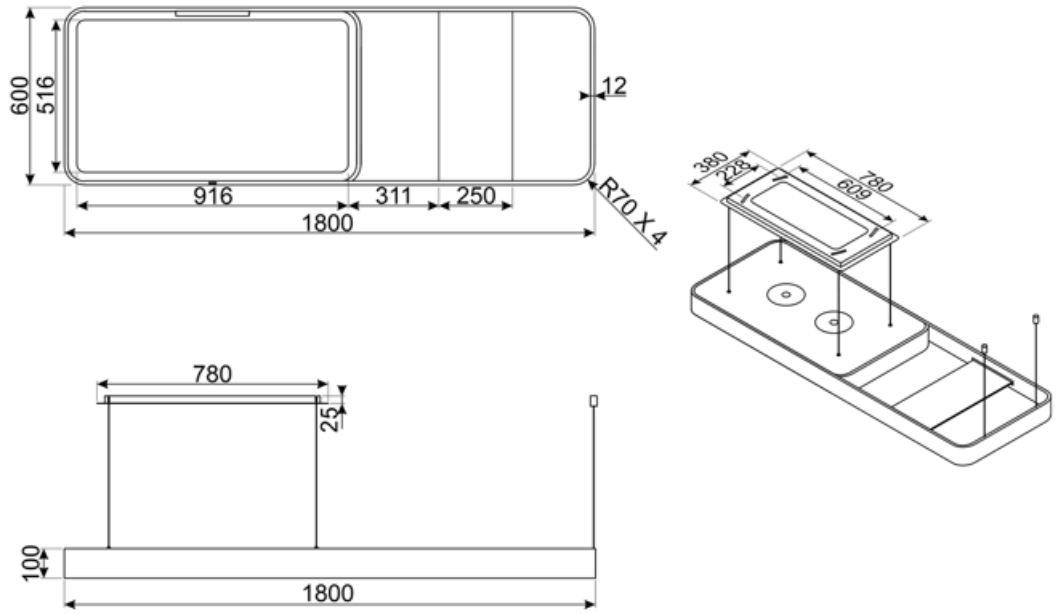
600
516
12
916
311
250
1800
R70 X 4
380
25
780
609
780
25
100
1800

Compatible Accessories



FLT2KSLS

Alternative products



KSLS18X

Χρωμα: Ανοξείδωτο ατσάλι και γυαλί

Symbols glossary



24ωρο: Όταν επιλέγεται αυτή η λειτουργία ανανεώνει τον αέρα για περίπου 10 λεπτά κάθε ώρα για μια περίοδο 24 ωρών, με ελάχιστη ταχύτητα και ένα ανεπαίσθητο επίπεδο θορύβου.



Αυτόματη απενεργοποίηση: Μια ειδική ρύθμιση, για να τρέξει μετά το τέλος του μαγειρέματος για μια προκαθορισμένη ώρα και στη συνέχεια απενεργοποιείται αυτόματα.



Προειδοποιητική λυχνία(-ες): να συμβουλεύει (-ουν) πότε χρειάζονται αλλαγή τα φίλτρα.



Πλαίσια περιμετρικής εξαγωγής: πολύ αποτελεσματικά και βοηθούν στη μείωση του θορύβου.



Σύνδεση εστίας και απορροφητήρα



Φίλτρα: Το μοντέλο διαθέτει φίλτρα που βοηθούν στην αφαίρεση του λίπους από τον ατμό που προέρχεται από τα τηγάνια κατά τη διάρκεια του μαγειρέματος.



Χρονοδιακόπτης καθυστέρησης: μπορεί να ρυθμιστεί ώστε να εκτελεί το πρόγραμμα σε βολική στιγμή ή να επωφελείται από περιόδους εκτός αιχμής ενέργειας.



Φώτα: Όλοι οι απορροφητήρες κουζίνας διαθέτουν φώτα για να φωτίζουν το χώρο μαγειρέματος ή να βελτιώνουν την ατμόσφαιρα της κουζίνας.



Εντατική/turbo ρύθμιση: όταν απαιτείται εξαιρετικά γρήγορη εξαγωγή.



Μείωση έντασης φωτισμού