KSLS18MB

Familia	Campana
Tipo Campana	Decoración isla
Diseño	Suspendida
Filtración	Recirculación
Control electrónico	Sí
Aspiración perimetral	Sí
Material	Aluminio
Código EAN	8017709351908
Ancho	180 cm
Estética	Isola
Color	Negro mate
Acabado	Satinado
Tipo de vidrio	Negro
Color serigrafía	Gris
Logo	Serigrafiado



Mandos

Regulación de mandos	Táctil sobre metal	**Color Led**	Blanco

Programas/Funciones

N.° de velocidades	3
Velocidad intensiva	
Función purificación 24 hs	
Función Delay	
Opciones de programación tiempo	
Auto-vent 2.0	
Sistema H-Condense	Sí

Características técnicas

N° de Luces	2	**Potencia motor**	39 W
Tipo de Luz	LED	**N° de Filtros**	2
Potencia luz	48 W	**Filtros antigrasa**	Aluminio
Intensidad de luz regulable	Sí	**Indicador cambio de filtros**	Sí
		Distancia mínima de la encimera de gas	650 mm

Escala de temperatura de color (° K)	4000 K	**Distancia mínima de la encimera eléctrica**	550 mm
Light color temperature range	2700 - 6500 K		
Capacidad máxima de aspiración en modalidad libre (P0)	650 m³/h		

	Capacidad de aspiración 1 (IEC 61591) [m³/h]	Rumorosidad 1 (IEC 60704-2-13) [dBA]
Velocidad 1	120	43
Velocidad 2	200	58
Velocidad 3	420	65
Velocidad intensiva	650	73

Equipo accesorios incluidos

Control remoto	Sí	**Filtros carbón de serie**	Sí regenerable

Prestaciones/Etiqueta energética

Potencia normal sistema de luz (Wl)	24 W

Conexión eléctrica

Battery type	Dióxido de manganeso alcalino (Zn/MnO**l**)	**Frecuencia (Hz)**	50-60 Hz
		Longitud del cable de alimentación	3500 mm
Datos nominales de conexión eléctrica	87 W	**Enchufe**	No
Tensión	220-240 V		

Disponible también

Otros colores disponibles	Acero inoxidable	**Códigos de otros colores disponibles**	KSLS18X

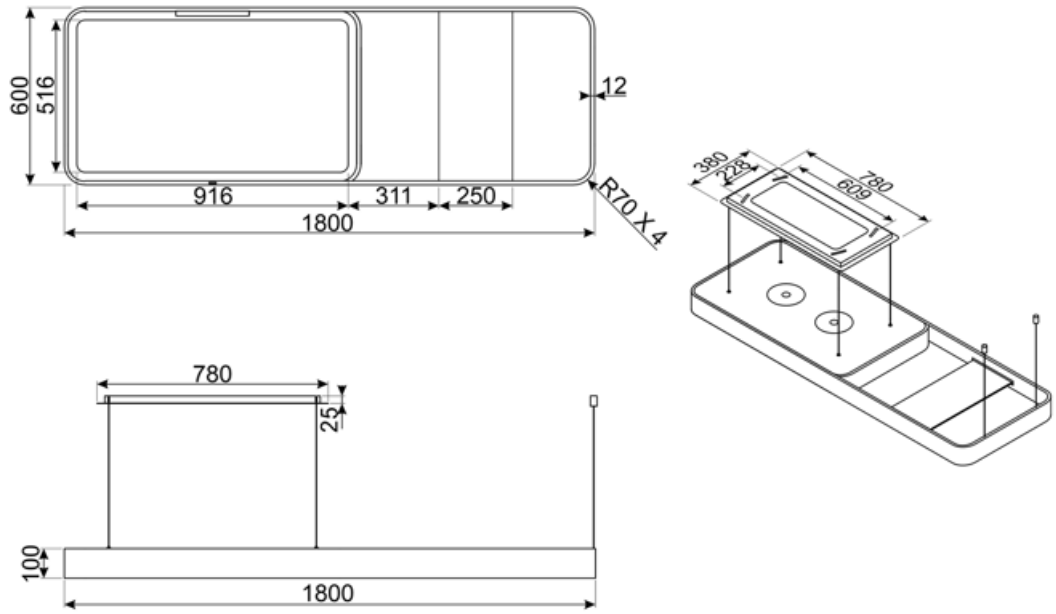
600
516
12
916
311
250
1800
R70 X 4
380
25
780
609
780
25
100
1800

Accesorios Compatible



FLT2KSLS

Productos alternativos



KSLS18X

Color: Acero inoxidable y cristal

Symbols glossary



Cambio de aire 24 h: la función de renovación de aire de 24 h crea una recirculación continua de aire, activando el motor a la velocidad mínima con una succión de 10 min. cada hora durante 24 horas.



Filtros de grasa: los filtros de grasa purifican el aire de las grasas de cocción. Son fácilmente extraíbles para su limpieza periódica.



Apagado automático: la opción de apagado automático le permite programar el tiempo de desactivación de la campana, que continuará purificando el aire hasta que se apague automáticamente.



Inicio diferido: le permite posponer el inicio del programa hasta 24 horas, según sus necesidades, y luego realizar el lavado incluso en las franjas horarias en las que el costo de energía es menor.



Señal luminosa: se enciende una señal luminosa cuando es necesario reemplazar los filtros de carbón activado.



Luz: las campanas están equipadas con lámparas LED. La luz se puede encender independientemente del ventilador de succión y, por lo tanto, permite que se ilumine la superficie de trabajo.



Zona perimetral: este tipo de aspiración se concentra en la zona perimetral. Además de mejorar la estética de la campana, cubriendo los filtros, permite una superficie de succión más amplia y ofrece una menor rumorosidad, limitando las vibraciones de los filtros.



Función Turbo: La función Turbo le permite operar la campana a la máxima potencia, para acelerar la eliminación de olores más persistentes.



Connection between hob and hood



Dimmering Lights