KSP60XE

Familia	Campana
Tipo Campana	Integrada a la vista
Diseño	A scomparsa
Filtración	Extracción
Material	Acero inoxidable
Tipo de inox	Cepillado
Código EAN	8017709208813
Ancho	60 cm
Estética	Universal
Color	Acero inoxidable
Acabado	Satinado
Logo	Embutido

Mandos

Regulación de mandos	Slider

Programas/Funciones

N.° de velocidades	3

Características técnicas

N° de Luces	2	**Potencia motor**	140 W
Tipo de Luz	Halógenas	**N° de Filtros**	2
Potencia luz	20 W	**Filtros antigrasa**	Aluminio
Capacidad máxima de aspiración en modalidad libre (P0)	550 m³/h	**Diámetro embocadura motor**	150 mm

	Capacidad de aspiración (IEC 61591) [m³/h]	Rumorosidad (IEC 60704-2-13) [dBA]
Velocidad 1	270	54
Velocidad 2	400	61
Velocidad 3	510	67

Equipo accesorios incluidos

Reducción manguera	Sí

Prestaciones/Etiqueta energética

Consumo anual (AEChood)	111 kWh/a
Clase eficiencia energética (EEC)	D
Eficiencia Fluidodinámica (FDE)	11.5
Clase de eficiencia fluido dinámico (FDEC)	E
Clase de eficiencia de iluminación (LE)	5.3 lux/W
Eficiencia de iluminación (LEC)	F
Eficiencia de filtrado de grasa (GFE)	76 %
Clase de eficiencia de filtrado de grasa (GFEC)	C
Flujo de aire a la velocidad mínima (Qmin)	270 m³/h
Flujo de aire a la máxima potencia (Qmax)	510 m³/h
Emisiones sonoras en el aire ponderadas por el valor A en su ajuste mínimo de utilización normal:(SPEmin)	54 dBA
Emisiones sonoras en el aire ponderadas por el valor A en su ajuste máximo de utilización normal: (SPEmax)	67 dBA
Factor aumento de tiempo (F)	2.00
Caudal de aire medido en el mejor punto de eficiencia (Qbep)	295 m³/h
Presión de aire medida en el mejor punto de eficiencia (Qbep)	200 Pa
Entrada de potencia eléctrica medida en el mejor punto de eficiencia (Wbep)	142 W
Potencia normal sistema de luz (Wl)	40 W
Iluminación media sobre la superfície de cocción	213 lux
Nivel de potencia acústica más alta (Lwa)	67 dBA

Conexión eléctrica

Datos nominales de conexión eléctrica	180 W
Tensión	220-240 V
Frecuencia (Hz)	50 Hz
Longitud del cable de alimentación	1500 mm

Opcionales no incluidos

Filtro de carbón	KITFC155

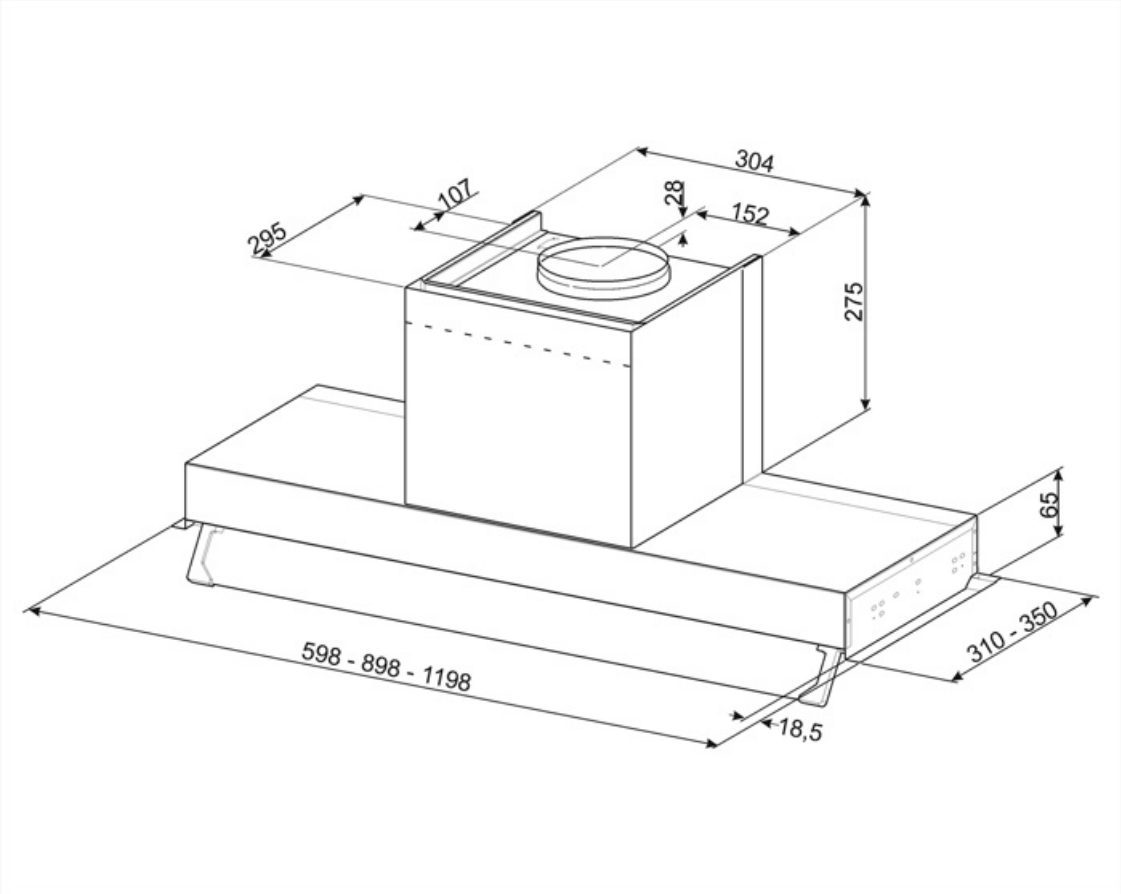
304
107
28
152
295
275
65
310 - 350
598 - 898 - 1198
18,5

Symbols glossary

Filtros de grasa: los filtros de grasa purifican el aire de las grasas de cocción. Son fácilmente extraíbles para su limpieza periódica.

Luz: las campanas están equipadas con lámparas LED. La luz se puede encender independientemente del ventilador de succión y, por lo tanto, permite que se ilumine la superficie de trabajo.