KSVV90NX

Famille	Hotte
Type de hotte	Hotte décorative murale
Design	Design incliné
Type d'aspiration	Evacuation
Contrôle électronique	Oui
Aspiration périmétrale	Oui
Matériau	Verre
Code EAN	8017709226152
Esthétique	Dolce Stil Novo
Couleur	Noir
Finition	Verre
Finition des composants	Inox
Type de verre	Noir
Couleur de la sérigraphie	Gris
Logo	Sérigraphié

Commandes

Type de commandes	Commandes tactiles	**Couleur des LED**	Glace

Programmes / Fonctions

Nombre de vitesses	3
Vitesse intensive	BOOST
Option de programmation de la durée	

Technologie

Nombre de lampes	2	**Filtres anti-graisses**	Inox
Type d'éclairage	LED	**Filtres charbon fournis**	Oui
Puissance de l'éclairage	1 W	**Diamètre de sortie du moteur**	150 mm
Température de Couleur de la lumière (°K)	4000 °K	**Distance minimale d'installation au dessus d'une table de cuisson gaz**	600 mm
Capacité d'aspiration à l'air libre (P0)	830 m³/h	**Distance minimale d'installation au dessus d'une table de cuisson électrique**	550 mm
Puissance du moteur	280 W		
Nombre de filtres	2		

Clapet anti-retour	Oui

	Capacité d'aspiration (IEC 61591) [m³/h]	Niveau sonore (IEC 60704-2-13) [dBA]
Vitesse 1	345	48
Vitesse 2	460	55
Vitesse 3	600	61
Vitesse intensive	770	68

Performance / Etiquette Energétique

Consommation d'énergie annuelle (AEC)	59 kWh/a
Classe d'efficacité énergétique	A
Efficacité fluidodynamique (FDE)	29,6
Classe d'efficacité fluidodynamique	A
Efficacité lumineuse (LE)	107 lux/W
Classe d'efficacité lumineuse	A
Efficacité de filtration des graisses	87,1 %
Classe d'efficacité de filtration des graisses	B
Débit d'air à la vitesse minimale	330 m³/h
Débit d'air à la vitesse maximale (Qmax)	563 m³/h
Débit d'air en mode intensif ou "boost"	757 m³/h
Emission acoustique de l'air pondérée à la vitesse minimale (SPEmin)	50 dBA
Emission acoustique de l'air pondérée à la vitesse maximale (SPEmax)	62 dBA
Emission acoustique de l'air pondérée à la vitesse intensive (SPEboost)	68 dBA
Facteur d'augmentation du temps (F)	1,00
Indice d'efficacité énergétique	51,9
Débit d'air mesuré au point de rendement maximal	397 m³/h
Pression d'air mesurée au point de rendement maximal	431 Pa
Puissance électrique à l'entrée mesurée au point de rendement maximal	159 W
Puissance nominale du système d'éclairage	2 W
Eclairement moyen du système d'éclairage sur la surface de cuisson (Emiddle)	250 lux
Niveau de bruit au réglage le plus élevé	62 dBA

Raccordement électrique

Puissance nominale électrique	283 W
Fréquence	50-60 Hz

Tension	220-240 V	**Longueur du câble d'alimentation**	1000 mm

Egalement disponible

Autres couleurs disponibles	Noir finitions cuivre	**Références des autres versions de couleur**	KSVV90NRA

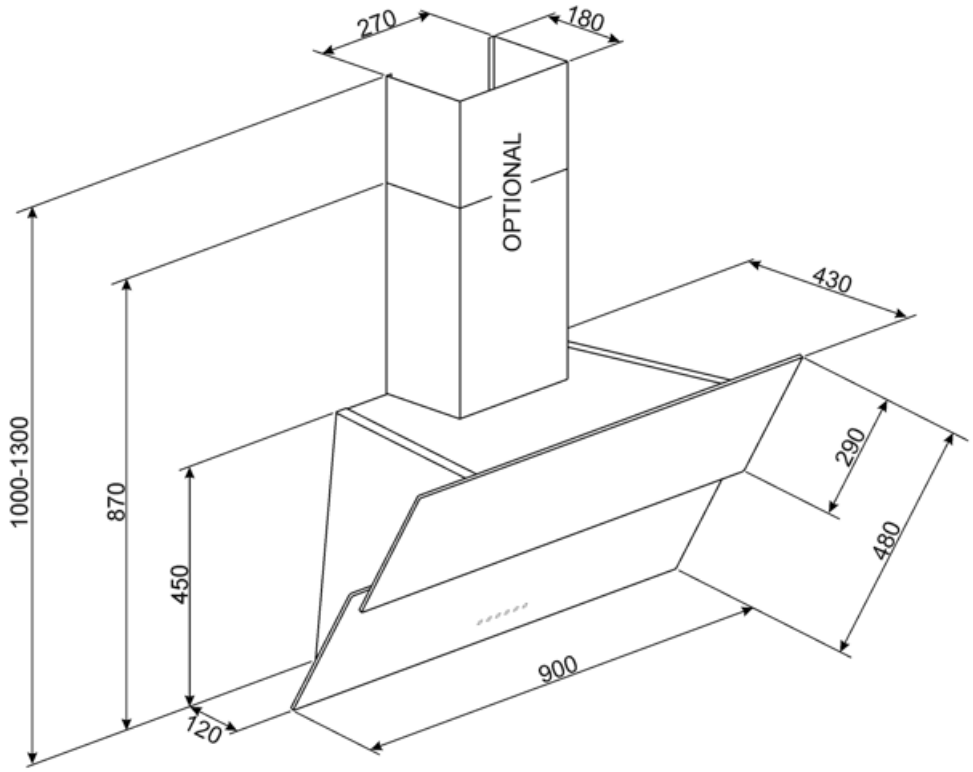

Accessoires Compatibles

FLT6

Filtre charbon pour recyclage intérieur rond Kit 2 pièces

KITALLFC

Filtre à charbon actif universel
Structure en acier inox AISI 304
Possibilité de régénération au lave-vaisselle à 50°C (compatible avec détergent et eau) et séchage au four à 180°C pendant 25 minutes.

Symbols glossary

Filtres anti-graisses : Ce modèle est équipé de filtres qui permettent d'éliminer les graisses de la vapeur qui s'échappe des casseroles pendant la cuisson.

Filtres à charbon actif inclus : Les filtres à charbon actif permettent de faire fonctionner la hotte en recyclage, garantissant une parfaite élimination des odeurs.

Eclairage : Les hottes sont équipées de lampes LED. La lumière peut être allumée indépendamment du ventilateur d'aspiration, ce qui permet d'éclairer le plan de travail.

Commandes sensitives : Les commandes tactiles faciles à utiliser permettent de programmer l'appareil par simple pression sur un bouton.

Arrêt automatique : L'option Arrêt automatique vous permet de programmer le temps d'arrêt de la hotte qui continuera à purifier l'air jusqu'à son arrêt automatique.

A : La classe A des produits Smeg garantit de basses consommation d'énergie

Aspiration périmétrale : Ce type d'aspiration est concentré sur la zone périmétrale. En plus d'améliorer l'esthétique de la hotte, en recouvrant les filtres, il permet d'avoir une plus grande surface d'aspiration et d'offrir une aspiration plus silencieuse, limitant les vibrations des filtres.

Fonction Turbo : La fonction Turbo permet de faire fonctionner la hotte à puissance maximale, pour accélérer l'élimination des odeurs les plus persistantes.

Benefit (TT)

Dimmering & Tunable lights

Customized lighting with LED lights featuring adjustable intensity and color temperature, from warm to cool tones

Perimetral aspiration

Optimized extraction through the perimeter aspiration system

Perimeter aspiration enhances extraction efficiency by directing vapors along the edges of the panel beneath the filters, optimizing air capture