KSVV90NX



משפחת מוצרים	קולט אדים
סוג	קולט אדים דקורטיבי לקיר
עיצוב	זוויתי
הוצאה	הוצאה
בקרה אלקטרונית	כן
הוצאת מתחם	כן
חומר	זכוכית
קוד EAN	8017709226152
רוחב קולט האדים	90 cm
סדרה עיצובית	Dolce Stil Novo
צבע	שחור
גימור	זכוכית
גימור רכיבים	נירוסטה
סוג זכוכית	שחור
Serigraphy colour	Grey
Logo	Silk screen

למשפחת תנורים

הגדרות בקרות	שליטה במגע	**צבע LED**	קרח

תוכנית / פונקציות

מס' מהירויות	3
מהירות אינטנסיבית	BOOST
אפשרויות הגדרת זמן	

מאפיינים טכניים

מס' נורות	2	**מס' מסננים**	2
סוג נורה	LED	**מסננים נגד שומן**	נירוסטה
הספק נורה	1 W	**פתח אוורור**	150 mm
סקלאת טמפרטורה של צבע תאורה (K)	4000 K	**מרחק מינימלי מכיריים גז**	600 mm
קיבולת מרבית של יציאה חופשית	830 m³/h	**מרחק מינימלי מכיריים חשמליות**	550 mm
הספק מנוע	280 W	**שסתום אל-חזור**	כן

	קצב הוצאה IEC 61591 [m³/h]	רמת רעש IEC 60704-2-13 [dBA]
קולטי אדים	345	48
קולטי אדים	460	55
קולטי אדים	600	61
Gruppo specifico per famiglia cappe.	770	68

אביזרים כלולים

מסנני פחם כלולים כן

תווית חשמל / ביצועים

צריכת יעילות שנתית (AEChood)	59 kWh/a
דרגת יעילות אנרגטית	A
יעילות דינמית נוזלית (FDE)	29.6
קטגוריית יעילות דינמית נוזלית (FDEC)	A
יעילות תאורה (LE)	107 lux/W
קטגוריית יעילות תאורה (LEC)	A
יעילות סינון שומן (GFE)	87.1 %
קטגוריית יעילות סינון שומן (GFEC)	B
זרימת אוויר במהירות מינימלית (Qmin)	330 m³/h
זרימת אוויר במהירות מקסימלית (Qmax)	563 m³/h
זרימת אוויר במהירות מואצת (Qboost)	757 m³/h
פליטת עוצמת צליל אקוסטית באוויר A בשקלול במהירות מינימלית (SPEmin)	50 dBA
פליטת עוצמת צליל אקוסטית באוויר A בשקלול במהירות מרבית (SPEmax)	62 dBA
פליטת עוצמת צליל אקוסטית באוויר A בשקלול במהירות מואצת (SPEboost)	68 dBA
מקדם הארכת זמן (F)	1.00
אינדקס יעילות אנרגטית	51.9
קצב זרימת אוויר נמדד בנקודת היעילות הטובה ביותר (Qbep)	397 m³/h
לחץ אוויר נמדד בנקודת היעילות הטובה ביותר (Pbep)	431 Pa
מבוא הספק חשמל נמדד בנקודת היעילות הטובה ביותר (Wbep)	159 W
צריכת חשמל נקובה במערכת התאורה (WL)	2 W
הארה ממוצעת של התאורה במשטח הבישול (Emiddle)	250 lux
רמת עוצמת צליל בהגדרה הגבוהה ביותר (Lwa)	62 dBA

חיבור חשמלי

דירוג חיבור חשמלי	283 W	**אורך כבל חשמל**	1000 mm
מתח	220-240 V	**תקע**	לא

תדר (Hz)	50-60 Hz

זמין גם

Alternative colours available	Black copper finishing	**Available colours**	KSVV90NRA

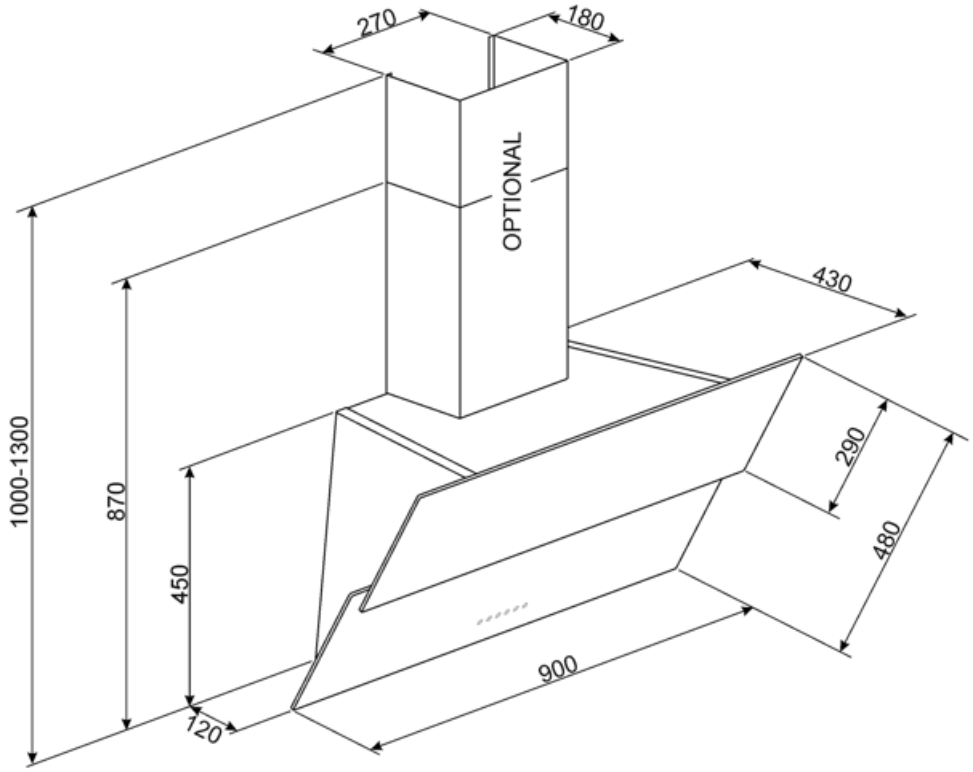

Compatible Accessories



FLT6

(מסנני פחם עגולים (2 יח' לערכה



KITALLFC

מסנן פחם אוניברסלי נירוסטה AISI 304 ניתן לשטוף את המסנן במדיח כלים ב- 50°C) ולייבש אותו מים וחומר ניקוי מתאים) בתנור בC ל-25 דקות ב-180°

Symbols glossary



מסננים: לדגם יש מסננים שמסייעים להסיר שומן מהקיטור שנפלט מהמחבתות במהלך הבישול.



מסנני פחם: הוצאה דרך מסנני פחם או ישירות החוצה מפחיתה ריחות בישול חזקים בצורה משמעותית.



תאורה: כל קולטי האדים של תנורים כוללים נורות שמאירות את אזור הבישול או מוסיפות לאווירה של המטבח.



בקרות במגע: בקרות מגע קלות לשימוש מאשרות לתכנת את המכשיר בנגיעה בלחצן.



כיבוי אוטומטי: הגדרה מיוחדת שפועלת לאחר סיום הבישול לפרק זמן מוגדר מראש ולאחר מכן כיבוי אוטומטי.



A: ביצועי ייבוש של המוצר, נמדדים מ-A+++ עד D/G, בהתאם למשפחת המוצרים



לוחות הוצאת מתחם: עזר יעיל מאוד להפחתת רעש.



הגדרה אינטנסיבית/טורבו: כשיש צורך בהוצאה מהירה במיוחד.