# KT100PE

| | |
|---|---|
| **Οικογένεια προϊόντων** | Απορροφητήρας |
| **ΤΥΠΟΣ ΑΠΟΡΡΟΦΗΤΗΡΑ** | Τοίχου |
| **Design** | Τζάκι |
| **Τύπος απορρόφησης** | Με εξαγωγή |
| **Υλικό** | Βαμμένο υλικό |
| **Τύπος ατσαλιού** | Βουρτσισμένο |
| **Κωδικός EAN** | 8017709244040 |
| **Πλάτος (mm)** | 100 cm |

## ΑΙΣΘΗΤΙΚΗ

| | | | |
|---|---|---|---|
| **Αισθητική** | Victoria | **Φινίρισμα** | Γυαλιστερό |
| **Χρωμα** | Μπεζ | **Logo** | Εφαρμοσμένο |

## ΧΕΙΡΙΣΜΟΣ

| | | | |
|---|---|---|---|
| **Χειρισμός** | Χειριστήρια | **Χειριστήρια** | Victoria |
| **Αριθμός χειριστηρίων** | 2 | **Χρώμα χειριστηρίων** | Εφέ ατσαλιού |

## ΠΡΟΓΡΑΜΜΑΤΑ / ΛΕΙΤΟΥΡΓΙΕΣ

| | |
|---|---|
| **Αριθμός ταχυτήτων** | 3 |
| **Εντατική ταχύτητα** | BOOST |

## ΤΕΧΝΙΚΑ ΧΑΡΑΚΤΗΡΙΣΤΙΚΑ

| | | | |
|---|---|---|---|
| **Αριθμός λαμπτήρων** | 2 | **Αριθμός φίλτρων** | 3 |
| **Τύπος λαμπτήρων** | LED | **Φίλτρα συγκράτησης λίπους** | Αλουμίνιο |
| **Ισχύς φωτός** | 2 W | **Διάμετρος εξόδου** | 150 mm |
| **Θερμοκρασία φωτισμού (°K)** | 3000 °K | **Ελάχιστη απόσταση από εστία αερίου** | 750 mm |
| **Μέγιστη απορρόφηση ελεύθερης εξόδου** | 820 m³/h | **Ελάχιστη απόσταση από εστία ηλεκτρική** | 650 mm |
| **Ισχύς μοτέρ** | 275 W | **Ανεπίστροφη βαλβίδα** | Ναι |

| | Ρυθμός εξαγωγής IEC 61591 [m³/h] | Επίπεδο θορύβου IEC 60704-2-13 [dB(A)] |
|---|---|---|
| ΤΑΧΥΤΗΤΑ 1 | 334 | 51 |
| ΤΑΧΥΤΗΤΑ 2 | 424 | 58 |
| ΤΑΧΥΤΗΤΑ 3 | 606 | 64 |
| ΕΝΤΑΤΙΚΗ ΤΑΧΥΤΗΤΑ | 787 | 73 |

## ΣΗΜΑΝΣΗ ΑΠΟΔΟΣΗΣ / ΕΝΕΡΓΕΙΑΣ

A

| | |
|---|---|
| **Ετήσια Απόδοση Κατανάλωσης** (AEChood) | 48 kWh/a |
| **ΕΝΕΡΓΕΙΑΚΗ ΚΛΑΣΗ** (EEC) | A |
| **Δυναμική Απόδοση Ρεύματος Αέρα** (FDE) | 34,2 |
| **Κλάση απόδοσης δυναμικής ρευμάτων αέρος** (FDEC) | A |
| **Απόδοση φωτισμού** (LE) | 76,8 lux/W |
| **Κατηγορία απόδοσης φωτισμού** (LEC) | A |
| **Απόδοση φιλτραρίσματος λίπους** (GFE) | 81 % |
| **Κατηγορία απόδοσης φιλτραρίσματος λίπους** (GFEC) | C |
| **Ροή αέρα στις ελάχιστες στροφές** (Qmin) | 334 m³/h |
| **Ροή αέρα στις μέγιστες στροφές** (Qmax) | 606 m³/h |
| **Ροή αέρα στην εντατική λειτουργία** (Qboost) | 787 m³/h |
| **Εκπομπή θορύβου με στάθμιση A στον αέρα στις ελάχιστες στροφές** (SPEmin) | 51 dB(A) |
| **Εκπομπή θορύβου με στάθμιση A στον αέρα στις μέγιστες στροφές** (SPEmax) | 64 dB(A) |
| **Εκπομπή θορύβου με στάθμιση A στον αέρα στην εντατική λειτουργία** (SPEboost) | 73 dB(A) |
| **Συντελεστής αύξησης χρόνου** (F) | 1,00 |
| **Δείκτης ενεργειακής απόδοσης** | 46,2 |
| **Μετρημένος ρυθμός ροής αέρα στο σημείο βέλτιστης απόδοσης** (Qbep) | 412 m³/h |
| **Μετρημένη πίεση αέρα στο σημείο βέλτιστης απόδοσης** (Pbep) | 478 Pa |
| **Μετρημένη ηλεκτρική ισχύς εισόδου στο σημείο βέλτιστης απόδοσης** (Wbep) | 160 W |
| **Ονομαστική κατανάλωση ισχύος του συστήματος φωτισμού** (WL) | 2 W |
| **Μέσος φωτισμός στην επιφάνεια μαγειρέματος** (Emiddle) | 169 lux |
| **Επίπεδο θορύβου στην υψηλότερη ρύθμιση** (Lwa) | 64 dB(A) |

## ΗΛΕΚΤΡΙΚΗ ΣΥΝΔΕΣΗ

| | |
|---|---|
| **Ονομαστική ισχύς** | 277 W |
| **Τάση** | 220-240 V |
| **Συχνότητα** (Hz) | 50-60 Hz |

| | |
|---|---|
| **Μήκος καλωδίου τροφοδοσίας** | 1000 mm |

## Διαθέσιμο επίσης

| | | | |
|---|---|---|---|
| **Alternative colours availible** | Black | **Available colours** | KT100BLE |

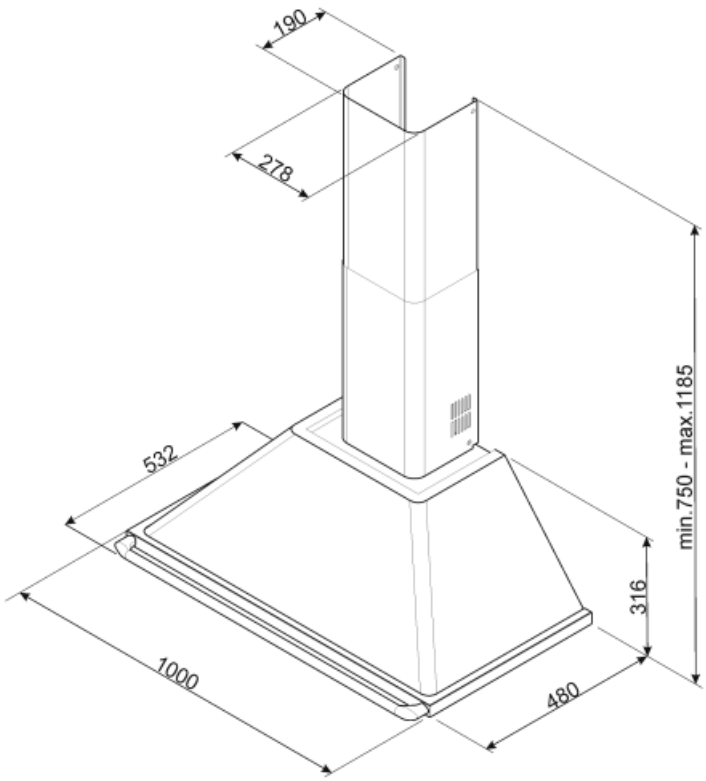

## Not included accessories

**FLT6**

Φίλτρα άνθρακα στρογγυλά (κιτ 2 τεμαχίων)

**KITALLFC**

Φίλτρο άνθρακα γενικής χρήσης Ανοξείδωτο ατσάλι AISI 304 Το φίλτρο μπορεί να πλυθεί στο πλυντήριο πιάτων στους 50°C (νερό και κατάλληλο απορρυπαντικό) και για να στεγνώσει το βάζουμε στο φούρνο στους 180°C για 25 λεπτά

## Symbols glossary (TT)

Φίλτρα: Το μοντέλο διαθέτει φίλτρα που βοηθούν στην αφαίρεση του λίπους από τον ατμό που προέρχεται από τα τηγάνια κατά τη διάρκεια του μαγειρέματος.

Φώτα: Όλοι οι απορροφητήρες κουζίνας διαθέτουν φώτα για να φωτίζουν το χώρο μαγειρέματος ή να βελτιώνουν την ατμόσφαιρα της κουζίνας.

A: Απόδοση στεγνώματος προϊόντος, μετρούμενη από A+++ έως D / G ανάλογα με την οικογένεια προϊόντων

Εντατική/turbo ρύθμιση: όταν απαιτείται εξαιρετικά γρήγορη εξαγωγή.