KT100PE

Famiglia	Cappa
Tipologia	Decorativa murale
Design	Trapezio
Filtraggio	A espulsione
Materiale	Materiale Verniciato
Tipo Inox	Satinato
Codice EAN	8017709244040
Larghezza cappa	100 cm
Estetica	Victoria
Colore	Panna
Finitura	Lucido
Logo	Applicato

Comandi

Regolazione comandi	Manopole	**Manopole**	Victoria
N° manopole	2	**Colore manopole**	Effetto inox

Programmi / Funzioni

N° velocità	3
Velocità intensiva	BOOST

Caratteristiche Tecniche

N° di luci	2	**N° di filtri**	3
Tipo di Luce	LED	**Filtri antigrasso**	Alluminio
Potenza luce	2 W	**Diametro imbocco motore**	150 mm
Temperatura di Colore della luce (K)	3000 K	**Distanza minima istallazione da piano cottura gas**	750 mm
Capacità massima d'aspirazione in modalità libera (P0)	820 m³/h	**Distanza minima istallazione da piano cottura elettrico**	650 mm
Potenza motore	275 W	**Valvola di non ritorno**	Sì

	Capacità d'aspirazione (IEC 61591) [m³/h]	Rumorosità (IEC 60704-2-13) [dBA]

Velocità 1	334	51
Velocità 2	424	58
Velocità 3	606	64
Velocità Intensiva	787	73

Prestazioni / Etichetta Energetica

Efficienza di consumo annuale (AEC)	48 kWh/a
Classe di efficienza energetica (EEC)	A
Efficienza fuido dinamica (FDE)	34,2
Classe di efficienza fluido dinamica (FDEC)	A
Efficienza di illuminazione (LE)	76,8 lux/W
Classe di efficienza di illuminazione (LEC)	A
Efficienza di filtraggio grassi (GFE)	81 %
Classe di efficienza filtraggio grassi (GFEC)	C
Portata d'aria alla velocità minima (Qmin)	334 m³/h
Portata d'aria alla velocità massima (Qmax)	606 m³/h
Portata d'aria alla velocità intensiva (Qboost)	787 m³/h
Emissione ponderata di potenza acustica alla velocità minima (SPEmin)	51 dBA
Emissione ponderata di potenza acustica alla velocità massima (SPEmax)	64 dBA
Emissione ponderata di potenza acustica alla velocità intensiva (SPEboost)	73 dBA
Fattore di aumento del tempo (F)	1,00
Indice di efficienza energetica	46,2
Portata d'aria misurata nella condizione di massima efficienza (Qbep)	412 m³/h
Pressione d'aria misurata nella condizione di massima efficienza (Pbep)	478 Pa
Potenza elettrica assorbita nella condizione di massima efficienza (Wbep)	160 W
Potenza nominale del sistema di illuminazione (WL)	2 W
Illuminazione media del sistema di illuminazione sul piano di cottura (Emiddle)	169 lux
Livello sonoro nella configurazione più elevata (Lwa)	64 dBA

Collegamento Elettrico

Dati nominali di collegamento elettrico	277 W
Tensione	220-240 V
Lunghezza cavo di alimentazione	1000 mm
Spina	No

Frequenza	50-60 Hz

Disponibile anche

Altri colori disponibili	Nero	**Codici altri colori disponibili**	KT100BLE

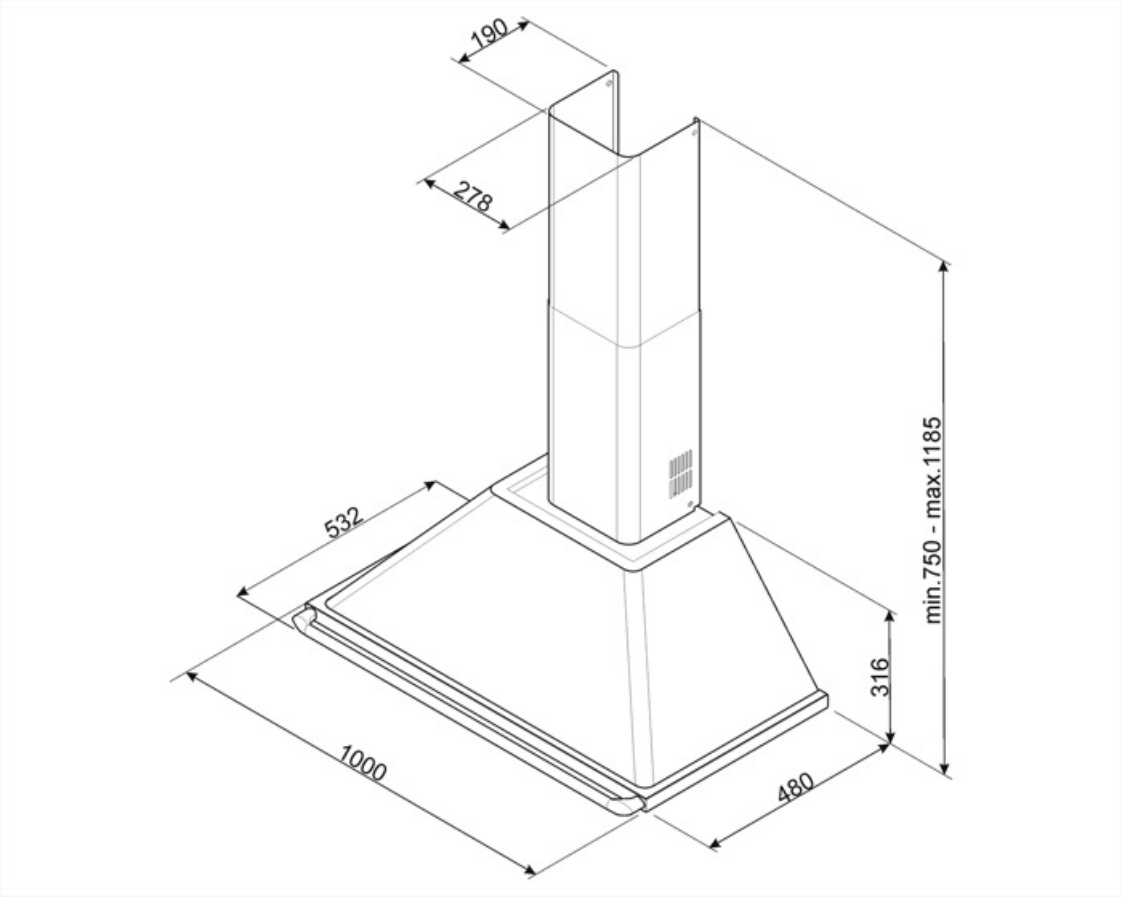

Accessori Compatibili

FLT6

Filtro carboni attivi forma circolare Kit costituito da due pezzi

KITCMNKPU

Prolunga Camino per cappa VICTORIA crema dimensioni 227,5 * 190 * 800 mm permette di raggiungere un altezza max della cappa di 1475 mm

KITALLFC

Filtro Carboni attivi universale Struttura in acciaio inox AISI 304 Possibilità di rigenerazione tramite lavaggio in lavastoviglie 50° C e successiva asciugatura in forno a 180° C per 25 minuti

Glossario simboli

Filtri antigrasso: I filtri antigrasso depurano l'aria dai grassi della cottura. Sono facilmente smontabili per la loro pulizia periodica.

Classe di efficienza energetica A

Luce: Le cappe sono dotate di lampade a LED. La luce può essere accesa indipendentemente dalla ventola di aspirazione e consentire, così, di illuminare il piano di lavoro.

Funzione Turbo: La funzione Turbo permette di azionare la cappa alla massima potenza, per velocizzare l'eliminazione degli odori più persistenti.