KT110BLE

Famille	Hotte
Type de hotte	Hotte décorative murale
Design	Pyramidale
Type d'aspiration	Evacuation
Matériau	Matériau émaillé
Type d'inox	Brossé
Code EAN	8017709211691
Largeur hotte	110 cm
Esthétique	Victoria
Couleur	Noir
Finition	Brillant
Logo	Appliqué



Commandes

Type de commandes	Manettes	**Manettes de commande**	Victoria
Nombre de manettes	2	**Couleur des manettes**	Effet inox

Programmes / Fonctions

Nombre de vitesses	3
Vitesse intensive	BOOST

Technologie

Nombre de lampes	2	**Nombre de filtres**	4
Type d'éclairage	LED	**Filtres anti-graisses**	Aluminium
Puissance de l'éclairage	1 W	**Diamètre de sortie du moteur**	150 mm
Température de Couleur de la lumière (K)	3000 K	**Distance minimale d'installation au dessus d'une table de cuisson gaz**	750 mm
Capacité d'aspiration à l'air libre (P0)	820 m³/h	**Distance minimale d'installation au dessus d'une table de cuisson électrique**	650 mm
Puissance du moteur	275 W	**Clapet anti-retour**	oui

	Capacité d'aspiration (IEC 61591) [m³/h]	Niveau sonore (IEC 60704-2-13) [dBA]
Vitesse 1	326	49
Vitesse 2	439	57
Vitesse 3	554	63
Vitesse intensive	784	71

Performance / Etiquette Energétique



Consommation d'énergie annuelle (AEC)	57 kWh/a
Classe d'efficacité énergétique	A
Efficacité fluidodynamique (FDE)	31,1
Classe d'efficacité fluidodynamique	A
Efficacité lumineuse (LE)	83,2 lux/W
Classe d'efficacité lumineuse	A
Efficacité de filtration des graisses	69,2 %
Classe d'efficacité de filtration des graisses	D
Débit d'air à la vitesse minimale	326 m³/h
Débit d'air à la vitesse maximale (Qmax)	554 m³/h
Débit d'air en mode intensif ou "boost"	784 m³/h
Emission acoustique de l'air pondérée à la vitesse minimale (SPEmin)	49 dBA
Emission acoustique de l'air pondérée à la vitesse maximale (SPEmax)	63 dBA
Emission acoustique de l'air pondérée à la vitesse intensive (SPEboost)	71 dBA
Facteur d'augmentation du temps (F)	1,00
Indice d'efficacité énergétique	52,2
Débit d'air mesuré au point de rendement maximal	413 m³/h
Pression d'air mesurée au point de rendement maximal	456 Pa
Puissance électrique à l'entrée mesurée au point de rendement maximal	168 W
Puissance nominale du système d'éclairage	2 W
Eclairement moyen du système d'éclairage sur la surface de cuisson (Emiddle)	183 lux
Niveau de bruit au réglage le plus élevé	63 dBA

Raccordement électrique

Puissance nominale électrique	278 W
Tension	220-240 V
Fréquence	50-60 Hz
Longueur du câble d'alimentation	1000 mm
Type de prise	Non

Egalement disponible

Autres couleurs disponibles	Blanc, Inox, Crème	**Références des autres versions de couleur**	KT110BE-KTR110XE - KT110PE

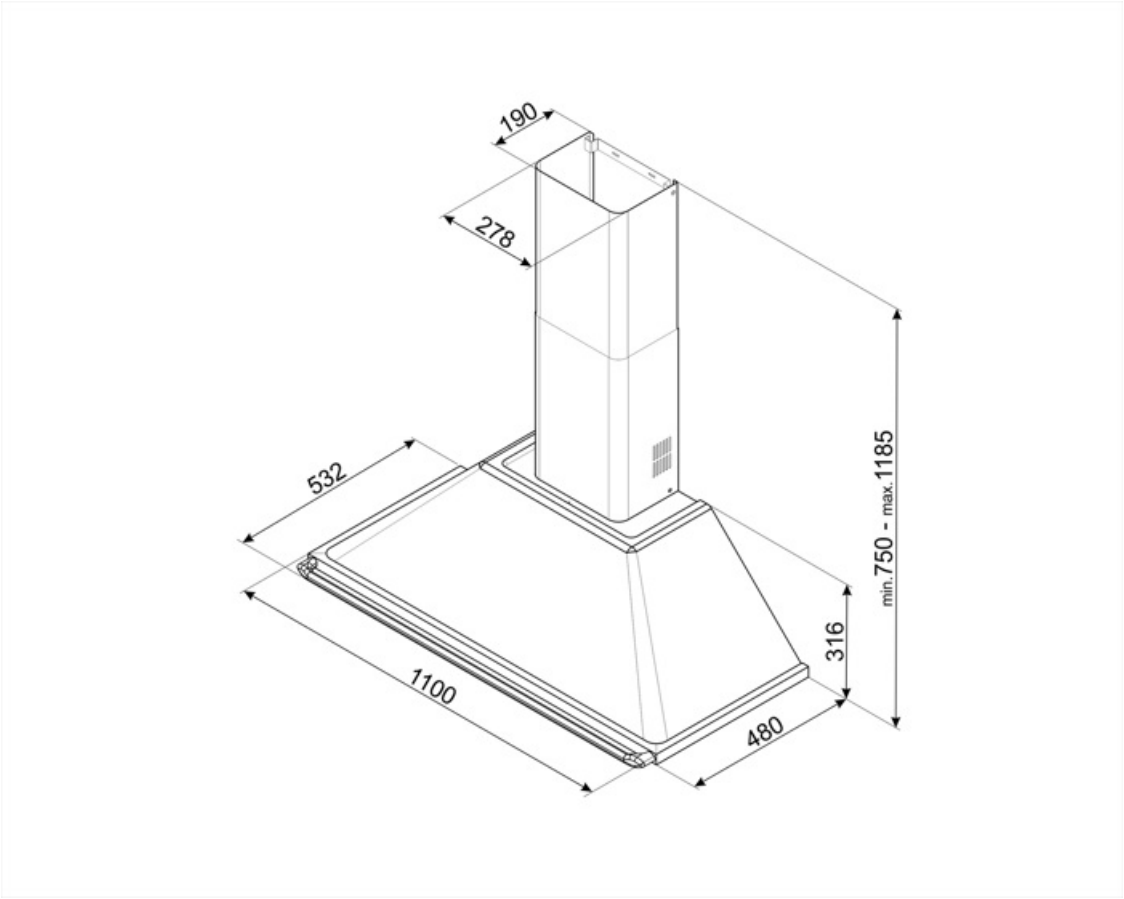

Accessoires Compatibles



FLT6

Filtre charbon pour recyclage intérieur rond Kit 2 pièces

KITCMNKT110N



KITALLFC

Filtre à charbon actif universel
Structure en acier inox AISI 304
Possibilité de régénération au lave-vaisselle à 50°C (compatible avec détergent et eau) et séchage au four à 180°C pendant 25 minutes.

Symbols glossary



Filtres anti-graisses : Ce modèle est équipé de filtres qui permettent d'éliminer les graisses de la vapeur qui s'échappe des casseroles pendant la cuisson.



A : La classe A des produits Smeg garantit de basses consommation d'énergie



Eclairage : Les hottes sont équipées de lampes LED. La lumière peut être allumée indépendamment du ventilateur d'aspiration, ce qui permet d'éclairer le plan de travail.



Fonction Turbo : La fonction Turbo permet de faire fonctionner la hotte à puissance maximale, pour accélérer l'élimination des odeurs les plus persistantes.