KT110BLE

Семейство продуктов	Вытяжка
Тип вытяжки	Вытяжка настенная
Дизайн	Воздуховод
Режим отвода воздуха	Режим отвода воздуха
Материал	Эмалированная сталь
Тип нержавеющей стали	Матовая
EAN-**код**	8017709211691
Ширина (мм)	110 см
Эстетика	Victoria
Цвет	Черный
Отделка	Глянцевый
Логотип	Накладной

Управление

Управление	Поворотные переключатели	**Поворотные переключатели**	Victoria
Количество переключателей	2	**Цвет переключателей**	Эффект нержавеющей стали

Программы/ функции

Количество скоростей	3
Интенсивный режим	BOOST

Технические характеристики

Количество ламп подсветки	2	**Количество фильтров**	4
Тип подсветки	LED	**Жироулавливающие фильтры**	Алюминий
Мощность ламп подсветки	1 Вт	**Диаметр воздуховода**	150 мм
Шкала цветовой температуры света (°K)	3000 K	**Мин. расстояние от газовой варочной панели**	750 мм
Максимальная производительность	820 м³/ч	**Мин. расстояние от электрической варочной панели**	650 мм
Мощность мотора	275 Вт	**Обратный клапан**	Да

	Максимальная производительность [м³/ч]	Уровень шума на 1-й скорости [дБ(А)]
1-я скорость	326	49
2-я скорость	439	57
3-я скорость	554	63
Интенсивный режим	784	71

Производительность/ Энергопотребление

Годовая энергоэффективность (AEChood)	57 кВт/год
Класс энергоэффективности	A
Гидродинамическая эффективность (FDE)	31,1
Класс гидродинамической эффективности	A
Эффективность освещения (LE)	83,2 lux/W
Класс эффективности освещения	A
Жироулавливающая эффективность (GFE)	69,2 %
Класс жироулавливающей эффективности	D
Производительность на минимальной скорости	326 м³/ч
Производительность на максимальной скорости	554 м³/ч
Производительность в интенсивном режиме	784 м³/ч
Акустическое давление на минимальной скорости (SPEmin)	49 дБ(А)
Акустическое давление на максимальной скорости (SPEmax)	63 дБ(А)
Акустическое давление при интенсивном режиме	71 дБ(А)
Коэффициент увеличения времени (F)	1,00
Индекс энергоэффективности	52,2
Измерение скорости потока воздуха с точки зрения лучшей энергоэффективности	413 м³/ч
Измерение давления воздуха с точки зрения лучшей энергоэффективности (Pbep)	456 Pa
Измеренная потребляемая мощность в наилучшей точке эффективности (Wbep)	168 Вт
Номинальная мощность системы освещения	2 Вт
Средняя освещенность варочной поверхности (Emiddle)	183 lux
Максимальный уровень шума	63 дБ(А)

Электрическое подключение

Номинальная мощность	278 Вт
Напряжение	220-240 В
Частота тока	50-60 Гц
Длина электрического кабеля	1000 мм

Также доступны

Другие доступные цвета	Белый, Нержавеющая сталь, Кремовый	**Другие доступные цвета**	KT110BE-KTR110XE - KT110PE

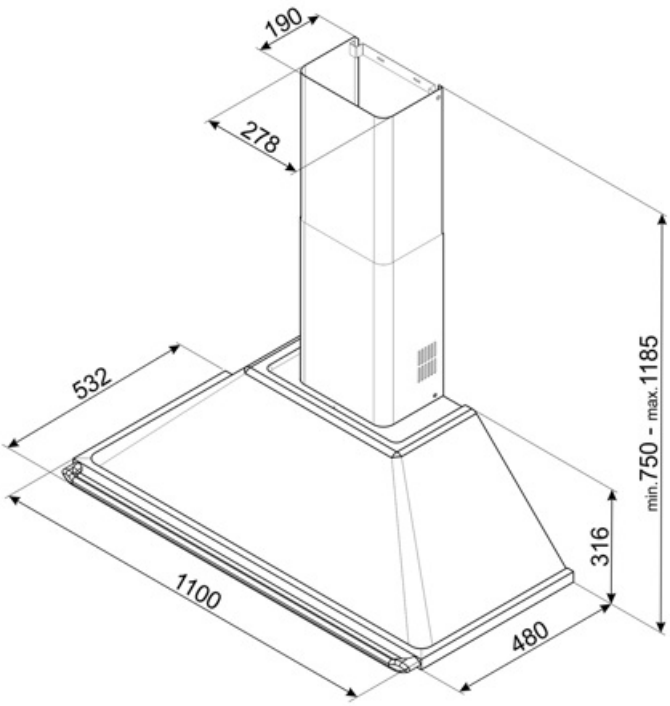

Совместимые Аксессуары

FLT6

Круглый угольный фильтр (комплект 2 штуки)

KITALLFC

Универсальный угольный фильтр Нержавеющая сталь AISI304 Фильтр можно мыть в посудомоечной машине при температуре 50°C (вода и подходящее моющее средство) и сушить в духовке при 180°C в течение 25 минут

Symbols glossary

Модель имеет фильтры, которые помогают удалять жир из пара, выходящего из посуды во время приготовления.

Energy efficiency class A

Подсветка: все кухонные вытяжки оснащены подсветкой для освещения зоны приготовления.

Интенсивный /турбо режим: когда требуется сверхбыстрая экстракция.