KT110GRE

Skupina výrobků	Kapota
Typ digestoře	Dekorativní nástěnný odsavač
Vzhled	Komín
Extrakce	Extrakce
Materiál	Materiál s nátěrem
Typ oceli	Kartáčovaný
EAN kód	8017709303778
Šířka digestoře	110 cm

Aesthetics

Estetika	Victoria	**Povrchová úprava**	Lesk
Barva	Břidlicová šedá	**Logo**	Applied

Ovládání

Nastavení ovládání	Ovládací knoflíky	**Ovládací knoflíky**	Victoria
Počet ovládacích prvků	2	**Barva ovládacích prvků**	Ocelový efekt

Programy/funkce

Počet rychlostí	3
Intenzivní rychlost	BOOST

Technické parametry

Počet světel	2	**Počet filtrů**	4
Typ osvětlení	LED	**Filtry proti mastnotě**	Hliník
Výkon osvětlení	1 W	**Ventilační otvor**	150 mm
Teplota barvy světla (°K)	3000 °K	**Minimální vzdálenost od PLYNOVÉ varné desky**	750 mm
Maximální kapacita volného výstupu	820 m³/h	**Minimální vzdálenost od ELEKTRICKÉ varné desky**	650 mm
Výkon motoru	275 W	**Zpětný ventil**	Ano

	Sací výkon IEC 61591 [m³/h]	Hladina hluku IEC 60704-2-13 [dB(A)]
Rychlost 1	326	49
Rychlost 2	439	57
Rychlost 3	554	63
Intenzivní rychlost	784	71

Výkon/energetický štítek

A

Roční účinnost spotřeby (AEC)	57 kWh/a
Třída energetické účinnosti (EHS)	A
Dynamická účinnost kapalin (FDE)	31,1
Třída dynamické účinnosti kapalin (FDEC)	A
Účinnost osvětlení (LE)	83,2 lux/W
Třída účinnosti osvětlení (LEC)	A
Účinnost filtrování tuků (GFE)	69,2 %
Třída účinnosti filtrování tuků (GFEC)	D
Průtok vzduchu při minimální rychlosti (Qmin)	326 m³/h
Průtok vzduchu při maximální rychlosti (Qmax)	554 m³/h
Průtok vzduchu při přídavné rychlosti (Qboost)	784 m³/h
Vážená emise akustického výkonu při minimální rychlosti (SPEmin)	49 dB(A)
Vážená emise akustického výkonu při maximální rychlosti (SPEmax)	64 dB(A)
Vážená emise akustického výkonu při intenzivní rychlosti (SPEboost)	71 dB(A)
Faktor prodloužení času (F)	0,9
Třída energetické účinnosti	52,2
Průtok vzduchu měřený za podmínek maximální účinnosti (Qbep)	413 m³/h
Tlak vzduchu měřený za podmínek maximální účinnosti (Pbep)	456 Pa
Měřený příkon elektrické energie za podmínek maximální účinnosti (Wbep)	168 W
Jmenovitá spotřeba energie osvětlovací soustavy (WL)	2 W
Průměrné osvětlení osvětlovací soustavy na varné desce (Emiddle)	183 lux
Hladina akustického výkonu při nejvyšším nastavení (Lwa)	64 dB(A)

Elektrické připojení

Jmenovitý výkon elektrického připojení	278 W
Napětí	220-240 V
Kmitočet (Hz)	50-60 Hz
Power supply cable length	1000 mm

Také k dispozici

Alternative colours availible	White, Black, Stainless steel, Cream	**Available colours**	KT110BE-KTR110XE - KT110PE- KT110BLE

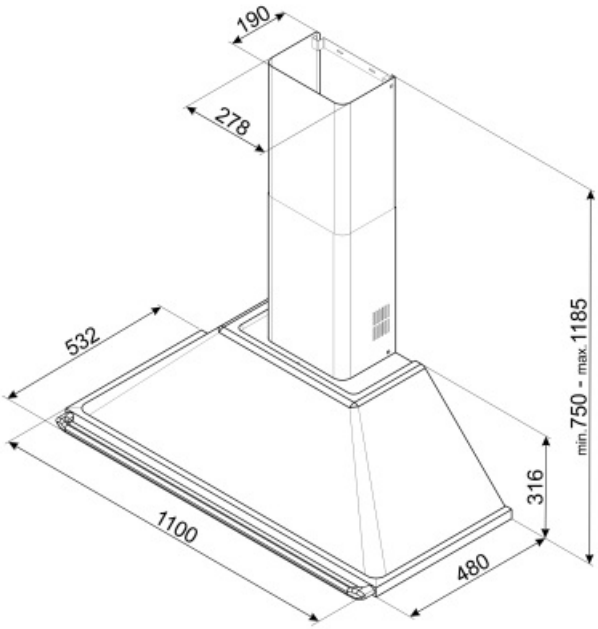

Not included accessories

FLT6

Kulaté filtry s aktivním uhlím (sada 2 kusy)

KITALLFC

Univerzální filtr s aktivním uhlím Nerezová ocel AISI 304 Filtr lze mýt v myčce na nádobí o teplotě 50 °C (voda a vhodný čisticí prostředek) Sušit jeho vložením do trouby s teplotou 180 °C na 25 minut

Symbols glossary (TT)

Filtry: Model má filtry, které pomáhají odstranit mastnotu z páry vycházející z nádobí během vaření.

A: Sušicí výkon výrobku měřený od A+++ do D/G v závislosti na skupině výrobků

"LED světlo:" Všechny odsavače par jsou vybaveny osvětlením, které osvětluje varnou plochu nebo dotváří prostředí kuchyně.

Intenzivní/turbo nastavení: je-li vyžadováno extra rychlé odsávání