KT110GRE

משפחת מוצרים	קולט אדים
סוג	קולט אדים דקורטיבי לקיר
עיצוב	ארובה
הוצאה	הוצאה
חומר	חומר צבוע
סוג פלדה	מוברש
קוד EAN	8017709303778
רוחב קולט האדים	110 cm
סדרה עיצובית	Victoria
צבע	אפור צפחה
גימור	מבריק
Logo	Applied

למשפחת תנורים

הגדרות בקרות	כפתורי בקרה	**כפתורי בקרה**	Victoria
מס' בקרות	2	**צבע בקרות**	אפקט פלדה

תוכנית / פונקציות

מס' מהירויות	3
מהירות אינטנסיבית	BOOST

מאפיינים טכניים

מס' נורות	2	**מס' מסננים**	4
סוג נורה	LED	**מסננים נגד שומן**	אלומיניום
הספק נורה	1 W	**פתח אוורור**	150 mm
סקלאת טמפרטורה של צבע תאורה (K)	3000 K	**מרחק מינימלי מכיריים גז**	750 mm
קיבולת מרבית של יציאה חופשית	820 m³/h	**מרחק מינימלי מכיריים חשמליות**	650 mm
הספק מנוע	275 W	**שסתום אל-חזור**	כן

	קצב הוצאה IEC 61591 [m³/h]	**רמת רעש** IEC 60704-2-13 [dBA]
קולטי אדים	326	49
קולטי אדים	439	57

קולטי אדים	554	63
Gruppo specifico per famiglia cappe.	784	71

תווית חשמל / ביצועים

צריכת יעילות שנתית (AEChood)	57 kWh/a
דרגת יעילות אנרגטית	A
יעילות דינמית נוזלית (FDE)	31,1
קטגוריית יעילות דינמית נוזלית (FDEC)	A
יעילות תאורה (LE)	83,2 lux/W
קטגוריית יעילות תאורה (LEC)	A
יעילות סינון שומן (GFE)	69,2 %
קטגוריית יעילות סינון שומן (GFEC)	D
זרימת אוויר במהירות מינימלית (Qmin)	326 m³/h
זרימת אוויר במהירות מקסימלית (Qmax)	554 m³/h
זרימת אוויר במהירות מואצת (Qboost)	784 m³/h
פליטת עוצמת צליל אקוסטית באוויר A בשקלול במהירות מינימלית (SPEmin)	49 dBA
פליטת עוצמת צליל אקוסטית באוויר A בשקלול במהירות מרבית (SPEmax)	64 dBA
פליטת עוצמת צליל אקוסטית באוויר A בשקלול במהירות מואצת (SPEboost)	71 dBA
מקדם הארכת זמן (F)	0,9
אינדקס יעילות אנרגטית	52,2
קצב זרימת אוויר נמדד בנקודת היעילות הטובה ביותר (Qbep)	413 m³/h
לחץ אוויר נמדד בנקודת היעילות הטובה ביותר (Pbep)	456 Pa
מבוא הספק חשמל נמדד בנקודת היעילות הטובה ביותר (Wbep)	168 W
צריכת חשמל נקובה במערכת התאורה (WL)	2 W
הארה ממוצעת של התאורה במשטח הבישול (Emiddle)	183 lux
רמת עוצמת צליל בהגדרה הגבוהה ביותר (Lwa)	64 dBA

חיבור חשמלי

דירוג חיבור חשמלי	278 W
מתח	220-240 V
תדר (Hz)	50-60 Hz
אורך כבל חשמל	1000 mm
תקע	לא

זמין גם

Alternative colours available	White, Black, Stainless steel, Cream
Available colours	KT110BE-KTR110XE - KT110PE- KT110BLE

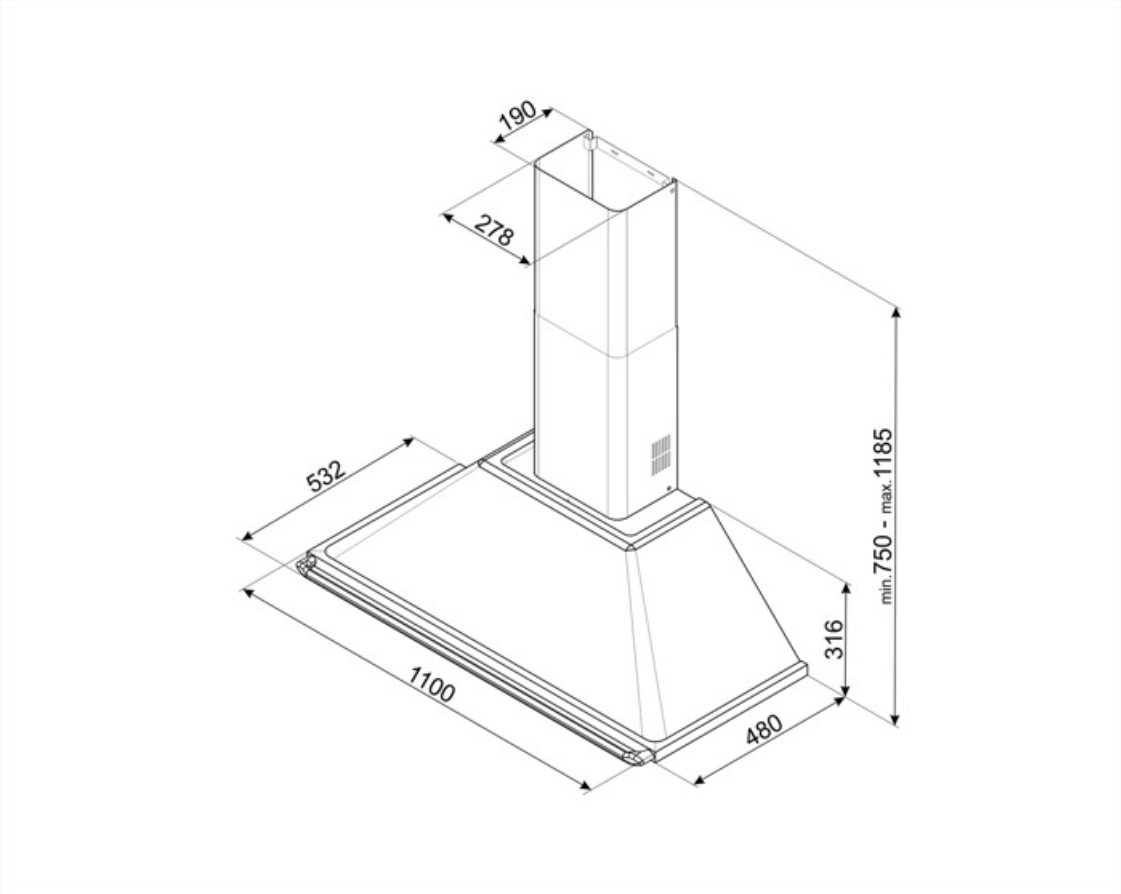
190
278
532
1100
480
316
min.750 - max.1185

Compatible Accessories

FLT6

(מסנני פחם עגולים (2 יח' לערכה

KITALLFC

מסנן פחם אוניברסלי נירוסטה AISI 304
ניתן לשטוף את המסנן במדיח כלים ב-
מים וחומר ניקוי מתאים) ולייבש אותו) 50°C
ל-25 דקות Cבתנור ב-°180

Symbols glossary

מסננים: לדגם יש מסננים שמסייעים להסיר שומן מהקיטור שנפלט מהמחבתות במהלך הבישול.

תאורה: כל קולטי האדים של תנורים כוללים נורות שמאירות את אזור הבישול או מוסיפות לאווירה של המטבח.

A: ביצועי ייבוש של המוצר, נמדדים מ-A+++ עד D/G, בהתאם למשפחת המוצרים

הגדרה אינטנסיבית/טורבו: כשיש צורך בהוצאה מהירה במיוחד.