KT110GRE

Termékcsalád	Páraelszívó
Páraelszívó típusa	Dekoratív fali páraelszívó
Design	Kürtős
Elszívás	Elszívás
Anyag	Festett anyag
Acél típusa	Szálcsiszolt
EAN kód	8017709303778
Páraelszívó szélessége	110 cm
Design család	Victoria
Szín	Palaszürke
Felületkezelés	Fényes
Logo	3D



Kezelő elemek

Vezérlés	Vezérlőgombok	**Vezérlőgombok**	Victoria
Vezérlőelemek száma	2	**Vezérlőelemek színe**	Acél hatás

Program/Funkciók

Fokozatok száma	3
Intenzív sebesség	BOOST

MŰSZAKI JELLEMZŐK

Világítás száma	2	**Szűrők száma**	4
Világítás típusa	LED	**Zsírszűrők**	Alumínium
Világítás teljesítménye	1 W	**Kivezető nyílás**	150 mm
Világítás színhőmérsékleti skála (K)	3000 K	**Minimális távolság a GÁZFŐZŐLAPTÓL**	750 mm
Szabad kivezetés maximális légszállítása	820 m³/h	**Minimális távolság az ELEKTROMOS FŐZŐLAPTÓL**	650 mm
Motorteljesítmény	275 W	**Visszacsapó szelep**	Igen

	Légszállítás IEC 61591 [m³/h]	Zajszint IEC 60704-2-13 [dBA]
1. sebességfokozat	326	49

2. sebességfokozat	439	57
3. sebességfokozat	554	63
Intenzív sebesség	784	71

Teljesítmény / Energiacímke



Éves energiafogyasztás (AEChood)	57 kWh/a
Energiahatékonysági osztály (EEC)	A
Hidrodinamikai hatékonyság (FDEhood)	31.1
Hidrodinamikai hatékonysági osztály (FDEC)	A
Megvilágítási hatékonyság (LE)	83.2 lux/W
Megvilágítási hatékonysági osztály (LEC)	A
Zsírkiszűrési hatékonyság (GFE)	69.2 %
Zsírkiszűrési hatékonysági osztály (GFEC)	D
Légszállítás minimum fokozaton (Qmin)	326 m³/h
Légszállítás maximum fokozaton (Qmax)	554 m³/h
Légszállítás intenzív (booster) fokozaton (Qboost)	784 m³/h
Levegőben terjedő, A-súlyozású akusztikus zajkibocsátás minimális sebességnél (SPEmin)	49 dBA
Levegőben terjedő, A-súlyozású akusztikus zajkibocsátás maximális sebességnél (SPEmax)	64 dBA
Levegőben terjedő, A-súlyozású akusztikus zajkibocsátás intenzív (boost) sebességnél (SPEboost)	71 dBA
Időtartam-növelő tényező (F)	0.9
Energiahatékonysági mutató	52.2
Mért légáramsebesség a legjobb hatásfokú pontban (Qbep)	413 m³/h
Mért légnyomás a legjobb hatásfokú pontban (Pbep)	456 Pa
Mért villamosenergia-felvétel a legjobb hatásfokú pontban (Wbep)	168 W
Világítórendszer nominális teljesítménye (WL)	2 W
Világítórendszer átlagos megvilágítása a főzőfelületen (Emiddle)	183 lux
Zajteljesítményszint a legmagasabb fokozaton (Lwa)	64 dBA

Elektromos csatlakozás

Elektromos csatlakozás névleges értéke	278 W
Feszültség	220-240 V
Frekvencia (Hz)	50-60 Hz
Tápkábel hossza	1000 mm
Csatlakozódugó	Nem

Szintén elérhető

Alternative colours availible	Fehér, Fekete, Stainless steel, Bézs	**Available colours**	KT110BE-KTR110XE - KT110PE- KT110BLE

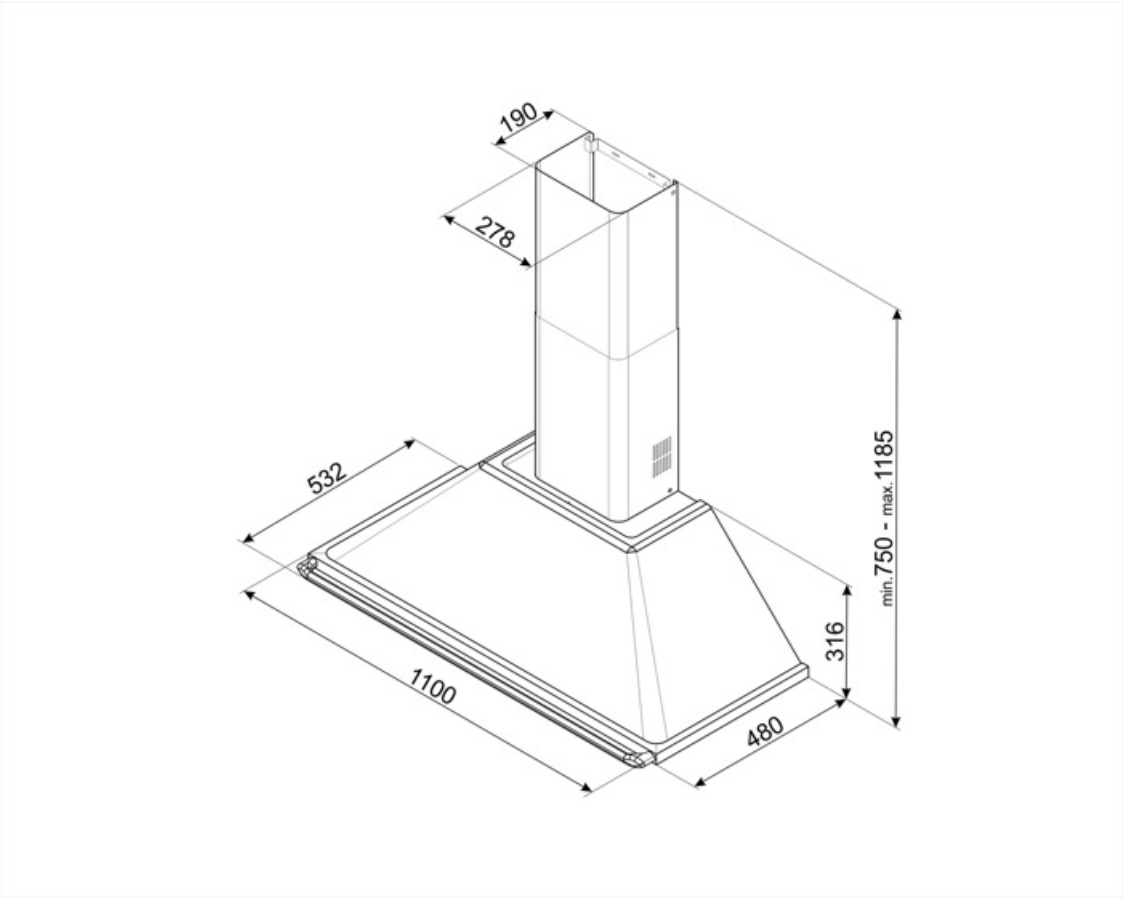

Compatible Accessories



FLT6

Kerek aktívszén-szűrők (készlet 2 db)



KITALLFC

Univerzális aktívszén-szűrő Rozsdamentes acél AISI 304 A szűrő mosogatógépben 50°C-on mosható (víz és megfelelő mosószer) és sütőben 180°C-on 25 percig szárítható

Symbols glossary



Szűrők: a készülék speciális szűrőkkel rendelkezik, amelyek hatékonyan távolítják el a zsíros szennyeződéseket a főzés során keletkező gőzből.



A: Energiahatékonysági osztály



Világítás: Minden páraelszívó világítással rendelkezik a főzőterület megvilágításához vagy a konyha hangulatosabbá tételéhez.



Intenzív/boost fokozat: amikor extra gyors elszívásra van szükség.