KT110GRE

Familie	Afzuigkap
Type afzuigkap	Wandkap
Design	Trapeze
Filtering	Expulsie
Materiaal	Gelakt materiaal
Type roestvrijstaal	Geborsteld
EAN-code	8017709303778
Breedte afzuigkap	110 cm
Esthetiek	Victoria
Kleur	Lei Grijs
Afwerking	Glanzend
Logo	Geassembleerd



Bediening

Regeling bediening	Bedieningsknoppen	**Bedieningsknoppen**	Victoria
Aantal bedieningsknoppen	2	**Kleur knoppen**	Rvs look

Program / Functions

Aantal snelheden	3
Snelheid Intensief	BOOST

Technische specificaties

Aantal lampen	2	**Aantal filters**	4
Soort verlichting	LED	**Vetfilters**	Aluminium
Vermogen lamp	1 W	**Afvoer**	150 mm
Lichtkleurtemperatuurschaal (K)	3000 K	**Minimale afstand vanaf gasfornuis**	750 mm
Capaciteit P0	820 m³/h	**Minimale afstand vanaf inductie fornuis**	650 mm
Vermogen motor	275 W	**Terugslagklep**	Ja

	Capaciteit (IEC 61591) [m³/h]	**Geluidsniveau (IEC 60704-2-13) [dBA]**
Snelheid 1	326	49

Snelheid 2	439	57
Snelheid 3	554	63
Snelheid Intensief	784	71

Prestaties / energielabel



Jaarlijks energieverbruik (AEChood)	57 kWh/a
Energie-efficiëntieklasse (EEC)	A
Hydrodynamische efficiëntie (FDEC)	31,1
Hydrodynamische-efficiëntieklasse (FDEC)	A
Lichtefficiëntie (LEC)	83,2 lux/W
Lichtefficiëntieklasse (LEC):	A
Vetfilterefficiëntie (GFE)	69,2 %
Vetfilterefficiëntieklasse (GFEC)	D
Luchtstroom op de minimumsnelheid (Qmin)	326 m³/h
Luchtstroom op de maximumsnelheid (Qmax)	554 m³/h
Luchtstroom op de boostsnelheid (Qboost)	784 m³/h
Akoestische geluidsdruk op minimum snelheid (SPEmin)	49 dBA
Akoestische A-gewogen geluidsemissie op maximum snelheid	64 dBA
Akoestische A-gewogen geluidsvermogen in de lucht met intensieve snelheid	71 dBA
Tijdstoenamefactor (F)	0,9
Energie-efficiëntie-index	52,2
Gemeten luchtstroom op beste-efficiëntiepunt (Qbep)	413 m³/h
Gemeten luchtdruk op beste-efficiëntiepunt (Qbep)	456 Pa
Gemeten opgenomen vermogen op beste-efficiëntiepunt (Wbep)	168 W
Nominaal stroomverbruik van het lichtsysteem (WL)	2 W
Gemiddelde lichtsterkte van het licht op het kookoppervlak (Emiddle)	183 lux
Geluidsniveau op de hoogste stand (Lwa)	64 dBA

Elektrische aansluiting

Aansluitwaarde	278 W	**Lengte voedingskabel**	1000 mm
Spanning	220-240 V	**Stekker**	Nee
Frequentie	50-60 Hz		

Ook beschikbaar

Andere beschikbare kleuren	Wit, Zwart, Roestvrij staal, Crème	**Codes andere beschikbare kleuren**	KT110BE-KTR110XE - KT110PE- KT110BLE

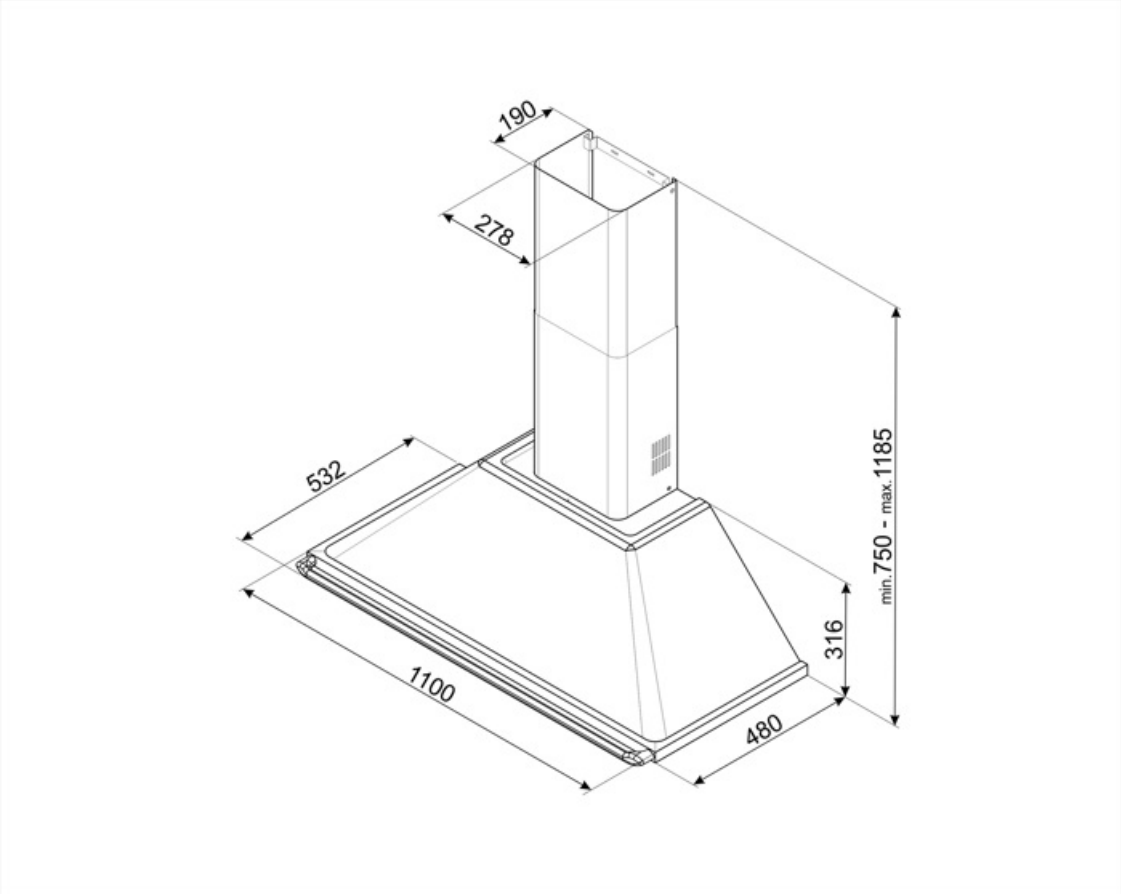
190
278
532
1100
480
316
min.750 - max.1185

Compatibele Accessoires



FLT6

Ronde koolstoffilters (set 2 stuks)



KITALLFC

Universele koolfilter Roestvrij staal AISI 304 Het filter kan in de vaatwasser op 50 °C worden gewassen (water en geschikt afwasmiddel)en om het te drogen in de oven op 180°C 25 minuten

Symbols glossary



Filters: het model heeft filters die helpen bij het verwijderen van vet uit de stoom die tijdens het koken uit de pannen komt.



A: Droogprestaties van het product, gemeten vanaf A +++ tot D / G afhankelijk van de productfamilie



Verlichting: Alle afzuigkappen hebben verlichting aan, om de kookzone te verlichten of voor sfeer in de keuken



Intensieve / turbo-stand: wanneer extra snelle afzuiging gewenst is.