KT110PE

Сімейство продуктів	Витяжка
Тип вытяжки	Настінний монтаж
Дизайн	Повітряпровід
Режим відведення повітря	Режим відведення повітря
Матеріал	Емальована сталь
Тип нержавіючої сталі	Матова
Код EAN	8017709211707
Ширина витяжки	110 см

Естетика

Естетика	Victoria	**Оздоблення**	Глянцевий
Колір	Кремовий	**Логотип**	Накладний

Управління

Налаштування управління	Перемикачі	**Перемикачі**	Victoria
Кількість перемикачів	2	**Колір перемикачів**	Ефект нерж. сталі

Програми/ Функції

Кількість швидкостей	3
Інтенсивний режим	BOOST

Технічні характеристики

Кількість ламп	2	**Кількість фільтрів**	4
Тип ламп підсвічування	LED	**Жировловлюючі фільтри**	Алюміній
Потужність підсвітки	1 Вт	**Діаметр повітряпроводу**	150 мм
Шкала цветовой температуры света (°K)	3000 °K	**Мінімальна відстань від газової варильної поверхні**	750 мм
Максимальна продуктивність	820 м³/ч		
Потужність мотора	275 Вт		

Мінімальна відстань від електричної варильної поверхні	650 мм
Зворотній клапан	Так

	Максимальна продуктивність (IEC 61591) **[м³/ч]**	**Рівень шуму** IEC 60704-2-13 **[дБ(A)]**
1-ша швидкість	326	49
2-га швидкість	439	57
3-тя швидкість	554	63
Інтенсивний режим	784	71

Продуктивність/ Енергоспоживання

A

Щорічне енергоспоживання (AEChood)	57 кВт/год
Клас енергоефективності (EEC)	A
Гідродинамічна ефективність (FDE)	31,1
Клас ефективності флюїдодинаміки (FDEC)	A
Ефективність освітлення (LE)	83,2 lux/W
Клас ефективності освітлення (LEC)	A
Ефективність фільтрації жиру (GFE)	69,2 %
Клас фільтрації (GFEC)	D
Продуктивність на мінімальній швидкості	326 м³/ч
Продуктивність на максимальній швидкості (Qmax)	554 м³/ч
Продуктивність в інтенсивному режимі (Qboost)	784 м³/ч
Акустичний тиск на мінімальній швидкості	49 дБ(A)
Сила звуку за шкалою A, на максимальній швидкості (SPEmax)	63 дБ(A)
Сила звуку за шкалою A **на Інтенсивній швидкості** (SPEboost)	71 дБ(A)
Клас енергоефективності	52,2
Вимір швидкості потоку повітря з точки зору кращої енергоефективності	413 м³/ч
Вимірювання тиску повітря з точки зору кращої енергоефективності	456 Pa
Вимір вхідної електричної потужності з точки зору кращої енергоефективності	168 Вт
Нормальна потужність системи освітлення	2 Вт
Середнє освітлення варильної поверхні (Emiddle)	183 lux
Максимальний рівень шуму	63 дБ(A)

Електричне підключення

Номінальна потужність	278 Вт	**Частота струму (Гц)**	50-60 Гц
Напруга	220-240 В	**Довжина електричного кабелю**	1000 мм

Також доступні

Також доступні кольори	Білий, Чорний, Нержавіюча сталь	**Доступні кольори**	KT110BE-KT110BLE - KTR110XE

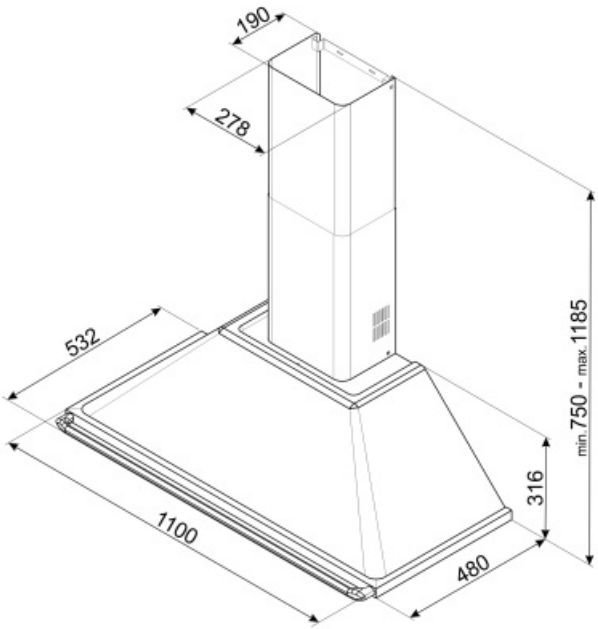

Not included accessories

FLT6

Круглый угольный фильтр (комплект 2 штуки)

KITALLFC

Универсальный угольный фильтр Нержавеющая сталь AISI304 Фильтр можно мыть в посудомоечной машине при температуре 50°C (вода и подходящее моющее средство) и сушить в духовке при 180°C в течение 25 минут

Symbols glossary (TT)

Модель имеет фильтры, которые помогают удалять жир из пара, выходящего из посуды во время приготовления.

A: энергоэффективность, измеренная от A+++ до D/G в зависимости от семейства продуктов

Подсветка: все кухонные вытяжки оснащены подсветкой для освещения зоны приготовления.

Интенсивный /турбо режим: когда требуется сверхбыстрая экстракция.