KT90BE

משפחת מוצרים	קולט אדים
סוג	קולט אדים דקורטיבי לקיר
עיצוב	ארובה
הוצאה	הוצאה
חומר	חומר צבוע
סוג פלדה	מוברש
קוד EAN	8017709211660
רוחב קולט האדים	90 cm
סדרה עיצובית	Victoria
צבע	לבן
גימור	מבריק
Logo	Applied



למשפחת תנורים

הגדרות בקרות	כפתורי בקרה	**כפתורי בקרה**	Victoria
מס' בקרות	2	**צבע בקרות**	אפקט פלדה

תוכנית / פונקציות

מס' מהירויות	3
מהירות אינטנסיבית	BOOST

מאפיינים טכניים

מס' נורות	2	**מס' מסננים**	3
סוג נורה	LED	**מסננים נגד שומן**	אלומיניום
הספק נורה	1 W	**פתח אוורור**	150 mm
סקלאת טמפרטורה של צבע תאורה (K)	3000 K	**מרחק מינימלי מכיריים גז**	750 mm
קיבולת מרבית של יציאה חופשית	820 m³/h	**מרחק מינימלי מכיריים חשמליות**	650 mm
הספק מנוע	275 W	**שסתום אל-חזור**	כן

	קצב הוצאה IEC 61591 [m³/h]	**רמת רעש IEC 60704-2-13 [dBA]**
קולטי אדים	334	49
קולטי אדים	439	57

קולטי אדים	567	61
Gruppo specifico per famiglia cappe.	788	69

תווית חשמל / ביצועים



צריכת יעילות שנתית (AEChood)	59 kWh/a
דרגת יעילות אנרגטית	A
יעילות דינמית נוזלית (FDE)	30
קטגוריית יעילות דינמית נוזלית (FDEC)	A
יעילות תאורה (LE)	102,3 lux/W
קטגוריית יעילות תאורה (LEC)	A
יעילות סינון שומן (GFE)	76,6 %
קטגוריית יעילות סינון שומן (GFEC)	C
זרימת אוויר במהירות מינימלית (Qmin)	334 m³/h
זרימת אוויר במהירות מקסימלית (Qmax)	567 m³/h
זרימת אוויר במהירות מואצת (Qboost)	788 m³/h
פליטת עוצמת צליל אקוסטית באוויר A בשקלול במהירות מינימלית (SPEmin)	49 dBA
פליטת עוצמת צליל אקוסטית באוויר A בשקלול במהירות מרבית (SPEmax)	61 dBA
פליטת עוצמת צליל אקוסטית באוויר A בשקלול במהירות מואצת (SPEboost)	69 dBA
מקדם הארכת זמן (F)	1,00
אינדקס יעילות אנרגטית	52,4
קצב זרימת אוויר נמדד בנקודת היעילות הטובה ביותר (Qbep)	438 m³/h
לחץ אוויר נמדד בנקודת היעילות הטובה ביותר (Pbep)	434 Pa
מבוא הספק חשמל נמדד בנקודת היעילות הטובה ביותר (Wbep)	176 W
צריכת חשמל נקובה במערכת התאורה (WL)	2 W
הארה ממוצעת של התאורה במשטח הבישול (Emiddle)	225 lux
רמת עוצמת צליל בהגדרה הגבוהה ביותר (Lwa)	61 dBA

חיבור חשמלי

דירוג חיבור חשמלי	278 W	**אורך כבל חשמל**	1000 mm
מתח	220-240 V	**תקע**	לא
תדר (Hz)	50-60 Hz		

זמין גם

Alternative colours available	Black, Stainless steel, Cream	**Available colours**	KT90BLE - KTR90XE - KT90PE

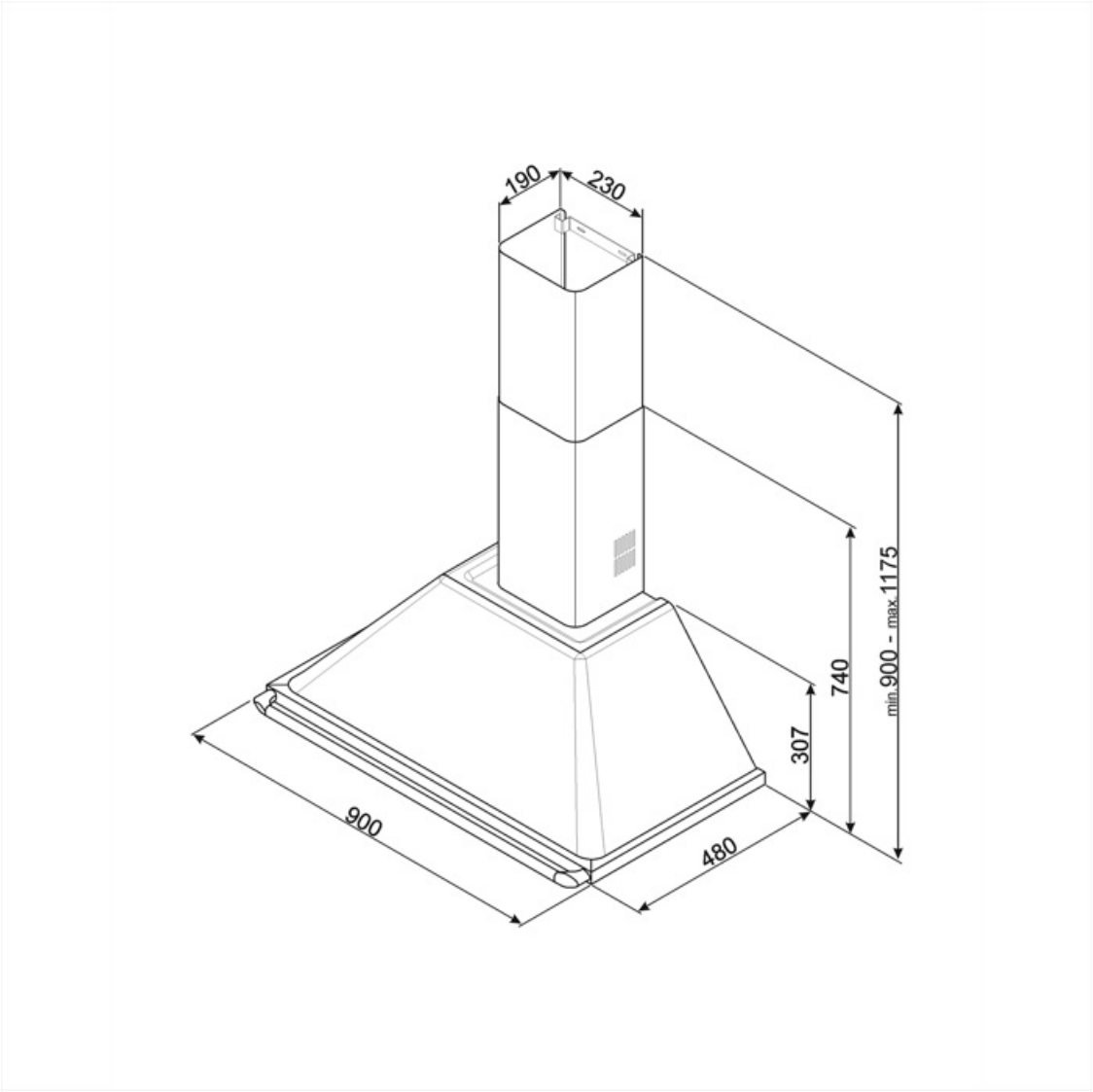
190
230
min.900 - max.1175
740
307
900
480

Compatible Accessories



FLT6

(מסנני פחם עגולים (2 יח' לערכה



KITALLFC

מסנן פחם אוניברסלי נירוסטה AISI 304 ניתן לשטוף את המסנן במדיח כלים ב- 50°C) ולייבש אותו מים וחומר ניקוי מתאים) בתנור ב-°180C ל-25 דקות

Symbols glossary



מסננים: לדגם יש מסננים שמסייעים להסיר שומן מהקיטור שנפלט מהמחבתות במהלך הבישול.



תאורה: כל קולטי האדים של תנורים כוללים נורות שמאירות את אזור הבישול או מוסיפות לאווירה של המטבח.



A: ביצועי ייבוש של המוצר, נמדדים מ-A+++ עד D/G, בהתאם למשפחת המוצרים



הגדרה אינטנסיבית/טורבו: כשיש צורך בהוצאה מהירה במיוחד.