KT90BLE

Οικογένεια προϊόντων	Απορροφητήρας
ΤΥΠΟΣ ΑΠΟΡΡΟΦΗΤΗΡΑ	Τοίχου
Design	Τζάκι
Τύπος απορρόφησης	Με εξαγωγή
Υλικό	Βαμμένο υλικό
Τύπος ατσαλιού	Βουρτσισμένο
Κωδικός EAN	8017709211653
Αισθητική	Victoria
Χρωμα	Μαύρο
Φινίρισμα	Γυαλιστερό
Λογότυπος	Εφαρμοσμένο

ΧΕΙΡΙΣΜΟΣ

Χειρισμός	Χειριστήρια	**Χειριστήρια**	Victoria
Αριθμός χειριστηρίων	2	**Χρώμα χειριστηρίων**	Εφέ ατσαλιού

Προγράμματα/Λειτουργίες

Αριθμός ταχυτήτων	4
Εντατική ταχύτητα	BOOST

ΤΕΧΝΙΚΑ ΧΑΡΑΚΤΗΡΙΣΤΙΚΑ

Αριθμός λαμπτήρων	2	**Αριθμός φίλτρων**	3
Τύπος λαμπτήρων	Led	**Φίλτρα συγκράτησης λίπους**	Αλουμίνιο
Ισχύς φωτός	1 W	**Διάμετρος εξόδου**	150 mm
Θερμοκρασία φωτισμού (°K)	3000 °K	**Ελάχιστη απόσταση από εστία αερίου**	750 mm
Μέγιστη απορρόφηση ελεύθερης εξόδου	820 m³/h	**Ελάχιστη απόσταση από εστία ηλεκτρική**	650 mm
Ισχύς μοτέρ	275 W	**Ανεπίστροφη βαλβίδα**	Ναι

	Ρυθμός εξαγωγής IEC 61591 [m³/h]	**Επίπεδο θορύβου** IEC 60704-2-13 [dBA]
ΤΑΧΥΤΗΤΑ 1	334	49
ΤΑΧΥΤΗΤΑ 2	439	57

ΤΑΧΥΤΗΤΑ 3	567	61
ΕΝΤΑΤΙΚΗ ΤΑΧΥΤΗΤΑ	788	69

ΣΗΜΑΝΣΗ ΑΠΟΔΟΣΗΣ / ΕΝΕΡΓΕΙΑΣ

Ετήσια Απόδοση Κατανάλωσης (AEChood)	59 kWh/a
ΕΝΕΡΓΕΙΑΚΗ ΚΛΑΣΗ (EEC)	A
Δυναμική Απόδοση Ρεύματος Αέρα (FDE)	30
Κλάση απόδοσης δυναμικής ρευμάτων αέρος (FDEC)	A
Απόδοση φωτισμού (LE)	102,3 lux/W
Κατηγορία απόδοσης φωτισμού (LEC)	A
Απόδοση φιλτραρίσματος λίπους (GFE)	76,6 %
Κατηγορία απόδοσης φιλτραρίσματος λίπους (GFEC)	C
Ροή αέρα στις ελάχιστες στροφές (Qmin)	334 m³/h
Ροή αέρα στις μέγιστες στροφές (Qmax)	567 m³/h
Ροή αέρα στην εντατική λειτουργία (Qboost)	788 m³/h
Εκπομπή θορύβου με στάθμιση A στον αέρα στις ελάχιστες στροφές (SPEmin)	49 dBA
Εκπομπή θορύβου με στάθμιση A στον αέρα στις μέγιστες στροφές (SPEmax)	61 dBA
Εκπομπή θορύβου με στάθμιση A στον αέρα στην εντατική λειτουργία (SPEboost)	69 dBA
Συντελεστής αύξησης χρόνου (F)	1,00
Δείκτης ενεργειακής απόδοσης	52,4
Μετρημένος ρυθμός ροής αέρα στο σημείο βέλτιστης απόδοσης (Qbep)	438 m³/h
Μετρημένη πίεση αέρα στο σημείο βέλτιστης απόδοσης (Pbep)	434 Pa
Μετρημένη ηλεκτρική ισχύς εισόδου στο σημείο βέλτιστης απόδοσης (Wbep)	176 W
Ονομαστική κατανάλωση ισχύος του συστήματος φωτισμού (WL)	2 W
Μέσος φωτισμός στην επιφάνεια μαγειρέματος (Emiddle)	225 lux
Επίπεδο θορύβου στην υψηλότερη ρύθμιση (Lwa)	61 dBA

ΗΛΕΚΤΡΙΚΗ ΣΥΝΔΕΣΗ

Ονομαστική ισχύς	278 W
Τάση	220-240 V
Συχνότητα (Hz)	50-60 Hz
Μήκος καλωδίου τροφοδοσίας	1000 mm

Διαθέσιμο επίσης

Alternative colours availible	Λευκό, Ανοξείδωτο ατσάλι, Μπεζ	**Available colours**	KT90BE - KTR90XE - KT90PE

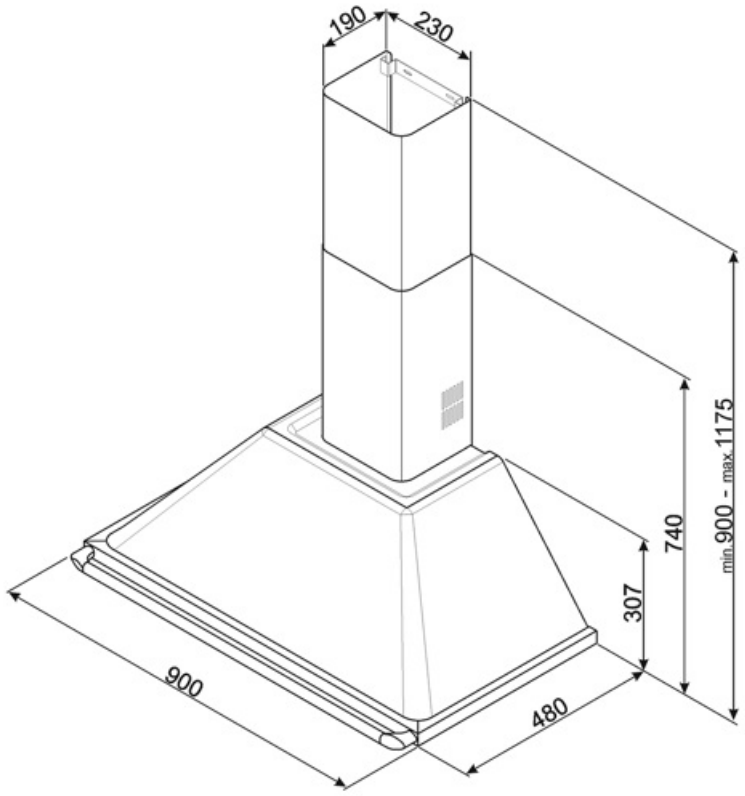

Compatible Accessories

FLT6

Φίλτρα άνθρακα στρογγυλά (κιτ 2 τεμαχίων)

KITCMNKBU

Chimney extension size 227.5 * 190 * 800 mm black color, allow to reach 1475 mm of total high of the hood

KITALLFC

Φίλτρο άνθρακα γενικής χρήσης Ανοξείδωτο ατσάλι AISI 304 Το φίλτρο μπορεί να πλυθεί στο πλυντήριο πιάτων στους 50°C (νερό και κατάλληλο απορρυπαντικό) και για να στεγνώσει το βάζουμε στο φούρνο στους 180°C για 25 λεπτά

Symbols glossary

Φίλτρα: Το μοντέλο διαθέτει φίλτρα που βοηθούν στην αφαίρεση του λίπους από τον ατμό που προέρχεται από τα τηγάνια κατά τη διάρκεια του μαγειρέματος.

Φώτα: Όλοι οι απορροφητήρες κουζίνας διαθέτουν φώτα για να φωτίζουν το χώρο μαγειρέματος ή να βελτιώνουν την ατμόσφαιρα της κουζίνας.

Εντατική/turbo ρύθμιση: όταν απαιτείται εξαιρετικά γρήγορη εξαγωγή.