KT90BLE

Familia	Campana
Tipo Campana	Decoración mural
Diseño	Trapezio
Filtración	Extracción
Material	Material pintado
Tipo de inox	Cepillado
Código EAN	8017709211653
Ancho	90 cm
Estética	Victoria
Color	Negro
Acabado	Brillante
Logo	Insertado



Mandos

Regulación de mandos	Mandos	**Mandos**	Victoria
N.° de mandos	2	**Color mandos**	Efecto inox

Programas/Funciones

N.° de velocidades	4
Velocidad intensiva	BOOST

Características técnicas

N° de Luces	2	**N° de Filtros**	3
Tipo de Luz	LED	**Filtros antigrasa**	Aluminio
Potencia luz	1 W	**Diámetro embocadura motor**	150 mm
Escala de temperatura de color (° K)	3000 K	**Distancia mínima de la encimera de gas**	750 mm
Capacidad máxima de aspiración en modalidad libre (P0)	820 m³/h	**Distancia mínima de la encimera eléctrica**	650 mm
Potencia motor	275 W	**Válvula de retención**	Sí

	Capacidad de aspiración 1 (IEC 61591) [m³/h]	Rumorosidad 1 (IEC 60704-2-13) [dBA]
Velocidad 1	334	49

Velocidad 2	439	57
Velocidad 3	567	61
Velocidad intensiva	788	69

Prestaciones/Etiqueta energética



Consumo anual (AEChood)	59 kWh/a
Clase eficiencia energética (EEC)	A
Eficiencia Fluidodinámica (FDE)	30
Clase de eficiencia fluido dinámico (FDEC)	A
Clase de eficiencia de iluminación (LE)	102,3 lux/W
Eficiencia de iluminación (LEC)	A
Eficiencia de filtrado de grasa (GFE)	76,6 %
Clase de eficiencia de filtrado de grasa (GFEC)	C
Flujo de aire a la velocidad mínima (Qmin)	334 m³/h
Flujo de aire a la máxima potencia (Qmax)	567 m³/h
Flujo de aire en posición reforzada Qboost)	788 m³/h

Emisiones sonoras en el aire ponderadas por el valor A en su ajuste mínimo de utilización normal:(SPEmin)	49 dBA
Emisiones sonoras en el aire ponderadas por el valor A en su ajuste máximo de utilización normal: (SPEmax)	61 dBA
Emisiones sonoras en el aire ponderadas por el valor A en posición ultrarrápida o reforzada: (SPEboost)	69 dBA
Factor aumento de tiempo (F)	1,00
Índice de eficiencia energética primera cavidad	52,4
Caudal de aire medido en el mejor punto de eficiencia (Qbep)	438 m³/h
Presión de aire medida en el mejor punto de eficiencia (Qbep)	434 Pa
Entrada de potencia eléctrica medida en el mejor punto de eficiencia (Wbep)	176 W
Potencia normal sistema de luz (Wl)	2 W
Iluminación media sobre la superfície de cocción	225 lux
Nivel de potencia acústica más alta (Lwa)	61 dBA

Conexión eléctrica

Datos nominales de conexión eléctrica	278 W
Tensión	220-240 V
Frecuencia (Hz)	50-60 Hz
Longitud del cable de alimentación	1000 mm
Enchufe	No

Disponible también

Otros colores disponibles	Blanco, Acero inoxidable, Crema	**Códigos de otros colores disponibles**	KT90BE - KTR90XE - KT90PE

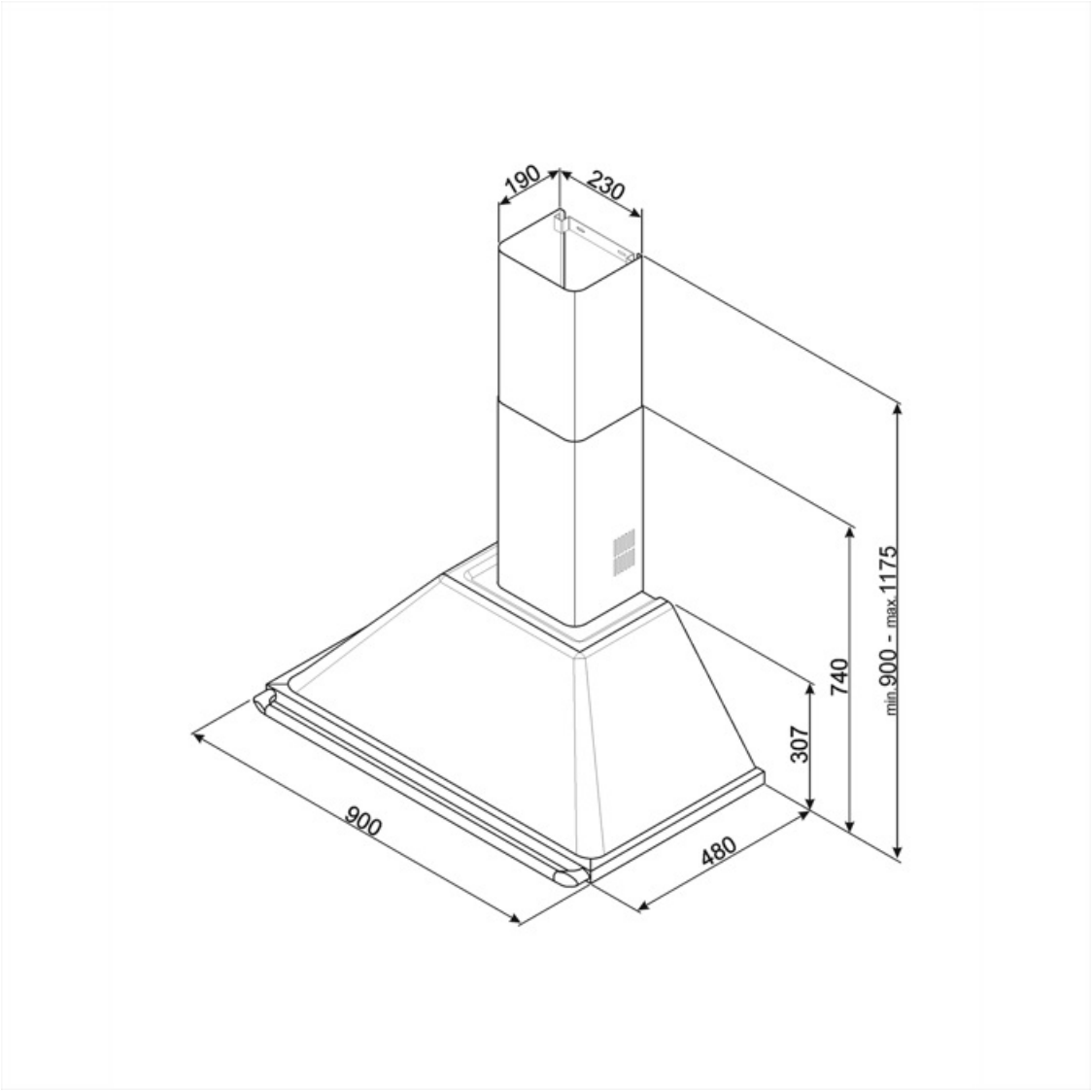

Accesorios Compatible



FLT6

Filtro carbón activo (2 piezas)



KITCMNKBU

Chimney extension size 227.5 * 190 * 800 mm black color, allow to reach 1475 mm of total high of the hood



KITALLFC

Filtro de carbón universal. Acero inoxidable AISI 304. El filtro se puede lavar en lavavajillas a 50 ° C (agua y detergente adecuado) y para secar meter al horno 180 ° C 25 minutos

Symbols glossary



Filtros de grasa: los filtros de grasa purifican el aire de las grasas de cocción. Son fácilmente extraíbles para su limpieza periódica.



Luz: las campanas están equipadas con lámparas LED. La luz se puede encender independientemente del ventilador de succión y, por lo tanto, permite que se ilumine la superficie de trabajo.



Energy efficiency class A



Función Turbo: La función Turbo le permite operar la campana a la máxima potencia, para acelerar la eliminación de olores más persistentes.