KT90BLE

Familie	Afzuigkap
Type afzuigkap	Wandkap
Design	Trapeze
Filtering	Expulsie
Materiaal	Gelakt materiaal
Type roestvrijstaal	Geborsteld
EAN-code	8017709211653
Breedte afzuigkap	90 cm
Esthetiek	Victoria
Kleur	Zwart
Afwerking	Glanzend
Logo	Geassembleerd

Bediening

Regeling bediening	Bedieningsknoppen	**Bedieningsknoppen**	Victoria
Aantal bedieningsknoppen	2	**Kleur knoppen**	Rvs look

Program / Functions

Aantal snelheden	4
Snelheid Intensief	BOOST

Technische specificaties

Aantal lampen	2	**Aantal filters**	3
Soort verlichting	LED	**Vetfilters**	Aluminium
Vermogen lamp	1 W	**Afvoer**	150 mm
Lichtkleurtemperatuurschaal (K)	3000 K	**Minimale afstand vanaf gasfornuis**	750 mm
Capaciteit P0	820 m³/h	**Minimale afstand vanaf inductie fornuis**	650 mm
Vermogen motor	275 W	**Terugslagklep**	Ja

	Capaciteit (IEC 61591) [m³/h]	**Geluidsniveau (IEC 60704-2-13) [dBA]**
Snelheid 1	334	49

Snelheid 2	439	57
Snelheid 3	567	61
Snelheid Intensief	788	69

Prestaties / energielabel

Jaarlijks energieverbruik (AEChood)	59 kWh/a
Energie-efficiëntieklasse (EEC)	A
Hydrodynamische efficiëntie (FDEC)	30
Hydrodynamische-efficiëntieklasse (FDEC)	A
Lichtefficiëntie (LEC)	102,3 lux/W
Lichtefficiëntieklasse (LEC):	A
Vetfilterefficiëntie (GFE)	76,6 %
Vetfilterefficiëntieklasse (GFEC)	C
Luchtstroom op de minimumsnelheid (Qmin)	334 m³/h
Luchtstroom op de maximumsnelheid (Qmax)	567 m³/h
Luchtstroom op de boostsnelheid (Qboost)	788 m³/h
Akoestische geluidsdruk op minimum snelheid (SPEmin)	49 dBA
Akoestische A-gewogen geluidsemissie op maximum snelheid	61 dBA
Akoestische A-gewogen geluidsvermogen in de lucht met intensieve snelheid	69 dBA
Tijdstoenamefactor (F)	1,00
Energie-efficiëntie-index	52,4
Gemeten luchtstroom op beste-efficiëntiepunt (Qbep)	438 m³/h
Gemeten luchtdruk op beste-efficiëntiepunt (Qbep)	434 Pa
Gemeten opgenomen vermogen op beste-efficiëntiepunt (Wbep)	176 W
Nominaal stroomverbruik van het lichtsysteem (WL)	2 W
Gemiddelde lichtsterkte van het licht op het kookoppervlak (Emiddle)	225 lux
Geluidsniveau op de hoogste stand (Lwa)	61 dBA

Elektrische aansluiting

Aansluitwaarde	278 W
Spanning	220-240 V
Frequentie	50-60 Hz
Lengte voedingskabel	1000 mm
Stekker	Nee

Ook beschikbaar

Andere beschikbare kleuren	Wit, Roestvrij staal, Crème
Codes andere beschikbare kleuren	KT90BE - KTR90XE - KT90PE

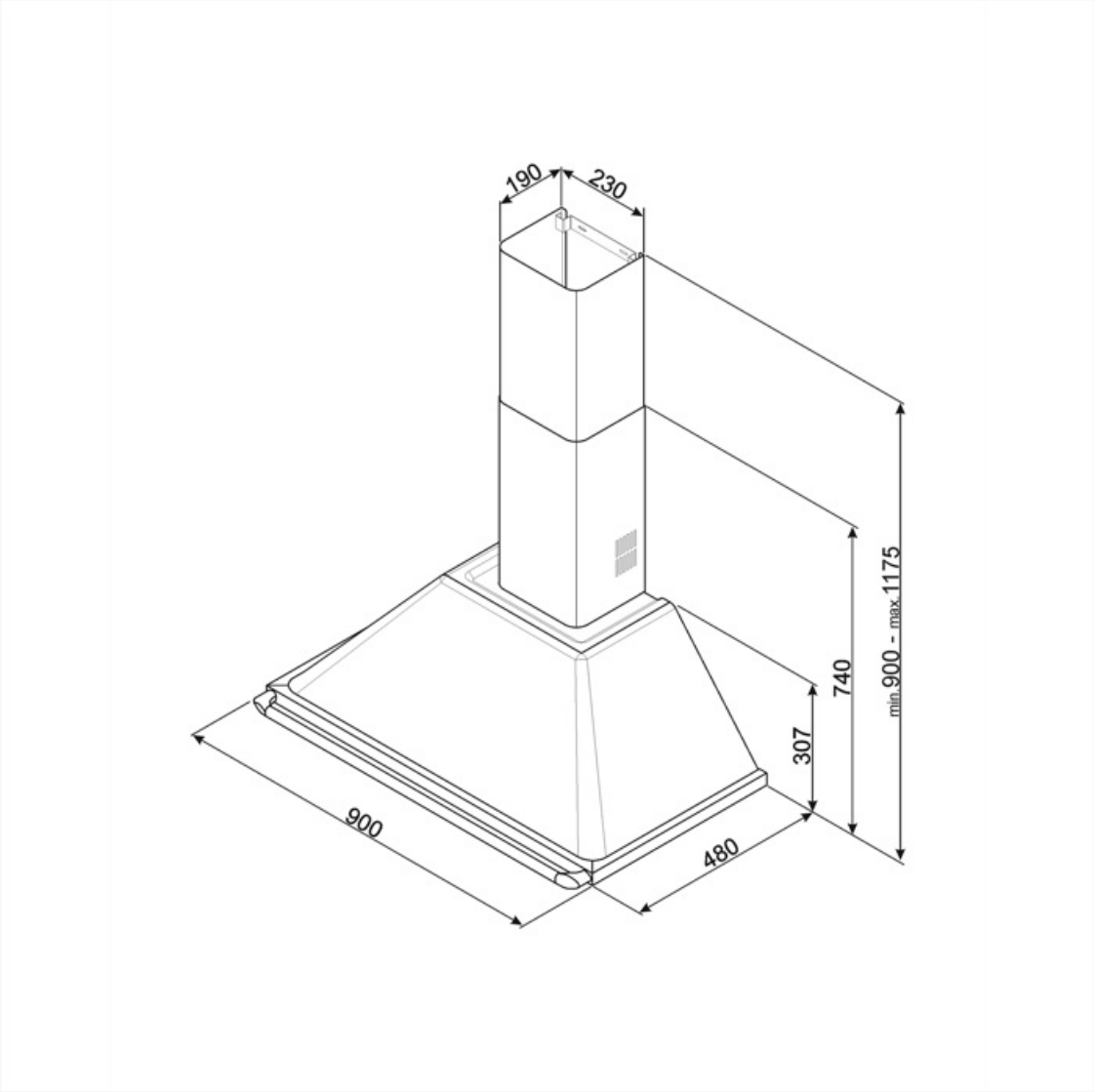
190
230
min.900 - max.1175
740
307
900
480

Compatibele Accessoires

FLT6

Ronde koolstoffilters (set 2 stuks)

KITCMNKBU

Schachtverleniging Afm. 227.5x190x800 mm, kleur Zwart, maakt het mogelijk om tot 1475 mm van de totale kap te bereiken

KITALLFC

Universele koolfilter Roestvrij staal AISI 304 Het filter kan in de vaatwasser op 50 °C worden gewassen (water en geschikt afwasmiddel)en om het te drogen in de oven op 180°C 25 minuten

Symbols glossary

Filters: het model heeft filters die helpen bij het verwijderen van vet uit de stoom die tijdens het koken uit de pannen komt.

Verlichting: Alle afzuigkappen hebben verlichting aan, om de kookzone te verlichten of voor sfeer in de keuken

A: Droogprestaties van het product, gemeten vanaf A +++ tot D / G afhankelijk van de productfamilie

Intensieve / turbo-stand: wanneer extra snelle afzuiging gewenst is.