KT90BLE

Семейство продуктов	Вытяжка
Тип вытяжки	Вытяжка настенная
Дизайн	Воздуховод
Режим отвода воздуха	Режим отвода воздуха
Материал	Эмалированная сталь
Тип нержавеющей стали	Матовая
EAN-**код**	8017709211653
Ширина (мм)	90 см
Эстетика	Victoria
Цвет	Черный
Отделка	Глянцевый
Логотип	Накладной

Управление

Управление	Поворотные переключатели	**Поворотные переключатели**	Victoria
Количество переключателей	2	**Цвет переключателей**	Эффект нержавеющей стали

Программы/ функции

Количество скоростей	4
Интенсивный режим	BOOST

Технические характеристики

Количество ламп подсветки	2	**Количество фильтров**	3
Тип подсветки	LED	**Жироулавливающие фильтры**	Алюминий
Мощность ламп подсветки	1 Вт	**Диаметр воздуховода**	150 мм
Шкала цветовой температуры света (°K)	3000 K	**Мин. расстояние от газовой варочной панели**	750 мм
Максимальная производительность	820 м³/ч	**Мин. расстояние от электрической варочной панели**	650 мм
Мощность мотора	275 Вт	**Обратный клапан**	Да

	Максимальная производительность [м³/ч]	Уровень шума на 1-й скорости [дБ(А)]
1-я скорость	334	49
2-я скорость	439	57
3-я скорость	567	61
Интенсивный режим	788	69

Производительность/ Энергопотребление

Годовая энергоэффективность (AEChood)	59 кВт/год
Класс энергоэффективности	A
Гидродинамическая эффективность (FDE)	30
Класс гидродинамической эффективности	A
Эффективность освещения (LE)	102,3 lux/W
Класс эффективности освещения	A
Жироулавливающая эффективность (GFE)	76,6 %
Класс жироулавливающей эффективности	C
Производительность на минимальной скорости	334 м³/ч
Производительность на максимальной скорости	567 м³/ч
Производительность в интенсивном режиме	788 м³/ч
Акустическое давление на минимальной скорости (SPEmin)	49 дБ(A)
Акустическое давление на максимальной скорости (SPEmax)	61 дБ(A)
Акустическое давление при интенсивном режиме	69 дБ(A)
Коэффициент увеличения времени (F)	1,00
Индекс энергоэффективности	52,4
Измерение скорости потока воздуха с точки зрения лучшей энергоэффективности	438 м³/ч
Измерение давления воздуха с точки зрения лучшей энергоэффективности (Pbep)	434 Pa
Измеренная потребляемая мощность в наилучшей точке эффективности (Wbep)	176 Вт
Номинальная мощность системы освещения	2 Вт
Средняя освещенность варочной поверхности (Emiddle)	225 lux
Максимальный уровень шума	61 дБ(A)

Электрическое подключение

Номинальная мощность	278 Вт
Напряжение	220-240 В
Частота тока	50-60 Гц
Длина электрического кабеля	1000 мм

Также доступны

Другие доступные цвета	Белый, Нержавеющая сталь, Кремовый	**Другие доступные цвета**	KT90BE - KTR90XE - KT90PE

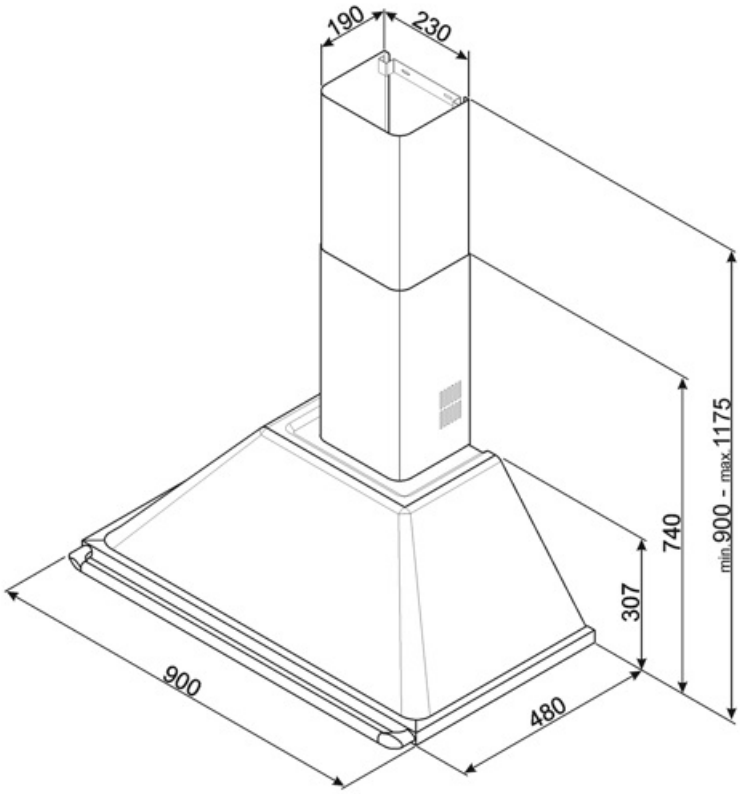

Совместимые Аксессуары

FLT6

Круглый угольный фильтр (комплект 2 штуки)

KITCMNKBU

Воздуховод для вытяжки Victoria, черная
Размеры 227,5 * 190 * 800 мм

KITALLFC

Универсальный угольный фильтр Нержавеющая сталь AISI304 Фильтр можно мыть в посудомоечной машине при температуре 50°C (вода и подходящее моющее средство) и сушить в духовке при 180°C в течение 25 минут

Symbols glossary

Energy efficiency class A

Модель имеет фильтры, которые помогают удалять жир из пара, выходящего из посуды во время приготовления.

Подсветка: все кухонные вытяжки оснащены подсветкой для освещения зоны приготовления.

Интенсивный /турбо режим: когда требуется сверхбыстрая экстракция.