KT90BLE

Сімейство продуктів	Витяжка
Тип вытяжки	Настінний монтаж
Дизайн	Повітряпровід
Режим відведення повітря	Режим відведення повітря
Матеріал	Емальована сталь
Тип нержавіючої сталі	Матова
Код EAN	8017709211653
Ширина витяжки	90 см
Естетика	Victoria
Колір	Чорний
Оздоблення	Глянцевий
Логотип	Накладний

Управління

Налаштування управління	Перемикачі
Кількість перемикачів	2
Перемикачі	Victoria
Колір перемикачів	Ефект нерж. сталі

Программы/ функции

Кількість швидкостей	4
Інтенсивний режим	BOOST

Технічні характеристики

Кількість ламп	2
Тип ламп підсвічування	LED
Потужність підсвітки	1 Вт
Шкала цветовой температуры света (°K)	3000 K
Максимальна продуктивність	820 м³/ч
Потужність мотора	275 Вт
Кількість фільтрів	3
Жировловлюючі фільтри	Алюміній
Діаметр повітряпроводу	150 мм
Мінімальна відстань від газової варильної поверхні	750 мм
Мінімальна відстань від електричної варильної поверхні	650 мм
Зворотній клапан	Так

	Максимальна продуктивність (IEC 61591) [м³/ч]	Рівень шуму IEC 60704-2-13 [дБ(A)]
1-ша швидкість	334	49
2-га швидкість	439	57
3-тя швидкість	567	61
Інтенсивний режим	788	69

Продуктивність/ Енергоспоживання

Щорічне енергоспоживання (AEChood)	59 кВт/год
Клас енергоефективності (EEC)	A
Гідродинамічна ефективність (FDE)	30
Клас ефективності флюїдодинаміки (FDEC)	A
Ефективність освітлення (LE)	102,3 lux/W
Клас ефективності освітлення (LEC)	A
Ефективність фільтрації жиру (GFE)	76,6 %
Клас фільтрації (GFEC)	C
Продуктивність на мінімальній швидкості	334 м³/ч
Продуктивність на максимальній швидкості (Qmax)	567 м³/ч
Продуктивність в інтенсивному режимі (Qboost)	788 м³/ч
Акустичний тиск на мінімальній швидкості	49 дБ(A)
Сила звуку за шкалою A, на максимальній швидкості (SPEmax)	61 дБ(A)
Сила звуку за шкалою A на Інтенсивній швидкості (SPEboost)	69 дБ(A)
Час збільшення коефіцієнта (F)	1,00
Клас енергоефективності	52,4
Вимір швидкості потоку повітря з точки зору кращої енергоефективності	438 м³/ч
Вимірювання тиску повітря з точки зору кращої енергоефективності	434 Pa
Вимір вхідної електричної потужності з точки зору кращої енергоефективності	176 Вт
Нормальна потужність системи освітлення	2 Вт
Середнє освітлення варильної поверхні (Emiddle)	225 lux
Максимальний рівень шуму	61 дБ(A)

Електричне підключення

Номінальна потужність	278 Вт
Напруга	220-240 В
Частота струму (Гц)	50-60 Гц
Довжина електричного кабелю	1000 мм

Також доступні

Також доступні кольори	Білий, Нержавіюча сталь, Кремовий	**Доступні кольори**	KT90BE - KTR90XE - KT90PE

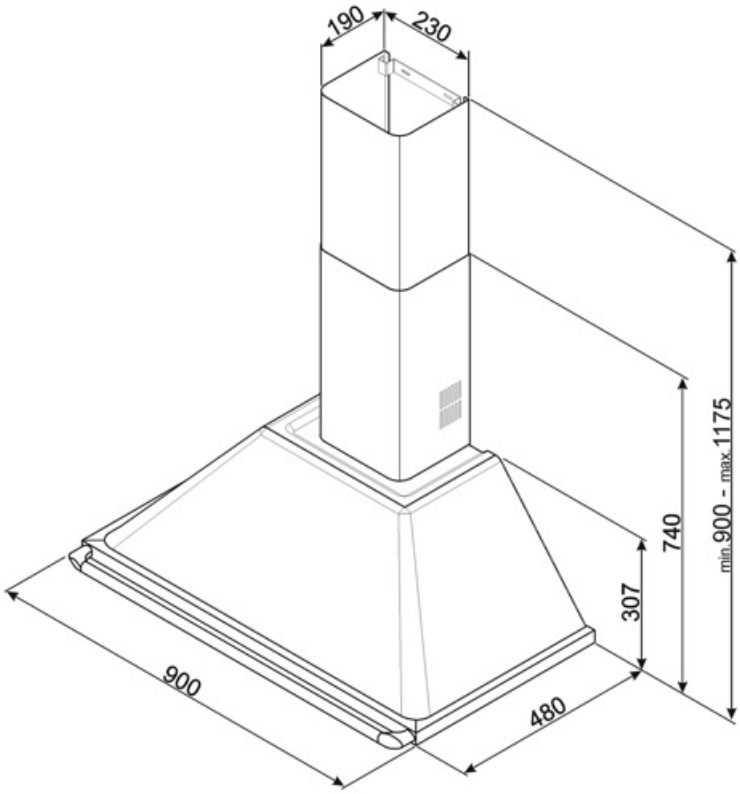

Compatible Accessories

FLT6

Круглый угольный фильтр (комплект 2 штуки)

KITCMNKBU

Воздуховод для вытяжки Victoria, черная
Размеры 227,5 * 190 * 800 мм

KITALLFC

Универсальный угольный фильтр Нержавеющая сталь AISI304 Фильтр можно мыть в посудомоечной машине при температуре 50°C (вода и подходящее моющее средство) и сушить в духовке при 180°C в течение 25 минут

Symbols glossary

Модель имеет фильтры, которые помогают удалять жир из пара, выходящего из посуды во время приготовления.

Energy efficiency class A

Подсветка: все кухонные вытяжки оснащены подсветкой для освещения зоны приготовления.

Интенсивный /турбо режим: когда требуется сверхбыстрая экстракция.