KT90DGC

Семейство продуктов	Вытяжка
Тип вытяжки	Вытяжка настенная
Дизайн	Воздуховод
Режим отвода воздуха	Режим отвода воздуха
Материал	Эмалированная сталь
Тип нержавеющей стали	Матовая
Международный артикул (EAN-код)	8017709266721
Ширина (мм)	90 см
Эстетика	Виктория (Victoria)
Цвет	Декорированный / Специальный
Декорированный/ специальный цвет	Сицилийская тележка
Отделка	Глянцевый
Серия	Divina Cucina
Коллаборации	Smeg & Dolce&Gabbana
Логотип	Накладной



Управление

Управление	Поворотные переключатели	**Поворотные переключатели**	Виктория (Victoria)
Количество переключателей	2	**Цвет переключателей**	Эффект нержавеющей стали

Программы/ функции

Количество скоростей	3
Интенсивный режим	BOOST

Технические характеристики

Количество ламп подсветки	2	**Количество фильтров**	3
Тип подсветки	Светодиодный	**Жироулавливающие фильтры**	Нержавеющая сталь
Мощность ламп подсветки	1 Вт	**Диаметр воздуховода**	150 мм
Шкала цветовой температуры света (°K)	3000 K	**Мин. расстояние от газовой варочной панели**	750 мм
Максимальная производительность	820 м³/ч	**Мин. расстояние от электрической варочной панели**	650 мм
Мощность мотора	275 Вт	**Обратный клапан**	Да

	Максимальная производительность (стандарт Международной электротехнической комиссии IEC 61591) [м³/ч]	Уровень шума (стандарт Международной электротехнической комиссии IEC 60704-213) [дБ(A)]
1-я скорость	334	49
2-я скорость	439	57
3-я скорость	567	61
Интенсивный режим	788	69

Производительность/ Энергопотребление



Годовая энергоэффективность (AEChood)	59 кВт/год
Класс энергоэффективности	A
Гидродинамическая эффективность	30
Класс гидродинамической эффективности	A
Эффективность освещения	102.3 lux/W
Класс эффективности освещения	A
Жироулавливающая эффективность	76.6 %
Класс жироулавливающей эффективности	C
Производительность на минимальной скорости	334 м³/ч
Производительность на максимальной скорости	567 м³/ч
Производительность в интенсивном режиме	788 м³/ч
Акустическое давление на минимальной скорости	49 дБ(A)
Акустическое давление на максимальной скорости	61 дБ(A)
Акустическое давление при интенсивном режиме	69 дБ(A)
Коэффициент увеличения времени	1.00
Индекс энергоэффективности	52.4
Измерение скорости потока воздуха с точки зрения лучшей энергоэффективности	438 м³/ч
Измерение давления воздуха с точки зрения лучшей энергоэффективности	434 Pa
Измеренная потребляемая мощность в наилучшей точке эффективности	176 Вт
Номинальная мощность системы освещения	2 Вт
Средняя освещенность варочной поверхности	225 lux
Максимальный уровень шума	61 дБ(A)

Электрическое подключение

Номинальная мощность	278 Вт
Напряжение	220-240 В
Частота тока	50-60 Гц
Длина электрического кабеля	1000 мм

Тип электрической вилки	Нет

Также доступны

Другие доступные цвета	Майолика Кальтаджироне	**Другие доступные цвета**	KT90DGM

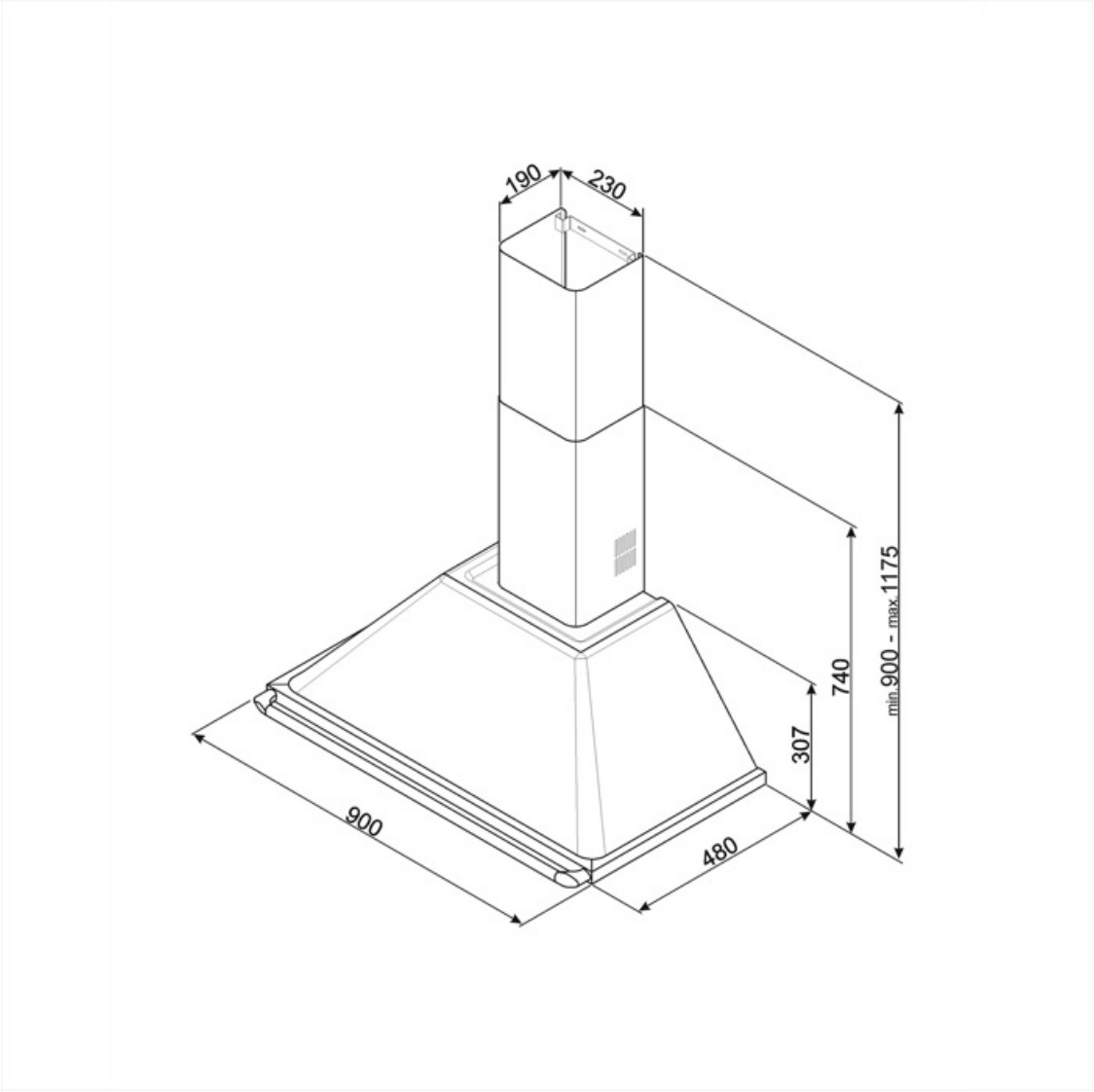

Совместимые Аксессуары



FLT6

Круглый угольный фильтр (комплект 2 штуки)



KITALLFC

Универсальный угольный фильтр Нержавеющая сталь AISI304 Фильтр можно мыть в посудомоечной машине при температуре 50°C (вода и подходящее моющее средство) и сушить в духовке при 180°C в течение 25 минут

Symbols glossary



Модель имеет фильтры, которые помогают удалять жир из пара, выходящего из посуды во время приготовления.



Energy efficiency class A



Подсветка: все кухонные вытяжки оснащены подсветкой для освещения зоны приготовления.



Интенсивный /турбо режим: когда требуется сверхбыстрая экстракция.