KT90DGME

Produktfamilie	Hætte
Emhættetype	Vægmonteret emhætte
Design	Emhætte af skorstenstype
Udsugning	Uddrivning
Materiale	Lakeret materiale
Type af stål	Børstet
EAN-kode	8017709334062
Hættebredde	90 cm
Æstetik	Victoria
Farve	Decorated / Special
Dekoration / Specialfarve	Blu Mediterraneo
Finish	Blank
Serie	Divina Cucina
Samarbejde	Smeg & Dolce&Gabbana
Logo	Benyttet

Betjeninger

Betjeningsindstillinger	Betjeningsknapper	**Betjeningsknapper**	Victoria
Ant. knapper	2	**Betjening farve**	Ståleffekt

Program / Funktioner

Antal hastigheder	3
Intensiv hastighed	BOOST

Tekniske egenskaber

Antal lamper	2	**Antal filtre**	3
Type af lamper	LED	**Fedtfiltre**	Rustfrit stål
Lys effekt	1 W	**Luftudtag**	150 mm
Skala for lysfarvetemperatur (° K)	3000 K	**Minimumsafstand fra GAS kogeplade**	750 mm
Maksimal kapacitet frit udtag	820 m³/h	**Minimumsafstand fra ELEKTRISK kogeplade**	650 mm
Motoreffekt	275 W	**Kontraventil**	Ja

	Udsugningshastighed IEC 61591 [m³/h]	**Støjniveau (IEC 60704-2 -13) [dBA]**
Hastighed 1	334	49

Hastighed 2	439	57
Hastighed 3	567	61
Intensiv hastighed	788	69

Ydeevne/energimærke

Årligt effektivitet forbrug (AEChood)	59 kWh/a
Energieffektivitetsklasse (EØF)	A
Fluid Dynamic Efficiency (FDE)	30
Fluid Dynamic Efficiency Klasse (FDEC)	A
Belysningens effektivitet (LE)	102,3 lux/W
Belysningens effektivitetsklasse (LEC)	A
Fedtfiltrering effektivitet (GFE)	76,6 %
Fedtfiltrering effektivitetsklasse (GFEC)	C
Luftstrøm ved minimumshastighed (Qmin)	334 m³/h
Luftstrøm ved maksimumshastighed (Qmax)	567 m³/h
Luftstrøm ved boost-hastighed (Qboost)	788 m³/h
Luftbåren, akustisk A-vægtet lydtryks-emission ved minimumshastighed (SPEmin)	49 dBA
Luftbåren, akustisk A-vægtet lydtryks-emission ved maksimumshastighed (SPEmax)	61 dBA
Luftbåren, akustisk A-vægtet lydtryks-emission ved boost-hastighed (SPEbooster)	69 dBA
Tid, stigningsfaktor (F)	1,00
Energieffektivitetsindeks for første hulrum	52,4
Målt luftmængde ved bedste driftspunkt (Qbep)	438 m³/h
Målt lufttryk ved bedste driftspunkt (QBEP)	434 Pa
Målt elektrisk effektoptag ved bedste driftspunkt (Wbep)	176 W
Normal effekt på lys-systemet (Wl)	2 W
Gennemsnitlige oplysning af belysning på kogezonen (Emiddle)	225 lux
Lydeffektniveau på højeste indstilling (LWA)	61 dBA

Elektrisk tilslutning

Elektrisk klassificering	278 W
Spænding	220-240 V
Frekvens (Hz)	50-60 Hz
Kabellængde	1000 mm
Stik	Nej

Fås også

Tilgængelige farver	KT90DGC

Alternative farver kan leveres	Siciliansk vogn

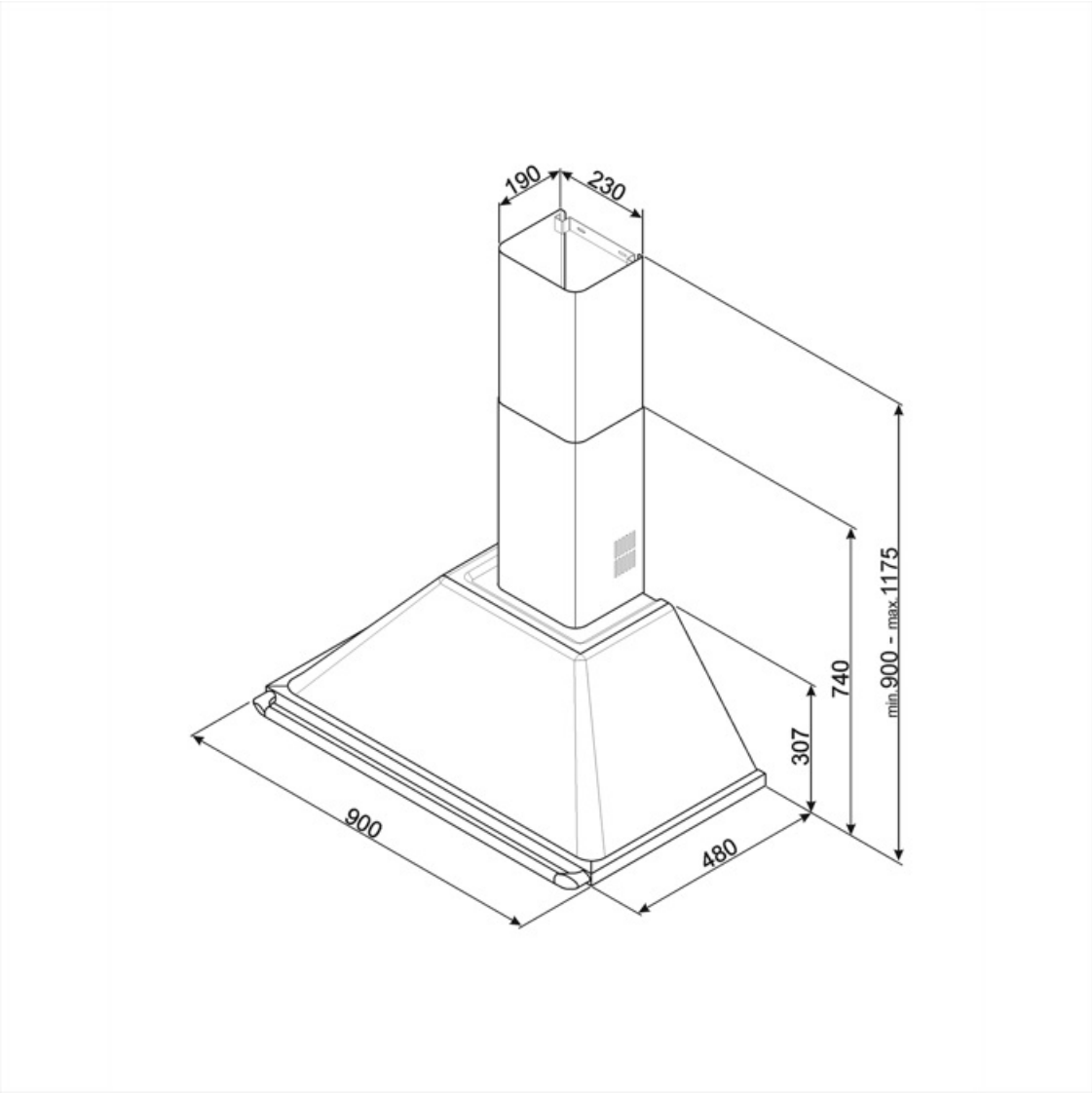

Compatible Accessories

FLT6

Runde kulfiltre (sæt 2 stykker)

KITALLFC

Universalt Kulfilter Rustfrit stål AISI 304 Filtret kan vaskes i opvaskemaskine på 50 °C (vand og passende opvaskemiddel) for at tørre det puttes det i ovnen på 180°C 25 minutter

Symbols glossary

Filtre: Modellen har filtre, der hjælper med at fjerne fedt fra dampen, der stammer fra gryderne under tilberedningen.

A: Product drying performance, measured from A+++ to D / G depending on the product family

Lys: Alle emhætter har lys, der belyser kogeområdet eller tilføjer køkkenets atmosfære.

Intensiv / turboindstilling: når der kræves ekstra hurtig udsugning.