KT90PE

Οικογένεια προϊόντων	Απορροφητήρας
ΤΥΠΟΣ ΑΠΟΡΡΟΦΗΤΗΡΑ	Τοίχου
Design	Τζάκι
Τύπος απορρόφησης	Με εξαγωγή
Υλικό	Βαμμένο υλικό
Τύπος ατσαλιού	Βουρτσισμένο
Κωδικός EAN	8017709211677
Πλάτος (mm)	90 cm

ΑΙΣΘΗΤΙΚΗ

Αισθητική	Victoria	**Φινίρισμα**	Γυαλιστερό
Χρωμα	Μπεζ	**Logo**	Εφαρμοσμένο

ΧΕΙΡΙΣΜΟΣ

Χειρισμός	Χειριστήρια	**Χειριστήρια**	Victoria
Αριθμός χειριστηρίων	2	**Χρώμα χειριστηρίων**	Εφέ ατσαλιού

ΠΡΟΓΡΑΜΜΑΤΑ / ΛΕΙΤΟΥΡΓΙΕΣ

Αριθμός ταχυτήτων	3
Εντατική ταχύτητα	BOOST

ΤΕΧΝΙΚΑ ΧΑΡΑΚΤΗΡΙΣΤΙΚΑ

Αριθμός λαμπτήρων	2	**Αριθμός φίλτρων**	3
Τύπος λαμπτήρων	LED	**Φίλτρα συγκράτησης λίπους**	Αλουμίνιο
Ισχύς φωτός	1 W	**Διάμετρος εξόδου**	150 mm
Θερμοκρασία φωτισμού (°K)	3000 °K	**Ελάχιστη απόσταση από εστία αερίου**	750 mm
Μέγιστη απορρόφηση ελεύθερης εξόδου	820 m³/h	**Ελάχιστη απόσταση από εστία ηλεκτρική**	650 mm
Ισχύς μοτέρ	275 W	**Ανεπίστροφη βαλβίδα**	Ναι

	Ρυθμός εξαγωγής IEC 61591 [m³/h]	Επίπεδο θορύβου IEC 60704-2-13 [dB(A)]
ΤΑΧΥΤΗΤΑ 1	334	49
ΤΑΧΥΤΗΤΑ 2	439	57
ΤΑΧΥΤΗΤΑ 3	567	61
ΕΝΤΑΤΙΚΗ ΤΑΧΥΤΗΤΑ	788	69

ΣΗΜΑΝΣΗ ΑΠΟΔΟΣΗΣ / ΕΝΕΡΓΕΙΑΣ

A

Ετήσια Απόδοση Κατανάλωσης (AEChood)	59 kWh/a
ΕΝΕΡΓΕΙΑΚΗ ΚΛΑΣΗ (EEC)	A
Δυναμική Απόδοση Ρεύματος Αέρα (FDE)	30
Κλάση απόδοσης δυναμικής ρευμάτων αέρος (FDEC)	A
Απόδοση φωτισμού (LE)	102.3 lux/W
Κατηγορία απόδοσης φωτισμού (LEC)	A
Απόδοση φιλτραρίσματος λίπους (GFE)	76.6 %
Κατηγορία απόδοσης φιλτραρίσματος λίπους (GFEC)	C
Ροή αέρα στις ελάχιστες στροφές (Qmin)	334 m³/h
Ροή αέρα στις μέγιστες στροφές (Qmax)	567 m³/h
Ροή αέρα στην εντατική λειτουργία (Qboost)	788 m³/h
Εκπομπή θορύβου με στάθμιση A στον αέρα στις ελάχιστες στροφές (SPEmin)	49 dB(A)
Εκπομπή θορύβου με στάθμιση A στον αέρα στις μέγιστες στροφές (SPEmax)	61 dB(A)
Εκπομπή θορύβου με στάθμιση A στον αέρα στην εντατική λειτουργία (SPEboost)	69 dB(A)
Συντελεστής αύξησης χρόνου (F)	1.00
Δείκτης ενεργειακής απόδοσης	52.4
Μετρημένος ρυθμός ροής αέρα στο σημείο βέλτιστης απόδοσης (Qbep)	438 m³/h
Μετρημένη πίεση αέρα στο σημείο βέλτιστης απόδοσης (Pbep)	434 Pa
Μετρημένη ηλεκτρική ισχύς εισόδου στο σημείο βέλτιστης απόδοσης (Wbep)	176 W
Ονομαστική κατανάλωση ισχύος του συστήματος φωτισμού (WL)	2 W
Μέσος φωτισμός στην επιφάνεια μαγειρέματος (Emiddle)	225 lux
Επίπεδο θορύβου στην υψηλότερη ρύθμιση (Lwa)	61 dB(A)

ΗΛΕΚΤΡΙΚΗ ΣΥΝΔΕΣΗ

Ονομαστική ισχύς	278 W
Τάση	220-240 V
Συχνότητα (Hz)	50-60 Hz

Μήκος καλωδίου τροφοδοσίας	1000 mm

Διαθέσιμο επίσης

Alternative colours availible	Λευκό, Black, Ανοξείδωτο ατσάλι	**Available colours**	KT90BE - KT90BLE - KTR90XE

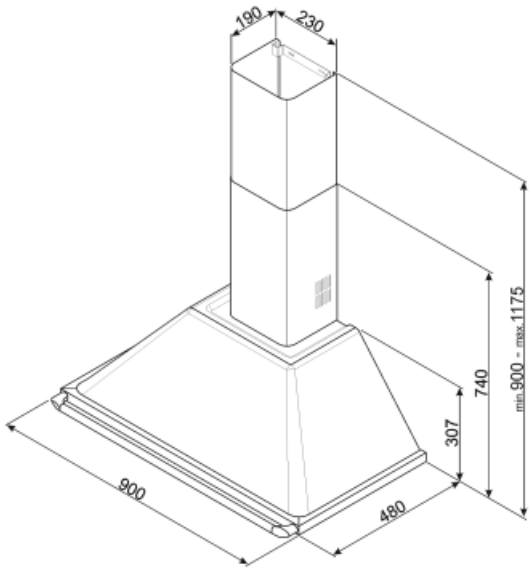

Not included accessories

FLT6

Φίλτρα άνθρακα στρογγυλά (κιτ 2 τεμαχίων)

KITALLFC

Φίλτρο άνθρακα γενικής χρήσης Ανοξείδωτο ατσάλι AISI 304 Το φίλτρο μπορεί να πλυθεί στο πλυντήριο πιάτων στους 50°C (νερό και κατάλληλο απορρυπαντικό) και για να στεγνώσει το βάζουμε στο φούρνο στους 180°C για 25 λεπτά

KITCMNKPU

Chimney extension size 227.5 * 190 * 800 mm cream color, allow to reach 1475 mm of total high of the hood

Symbols glossary (TT)

Φίλτρα: Το μοντέλο διαθέτει φίλτρα που βοηθούν στην αφαίρεση του λίπους από τον ατμό που προέρχεται από τα τηγάνια κατά τη διάρκεια του μαγειρέματος.

Φώτα: Όλοι οι απορροφητήρες κουζίνας διαθέτουν φώτα για να φωτίζουν το χώρο μαγειρέματος ή να βελτιώνουν την ατμόσφαιρα της κουζίνας.

A: Απόδοση στεγνώματος προϊόντος, μετρούμενη από A+++ έως D / G ανάλογα με την οικογένεια προϊόντων

Εντατική/turbo ρύθμιση: όταν απαιτείται εξαιρετικά γρήγορη εξαγωγή.