KT90PE

Rodzina produktów	Okap kuchenny
Rodzaj okapu	Przyścienny okap kuchenny
Design	Kominowy
Pochłanianie	Pochłanianie
Materiał	Emaliowany
Typ stali nierdzewnej	Szczotkowana
Kod EAN	8017709211677
Szerokość	90 cm
Linia wzornicza	Victoria
Kolor	Kremowy
Wykończenie	Połysk
Logo	Wstawiane



Sterowanie

Rodzaj sterowania	Pokrętła	**Pokrętła**	Victoria
Liczba pokręteł	2	**Kolor pokręteł**	Efekt stali nierdzewnej

Programy / Funkcje

Liczba prędkości pracy silnika	3
Tryb intensywny	

Specyfikacja techniczna

 

Liczba źródeł oświetlenia	2	**Liczba filtrów**	3
Rodzaj oświetlenia	LED	**Filtr przeciwtłuszczowy**	Aluminium
Moc oświetlenia	1 W	**Średnica komina**	150 mm
Skala koloru oświetlenia (K)	3000 K	**Minimalna odległość od płyty gazowej**	750 mm
Maksymalna objętość	820 m³/h	**Minimalna odległość od płyty elektrycznej**	650 mm
Moc silnika	275 W	**Zawór zwrotny**	Tak

	Wydajność pochłaniania (IEC 61591) [m³/h]	**Poziom hałasu (IEC 60704-2-13) [dBA]**
Prędkość 1	334	49
Prędkość 2	439	57

Prędkość 3	567	61
Prędkość intensywna	788	69

Wydajność / Etykieta energetyczna



Roczne zużycie energii (AEChood)	59 kWh/a	**Poziom hałasu przy min wydajności**	49 dBA
Klasa efektywności energetycznej	A	**Poziom hałasu przy max wydajności**	61 dBA
Wydajność przepływu dynamicznego (FDE)	30	**Poziom hałasu przy ustawieniu trybu intensywnego**	69 dBA
Klasa wydajności przepływu dynamicznego (FDEC)	A	**Współczynnik upływu czasu (f)**	1.00
Wydajność oświetlenia (LEhood)	102.3 lux/W	**Wskaźnik efektywności energetycznej EEI**	52.4
Klasa efektywności oświetlenia	A	**Natężenie przepływu powietrza mierzone w optymalnym punkcie pracy (Pbep)**	438 m³/h
Wydajność filtra przeciwtłuszczowego (GFEhood)	76.6 %	**Ciśnienie powietrza mierzone w optymalnym punkcie pracy (Pbep)**	434 Pa
Klasa efektywności pochłaniania zanieczyszczeń	C	**Zużycie energii elektrycznej w stanie maksymalnej wydajności**	176 W
Minimalne natężenie przepływu powietrza (Qmin)	334 m³/h	**Moc nominalna systemu oświetlenia (Wl)**	2 W
Maksymalne natężenie przepływu powietrza (Qmax)	567 m³/h	**Średnie natężenie oświetlenia zapewnianego przez system oświetlenia na powierzchni (Emiddle)**	225 lux
Natężenie przepływu powietrza w trybie boost (Qboost)	788 m³/h	**Poziom hałasu na najwyższej prędkości**	61 dBA

Podłączenie elektryczne

Moc przyłączeniowa	278 W	**Długość przewodu zasilającego (cm)**	1000 mm
Napięcie	220-240 V	**Wtyczka**	Nie
Częstotliwość (Hz)	50-60 Hz		

Również dostępne

Dostępne wersje kolorystyczne	Biały, Czarny, Stal nierdzewna	**Dostępne wersje kolorystyczne**	KT90BE - KT90BLE - KTR90XE

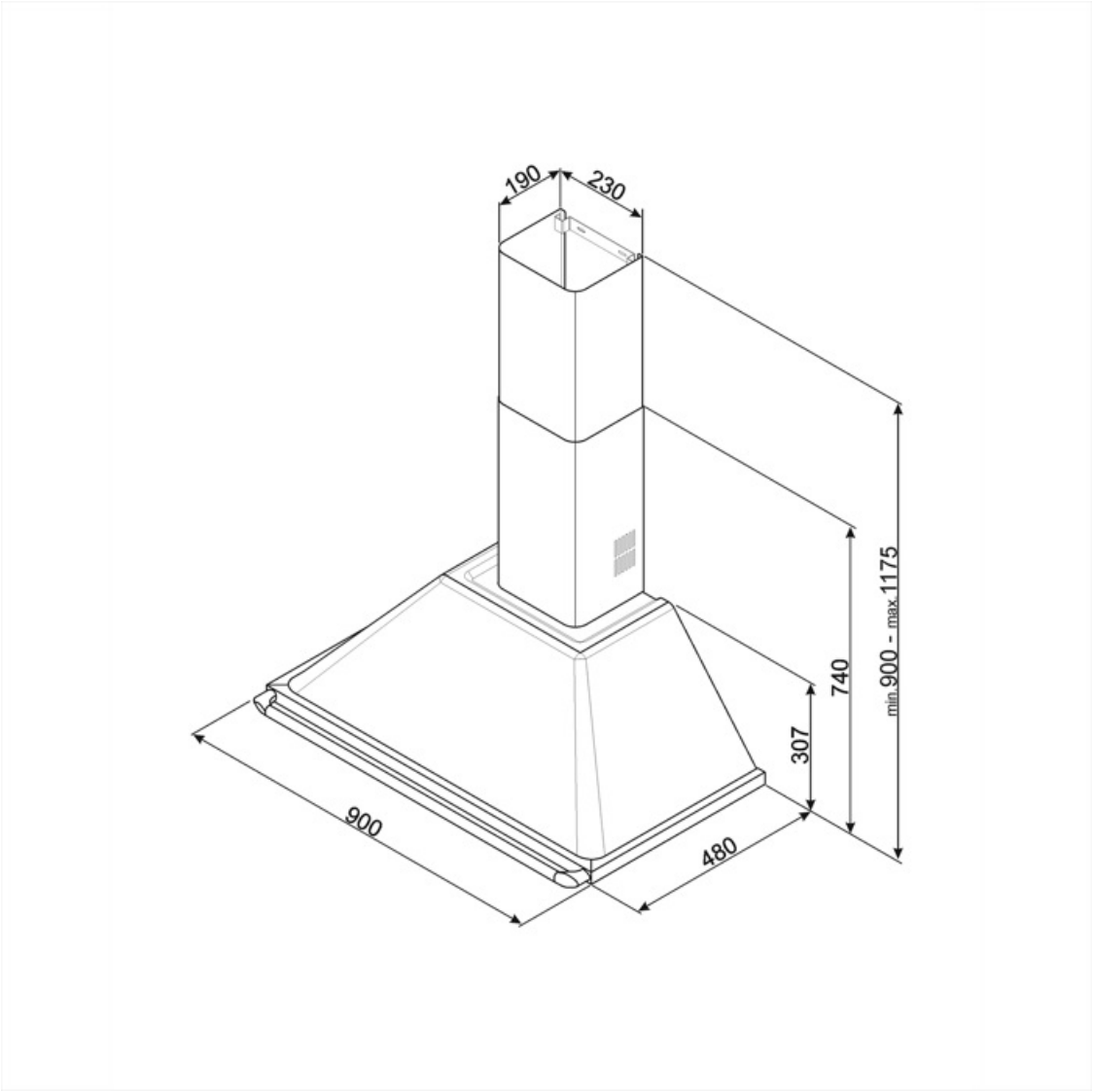
190
230
min.900 - max.1175
740
307
900
480

Kompatybilne Akcesoria



FLT6

Okrągłe filtry węglowe (2 sztuki)



KITCMNKPU

Przedłużenie komina. Wymiary: 227,5x190x800 mm. Kolor: kremowy. Pozwala osiągnąć 1475 mm całkowitej wysokości okapu.



KITALLFC

Uniwersalny filtr węglowy Stal nierdzewna AISI 304 Filtr można myć w zmywarce do naczyń w temperaturze 50°C (woda i odpowiedni detergent), a w celu wysuszenia włożyć do piekarnika o temperaturze 180°C na 25 minut.

Słowniczek oznaczeń



Model jest wyposażony w filtry pomagające usunąć tłuszcz pryskający z patelni podczas smażenia.



Oświetlenie: Wszystkie okapy kuchenne posiadają oświetlenie, które oświetla obszar gotowania lub dodaje atmosfery w kuchni.



A: Klasa efektywności energetycznej, mierzona od A+++ do G, w zależności od rodziny produktów.



Ustawienie intensywne/turbo: gdy wymagana jest bardzo szybka ekstrakcja.