# KT90PE

| | |
|---|---|
| **Ürün ailesi** | Davlumbaz |
| **Davlumbaz Tipi** | Dekoratif duvar davlumbazı |
| **Tasarım** | Baca |
| **Çıkarma** | Çıkarma |
| **Malzeme** | Boyalı malzeme |
| **Çelik tipi** | Fırçalanmış |
| **EAN kodu** | 8017709211677 |
| **Davlumbaz genişliği** | 90 cm |
| **Estetik** | Victoria |
| **Renk** | Krem |
| **Son işlemler** | Parlak |
| **Logo** | Applied |

## Kumandalar

| | | | |
|---|---|---|---|
| **Kontrol ayarı** | Kontrol düğmeleri | **Kontrol düğmeleri** | Victoria |
| **Kumanda sayısı** | 2 | **Kumandaların rengi** | Çelik efekti |

## Program / Fonksiyonlar

| | |
|---|---|
| **Hız sayısı** | 3 |
| **Yoğun hız** | BOOST |

## Teknik özellikler

| | | | |
|---|---|---|---|
| **Işık sayısı** | 2 | **Filtre sayısı** | 3 |
| **Işık tipi** | LED | **Yağ önleyici filtreler** | Alüminyum |
| **Işık gücü** | 1 W | **Havalandırma çıkışı** | 150 mm |
| **Işık rengi sıcaklık ölçeği (K)** | 3000 K | **GAZLI ocaktan minimum mesafe** | 750 mm |
| **Serbest çıkış maksimum kapasitesi** | 820 m³/h | **ELEKTRİKLİ ocaktan minimum mesafe** | 650 mm |
| **Motor gücü** | 275 W | **Çek valf** | Evet |

| | Ekstraksiyon hızı IEC 61591 [m³/h] | Gürültü seviyesi IEC 60704-2-13 [dBA] |
|---|---|---|
| Hız 1 | 334 | 49 |
| Hız 2 | 439 | 57 |

| | | |
|---|---|---|
| Hız 3 | 567 | 61 |
| Yoğun hız | 788 | 69 |

## Performans / Enerji Etiketi

| | |
|---|---|
| **Yıllık Verimlilik Tüketimi (AEChood)** | 59 kWh/a |
| **Enerji verimlilik sınıfı (EEC)** | A |
| **Akışkan Dinamiği Verimliliği (FDE)** | 30 |
| **Akışkan Dinamiği Verimlilik sınıfı (FDEC)** | A |
| **Aydınlatma Verimliliği (LE)** | 102,3 lux/W |
| **Aydınlatma Verimlilik Sınıfı (LEC)** | A |
| **Yağ Filtreleme Verimliliği (GFE)** | 76,6 % |
| **Yağ Filtreleme Verimlilik Sınıfı (GFEC)** | C |
| **Minimum hızda hava akışı (Qmin)** | 334 m³/h |
| **Maksimum hızda hava akışı (Qmax)** | 567 m³/h |
| **Boost hızında hava akışı (Qboost)** | 788 m³/h |
| **Minimum hızda havadaki akustik A ağırlıklı ses Güç Emisyonu (SPEmin)** | 49 dBA |
| **Maksimum hızda havadaki akustik A ağırlıklı ses Güç Emisyonu (SPEmax)** | 61 dBA |
| **Boost hızında havadaki akustik A ağırlıklı ses Güç Emisyonu (SPEboost)** | 69 dBA |
| **Zaman artış faktörü (F)** | 1,00 |
| **Enerji Verimliliği Endeksi** | 52,4 |
| **En iyi verimlilik noktasında ölçülen hava akış hızı (Qbep)** | 438 m³/h |
| **En iyi verimlilik noktasında ölçülen hava basıncı (Pbep)** | 434 Pa |
| **En iyi verimlilik noktasında ölçülen elektrik gücü girişi (Wbep)** | 176 W |
| **Işık sisteminin Nominal Güç tüketimi (WL)** | 2 W |
| **Pişirme yüzeyindeki ışığın ortalama aydınlatması (Emiddle)** | 225 lux |
| **En yüksek ayarda ses gücü seviyesi (Lwa)** | 61 dBA |

## Elektrik Bağlantısı

| | |
|---|---|
| **Elektrik bağlantısı derecesi** | 278 W |
| **Voltaj** | 220-240 V |
| **Frekans (Hz)** | 50-60 Hz |
| **Güç kaynağı kablo uzunluğu** | 1000 mm |
| **Fiş** | Hayır |

## Ayrıca mevcuttur

| | |
|---|---|
| **Alternative colours available** | White, Black, Stainless steel |
| **Available colours** | KT90BE - KT90BLE - KTR90XE |

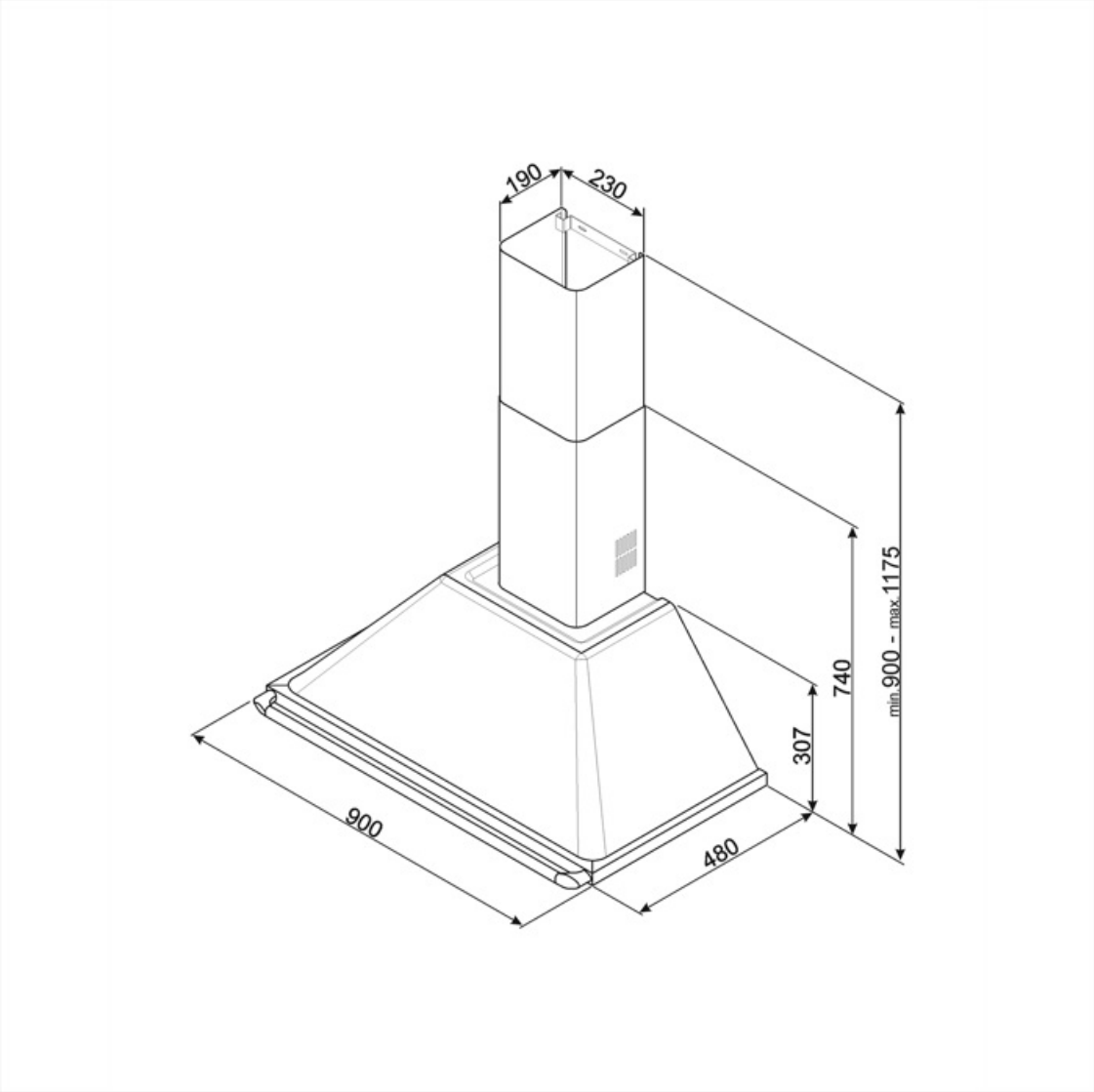
190
230
min.900 - max.1175
740
307
900
480

## Compatible Accessories

**FLT6**

Yuvarlak Karbon filtreler (kit 2 adet)

**KITCMNKPU**

Baca uzatma ölçüsü 227,5 * 190 * 800
Krem Victoria davlumbaz 90 cm

**KITALLFC**

Üniversal karbon filtre Paslanmaz Çelik AISI 304 Filtre bulaşık makinesinde 50°C'de yıkanabilir (su ve uygun deterjan ile) ve kurutmak için 180°C 25 dakika fırına koyun

## Symbols glossary

A: Ürün ailesine bağlı olarak A+++'dan D / G'ye kadar ölçülen ürün kurutma performansı

Filtreler: Model, pişirme sırasında tavalardan çıkan buhardan yağın çıkarılmasına yardımcı olacak filtrelere sahiptir.

Işıklar: Tüm davlumbazlarda pişirme alanını aydınlatmak veya mutfağın ambiyansına katkıda bulunmak için ışıklar bulunur.

Yoğun/turbo ayarı: Ekstra hızlı ekstraksiyon gerektiğinde.