KTE60E2

Famille	Hotte
Type de hotte	Intégrable
Design	Visière/casquette
Type d'aspiration	Evacuation
Matériau	Inox
Type d'inox	Brossé
Code EAN	8017709333652
Largeur hotte	60 cm
Esthétique	Universel
Couleur	Inox
Finition	Satiné
Finition des composants	Inox
Couleur de la sérigraphie	Noir
Logo	Sérigraphié



Commandes

Type de commandes	Slider

Programmes / Fonctions

Nombre de vitesses	3

Technologie

Nombre de lampes	2
Type d'éclairage	LED
Puissance de l'éclairage	6 W
Température de Couleur de la lumière (K)	2700 K
Capacité d'aspiration à l'air libre (P0)	282 m³/h
Puissance du moteur	95 W

Nombre de filtres	1
Filtres anti-graisses	Aluminium
Diamètre de sortie du moteur	125 mm
Distance minimale d'installation au dessus d'une table de cuisson gaz	650 mm
Distance minimale d'installation au dessus d'une table de cuisson électrique	500 mm

	Capacité d'aspiration (IEC 61591) [m³/h]	Niveau sonore (IEC 60704-2-13) [dBA]
Vitesse 1	124	44

Vitesse 2	153	51
Vitesse 3	266	62

Performance / Etiquette Energétique



Consommation d'énergie annuelle (AEC)	55 kWh/a
Classe d'efficacité énergétique	D
Efficacité fluidodynamique (FDE)	9.2
Classe d'efficacité fluidodynamique	E
Efficacité lumineuse (LE)	20.1 lux/W
Classe d'efficacité lumineuse	B
Efficacité de filtration des graisses	65.1 %
Classe d'efficacité de filtration des graisses	D
Débit d'air à la vitesse minimale	125 m³/h
Débit d'air à la vitesse maximale (Qmax)	265 m³/h
Emission acoustique de l'air pondérée à la vitesse minimale (SPEmin)	50 dBA
Emission acoustique de l'air pondérée à la vitesse maximale (SPEmax)	64 dBA
Facteur d'augmentation du temps (F)	1
Indice d'efficacité énergétique	1.7
Débit d'air mesuré au point de rendement maximal	155 m³/h
Pression d'air mesurée au point de rendement maximal	175 Pa
Puissance électrique à l'entrée mesurée au point de rendement maximal	82 W
Puissance nominale du système d'éclairage	6 W
Eclairement moyen du système d'éclairage sur la surface de cuisson (Emiddle)	121 lux
Niveau de bruit au réglage le plus élevé	64 dBA

Raccordement électrique

Puissance nominale électrique	101 W
Tension	220-240 V
Fréquence	50-60 Hz
Longueur du câble d'alimentation	1500 mm
Type de prise	Non

CAPPA	L -0.5
CM 60	599
CM 90	899

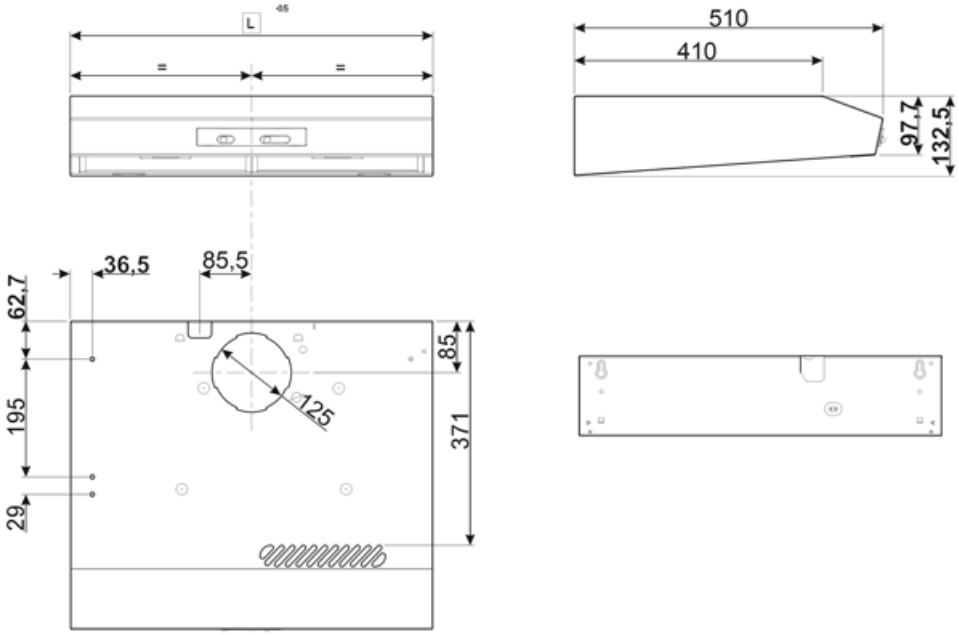

Accessoires Compatibles



KITFC550

Filtre charbon pour recyclage intérieur rond 2 pièces

Symbols glossary



Filtres anti-graisses : Ce modèle est équipé de filtres qui permettent d'éliminer les graisses de la vapeur qui s'échappe des casseroles pendant la cuisson.



Eclairage : Les hottes sont équipées de lampes LED. La lumière peut être allumée indépendamment du ventilateur d'aspiration, ce qui permet d'éclairer le plan de travail.

