KTE60E2

Termékcsalád	Páraelszívó
Páraelszívó típusa	Félintegrált páraelszívó
Design	Látható előlappal
Elszívás	Elszívás
Anyag	Rozsdamentes acél
Acél típusa	Szálcsiszolt
EAN kód	8017709333652
Páraelszívó szélessége	60 cm
Design család	Universale
Szín	Rozsdamentes acél
Felületkezelés	Szatén
Komponensek felületkezelése	Rozsdamentes acél
Serigraphy colour	Fekete
Logo	Silk screen



Kezelő elemek

Vezérlés	Slider

Program/Funkciók

Fokozatok száma	3

MŰSZAKI JELLEMZŐK

Világítás száma	2	**Szűrők száma**	1
Világítás típusa	LED	**Zsírszűrők**	Alumínium
Világítás teljesítménye	6 W	**Kivezető nyílás**	125 mm
Világítás színhőmérsékleti skála (K)	2700 K	**Minimális távolság a GÁZFŐZŐLAPTÓL**	650 mm
Szabad kivezetés maximális légszállítása	282 m³/h	**Minimális távolság az ELEKTROMOS FŐZŐLAPTÓL**	500 mm
Motorteljesítmény	95 W		

	Légszállítás IEC 61591 [m³/h]	**Zajszint IEC 60704-2-13 [dBA]**
1. sebességfokozat	124	44
2. sebességfokozat	153	51

3. sebességfokozat	266	62

Teljesítmény / Energiacímke



Éves energiafogyasztás (AEChood)	55 kWh/a
Energiahatékonysági osztály (EEC)	D
Hidrodinamikai hatékonyság (FDEhood)	9.2
Hidrodinamikai hatékonysági osztály (FDEC)	E
Megvilágítási hatékonyság (LE)	20.1 lux/W
Megvilágítási hatékonysági osztály (LEC)	B
Zsírkiszűrési hatékonyság (GFE)	65.1 %
Zsírkiszűrési hatékonysági osztály (GFEC)	D
Légszállítás minimum fokozaton (Qmin)	125 m³/h
Légszállítás maximum fokozaton (Qmax)	265 m³/h
Levegőben terjedő, A-súlyozású akusztikus zajkibocsátás minimális sebességnél (SPEmin)	50 dBA
Levegőben terjedő, A-súlyozású akusztikus zajkibocsátás maximális sebességnél (SPEmax)	64 dBA
Időtartam-növelő tényező (F)	1
Energiahatékonysági mutató	1.7
Mért légáramsebesség a legjobb hatásfokú pontban (Qbep)	155 m³/h
Mért légnyomás a legjobb hatásfokú pontban (Pbep)	175 Pa
Mért villamosenergia-felvétel a legjobb hatásfokú pontban (Wbep)	82 W
Világítórendszer nominális teljesítménye (WL)	6 W
Világítórendszer átlagos megvilágítása a főzőfelületen (Emiddle)	121 lux
Zajteljesítményszint a legmagasabb fokozaton (Lwa)	64 dBA

Elektromos csatlakozás

Elektromos csatlakozás névleges értéke	101 W
Feszültség	220-240 V
Frekvencia (Hz)	50-60 Hz
Tápkábel hossza	1500 mm
Csatlakozódugó	Nem

CAPPA	L -0.5
CM 60	599
CM 90	899

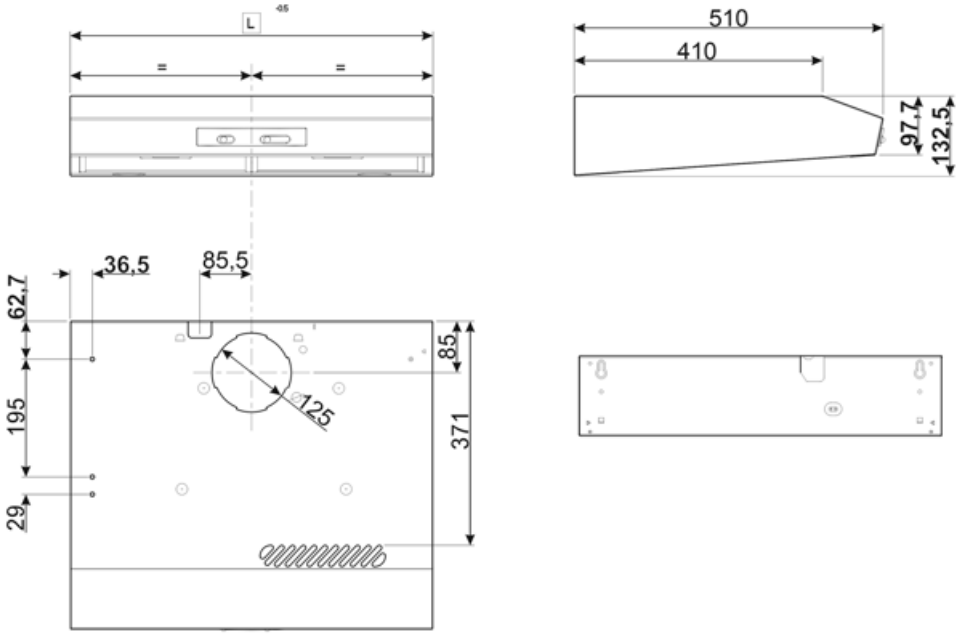

Compatible Accessories



KITFC550

Aktívszén-szűrő Készlet: 1 db

Symbols glossary



Szűrők: a készülék speciális szűrőkkel rendelkezik, amelyek hatékonyan távolítják el a zsíros szennyeződéseket a főzés során keletkező gőzből.



Világítás: Minden páraelszívó világítással rendelkezik a főzőterület megvilágításához vagy a konyha hangulatosabbá tételéhez.

